CONTANIER 40 PIES BAÑO MASIVO

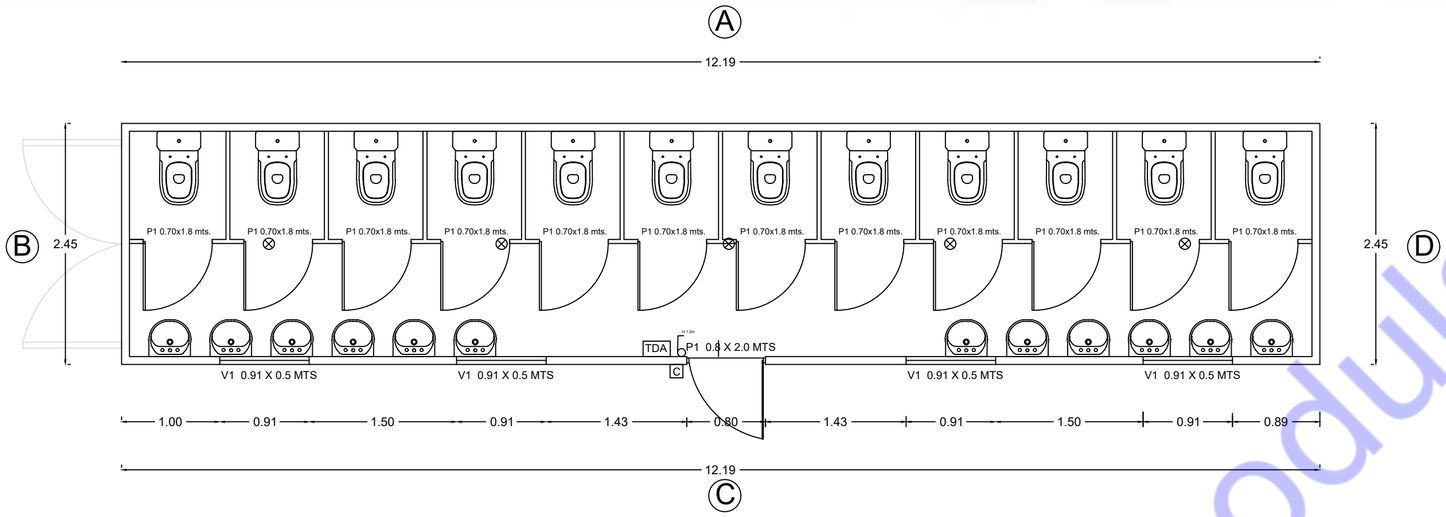

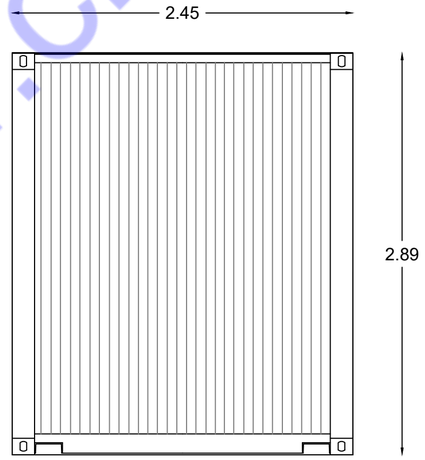

ELEVACIÓN "D"

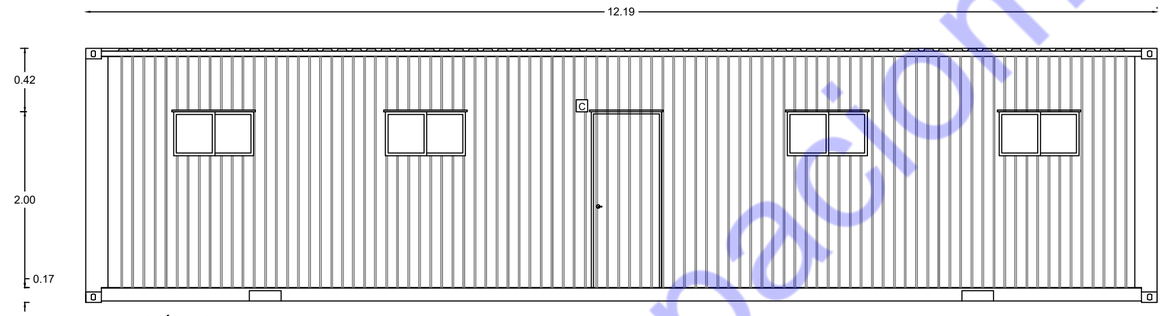

ELEVACIÓN "C"

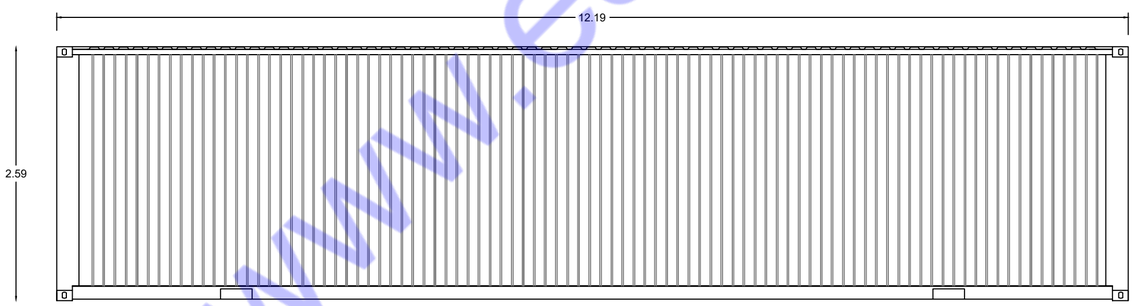

ELEVACIÓN "A"

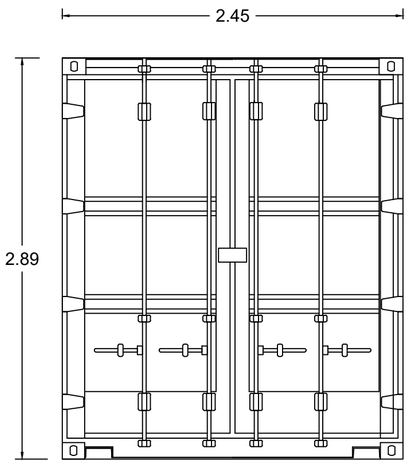

ELEVACIÓN "B"

www.espaciomodular.cl