AR

Shara 8 A+

www.ferlux.es

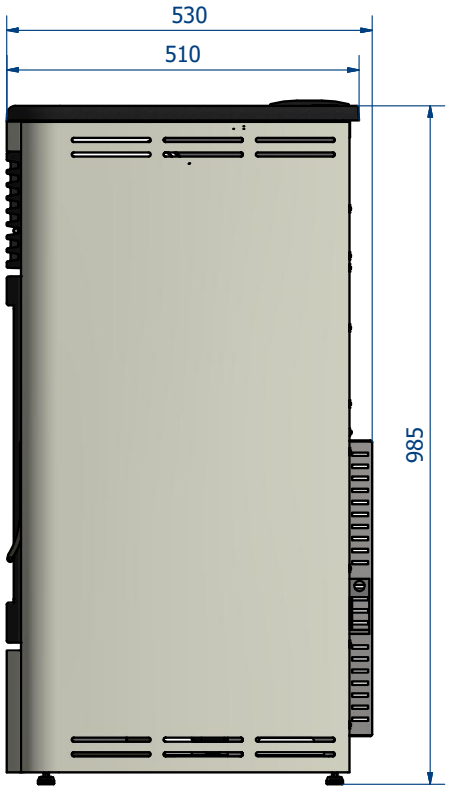

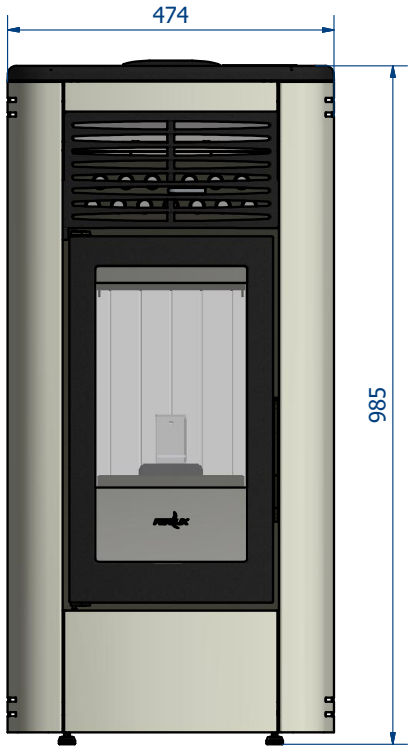

CHIMENEAS Y BARBACOAS FERLUX, S.A.
POLIG. INDUST. EL POLEAR, PARC. 1
29313 VILLANUEVA DEL TRABUCO MALAGA (ESPAÑA)
TEL. +34 952 03 11 17 FAX +34 952 03 11 18



Bermelho imperial

Vintage brown

Branco pérola

Negro

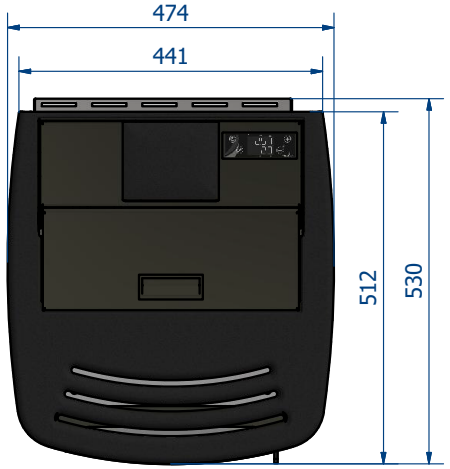

AR

Shara 8 A+

www.ferlux.es

CHIMENEAS Y BARBACOAS FERLUX, S.A.
POLIG. INDUST. EL POLEAR, PARC. 1
29313 VILLANUEVA DEL TRABUCO MALAGA (ESPAÑA)
TEL. +34 952 03 11 17 FAX +34 952 03 11 18

Accesório opcional:

Saída de fumos vertical

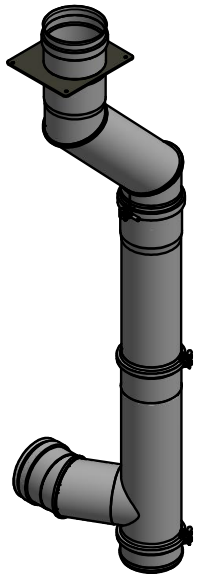

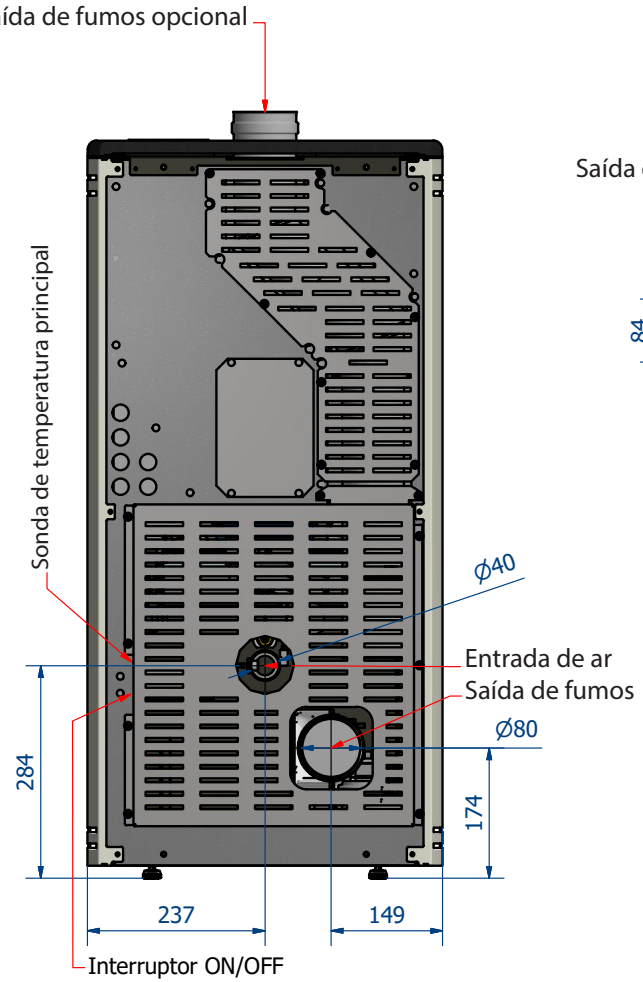

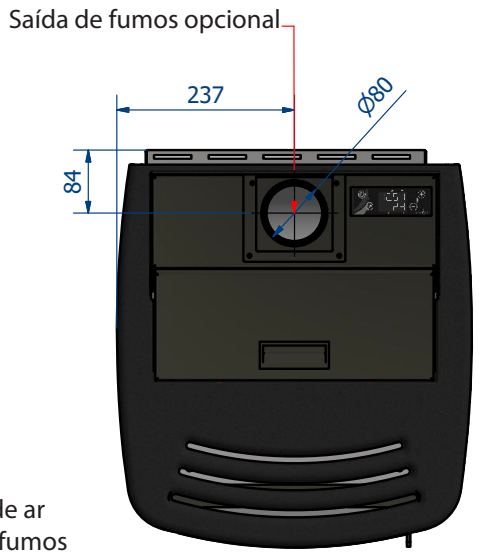

Dados técnicos

POTÊNCIA TÉRMICA NOMINAL	8,2 KW
POTÊNCIA TÉRMICA AMBIENTAL	8,2 KW
POTÊNCIA TÉRMICA REDUZIDA	2,8 KW
RENDIMIENTO P.T.N*	88%
RENDIMIENTO P.T.R.**	94%
CONSUMO (MIN-MAX)	0,6 KG - 1,9 KG
AUTONOMIA (MIN-MAX)	35 - 11 HORAS
EMISSÕES CO AL 13% DE O_2 (P.T.N. - P.T.R.)	0,01% - 0,04%
PARTICULADO - OGC - NOX (13% O_2 mg/Nm³)	10 - 8 - 134
TEMPERATURA DO FUMO (P.T.N. - P.T.R.)	142 °C - 62 °C
VOLUME DE AQUECIMIENTO	195M³
SAÍDA DE FUMOS	80 MM
ENTRADA DE AR PRIMÁRIO	40 MM
PESO	125KG
CAPACIDADE DO TREMONHA	21 KG

Requisitos eléctricos

ALIMENTAÇAO	220 - 230 V
FREQUÊNCIA	50 - 60 Hz
POTÊNCIA DE IGNIÇAO	373 W
POTÊNCIA MÉDIA ABSORVIDA	73 W