2010 MOTOR

Mecánico Motor - 2.8L, 3.0L, 3.2L, 3.6L o - Camaro

LOCALIZADOR DE COMPONENTES

VISTAS DESMONTADAS

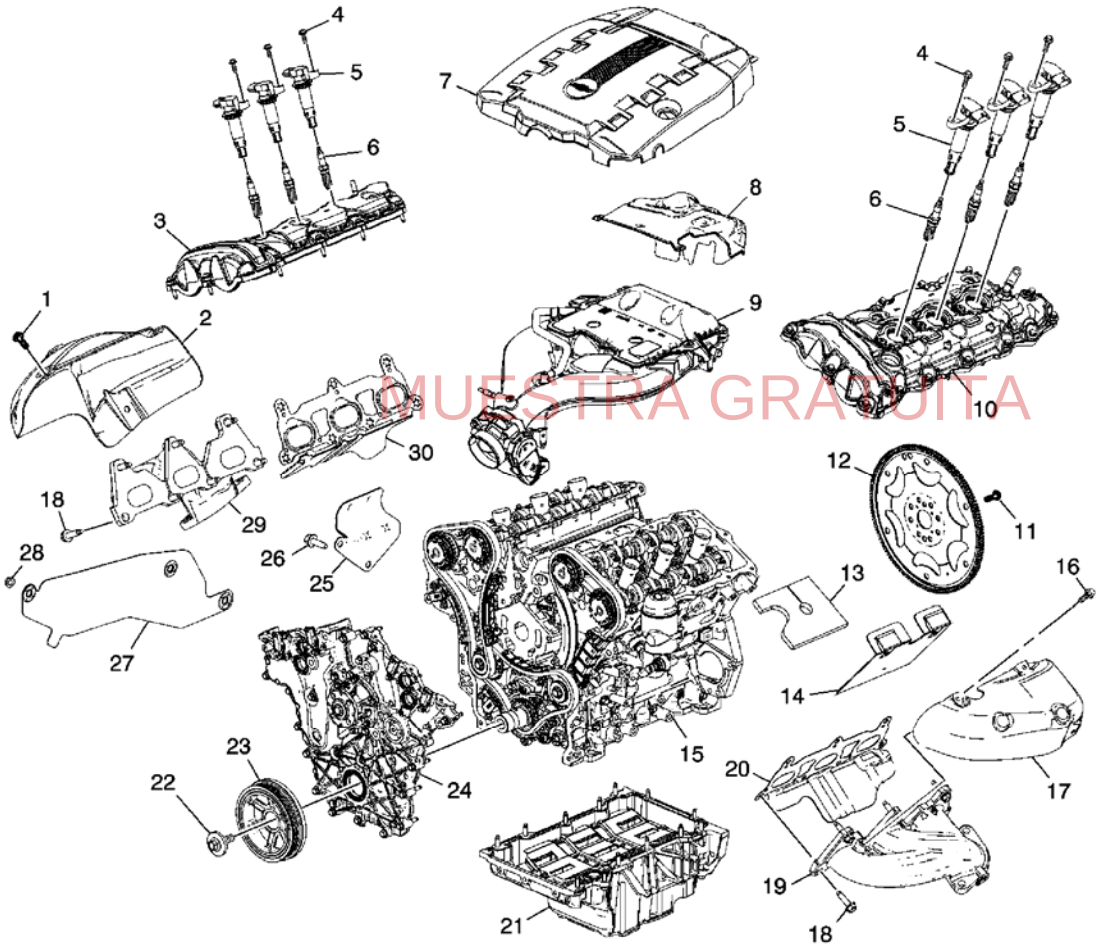

MUESTRA GRATUITA

Fig. 1: motor de conjuntos de componentes (1 de 2)

Cortesía de General Motors Corp.

Gritar	Nombre del componente
1	Derecho de escape protector contra el calor del colector Perno
2	Agota el derecho protector contra el calor del colector 3
	Derecho del árbol de levas conjunto de la cubierta
4	Bobina de encendido del
perno 5	Bobina de encendido

WWW.MULTIMANUALES.CL

1. Limpiar el colector de escape en el disolvente.

ADVERTENCIA: **Referirse a Gafas de seguridad Advertencia .**

2. Secar el colector de escape con aire comprimido.

PROCEDIMIENTO DE INSPECCIÓN

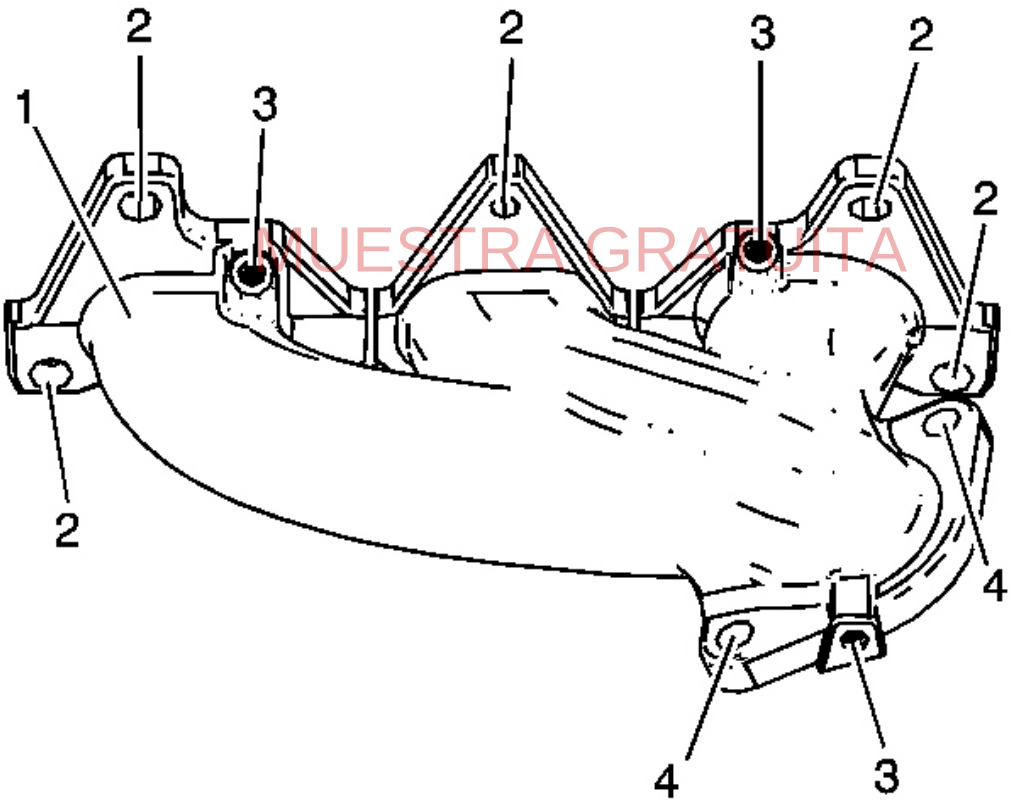

MUESTRA GRATUITA

Fig 209:. Colector de escape Inspección izquierda

Cortesía de General Motors Corp.

1. Inspeccionar el colector de escape a la izquierda para el siguiente:

- Los daños o corrosión excesiva en el exterior del colector de escape (1)
- El daño a los orificios de montaje del colector de escape (2)
- El daño a los orificios roscados (3) para la pantalla térmica

WWW.MULTIMANUALES.CL

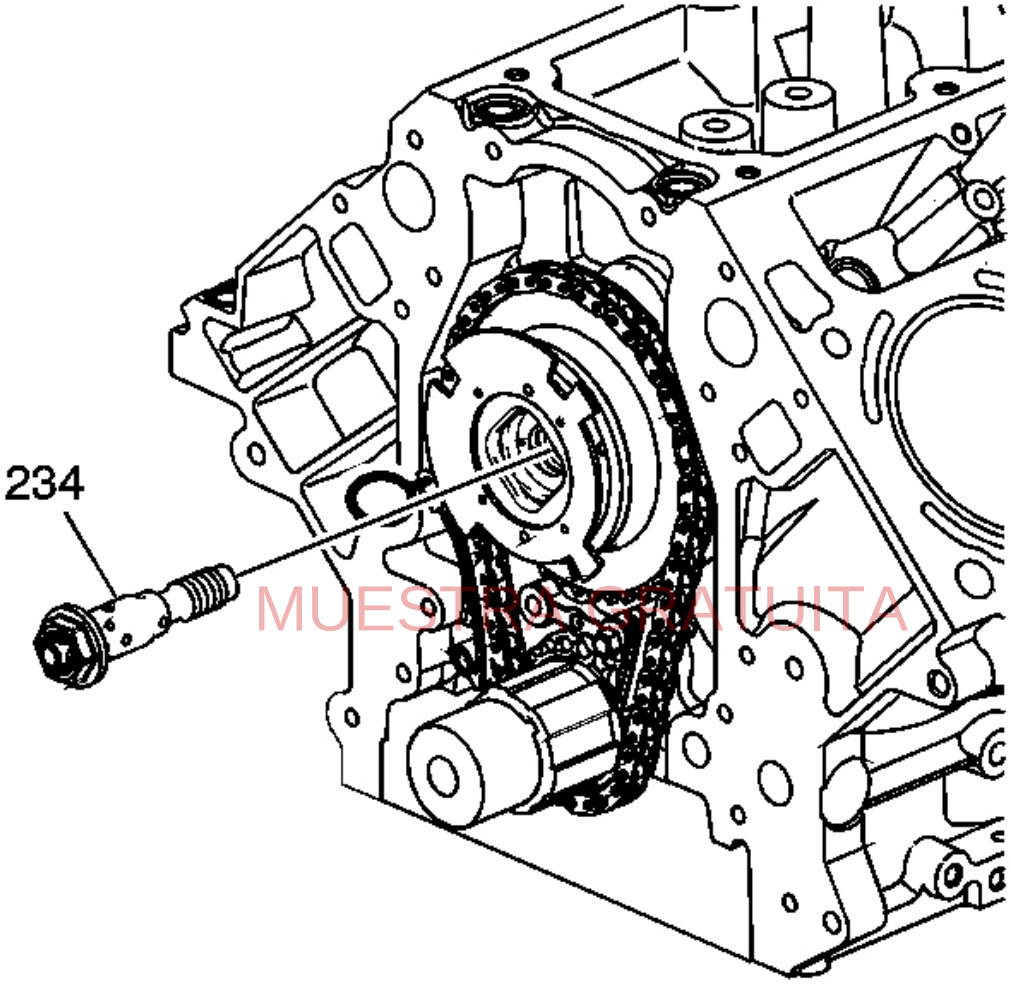

MUESTRA GRATUITA

La Fig. 144: Vista de CMP actuador de la válvula de solenoide

Cortesía de General Motors Corp.

5. Instalar una válvula de actuador de solenoide NUEVO CMP (234). Con el actuador CMP correctamente posicionado en la leva, la válvula de solenoide actuador CMP puede ser roscado completamente en el árbol de levas mediante una ligera presión manual. Apriete con la mano hasta que quede apretado.

WWW.MULTIMANUALES.CL

Cambio fuera del parque

Este vehículo está equipado con un sistema de liberación de bloqueo de cambio electrónico. La liberación de bloqueo de cambio está diseñado para:

- Evitar la extracción llave de encendido a menos que la palanca de cambios está en la posición P (estacionamiento) con el botón de la palanca de cambios totalmente liberado.
- Impedir el movimiento de la palanca de cambio de P (Park), a menos que el encendido está en ON / RUN o ACC / ACCESSORY y se aplica el pedal del freno. La liberación de bloqueo de cambio es siempre funcional excepto en el caso de una tensión sin carga o bajo (menos de 9 voltios) de la batería.

Si el vehículo tiene la batería descargada o una batería con baja tensión, trate de cargar o saltar a partir de la batería. Ver *Pasar corriente en la página 9 - 86*.

Para cambiar de la posición P (Estacionamiento):

1. Aplicar el pedal del freno.
2. Pulse el botón de la palanca de cambios.
3. Mueva la palanca de cambios a la posición deseada. Si todavía no puede cambiar de la posición P (Estacionamiento):

1. suelte totalmente el botón palanca de cambios.
2. Mantenga el pedal del freno y presione el botón de la palanca de cambios de nuevo.
3. Mueva la palanca de cambios a la posición deseada. Si la palanca de cambios todavía no se puede mover de P (estacionamiento), consulta de cambio fijado lanzamiento manual.

Bloqueo de cambio manual de lanzamiento

La transmisión tiene un bloqueo de estacionamiento eléctrico llamado bloquear un cambio de desbloqueo manual. La llave debe estar en la posición ON / RUN, y el pedal del freno pisado por lo que la transmisión selector de marchas se puede mover de la posición P (estacionamiento). Si la batería ha perdido el poder, el selector no se puede mover de P (estacionamiento) a menos que bloquee el paso de liberación manual se desacopla manualmente. Para acceder a bloquear el desplazamiento de desbloqueo manual:

1. Aplicar el freno de estacionamiento.

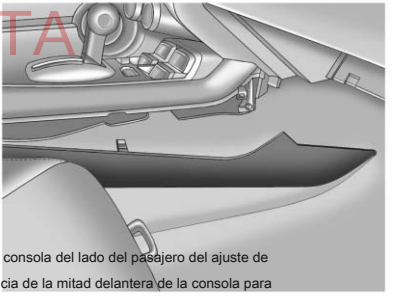

2. Tire de la consola del lado del pasajero del ajuste de distancia de la mitad delantera de la consola para exponer el mecanismo de palanca de cambios.

MUESTRA GRATUITA

WWW.MULTIMANUALES.CL

La corriente de carga aceptada por una batería de frío es muy baja al principio. A medida que la batería se caliente, la corriente de carga se incrementará.

Procedimiento de carga

PRECAUCIÓN: apague el motor al conectar o desconectar la batería cables, cargador de baterías o los cables de puente. Si no lo hace, puede dañar el ECM / PCM u otros componentes electrónicos.

PRECAUCIÓN: Consulte Precaución sujetador .

Al cargar las baterías del lado de conexión con los cables de la batería conectados, conectar el cargador al perno cable positivo ya una tierra que se ubica lejos de la batería. Al cargar las baterías del lado de conexión con los cables de la batería desconectada, instalar los adaptadores de terminales laterales de la batería y conectar el cargador a los adaptadores.

Apretar: Apretar los adaptadores de terminal lado de la batería a 15 Nm (11 lb ft). Utilice el siguiente

procedimiento para cargar la batería:

MUESTRA GRATUITA

1. Apague el cargador.
2. Asegúrese de que todas las conexiones de los terminales de la batería están limpios y apretados.
3. Conectar el cable positivo de la batería del cargador al borne positivo de la batería o el mando a distancia bajo el capó puente semental.

PRECAUCIÓN: No conecte el cable de carga negativa a las carcasas de otra accesorios de vehículos o equipos eléctricos. La acción del cargador de baterías puede dañar dicho equipo.

4. Conectar el cable de carga negativa a una masa del motor sólido o a un terminal de tierra en el compartimiento del motor que está conectado directamente al terminal negativo de la batería, pero lejos de la batería. Si el cable negativo de la batería se desconecta y se está utilizando un adaptador de terminal, conecte directamente al adaptador.
5. Encienda el cargador y se establece en el valor más alto para la carga normal.
6. Inspeccionar la batería cada media hora después de comenzar el cargador de baterías.
   - Cargar la batería hasta que el cargador de tipo cónico indica que la batería está completamente cargada.
   - Estimar la temperatura de la batería al sentir el lado de la batería. Si se siente caliente al tacto o su temperatura es superior a 45 ° C (125 ° F), interrumpa la carga y permitir que la batería se enfríe antes de reanudar la carga.
7. Después de cargar, probar la batería. Referirse a **Batería de Inspección / Prueba** .

BATERÍA DRENAJE ELECTRICAL / TEST carga parásita

WWW.MULTIMANUALES.CL

12 V de la batería

La información de errores de diagnóstico

Circuito	Corto a tierra	Abierta de alta resistencia /	En corto a tensión	Rendimiento de la señal
Destello para rebasar interruptor de la señal	B3806 00	2	B3806 00	-
Interruptor de los intermitentes / multifunción de alta haz de señal	B3650 08	2	2	-
La señal de vuelta / multifunción interruptor de tierra	-	3	-	-
Interruptor de luz de estacionamiento on Signal	4	B257A 00	4	-
Conmutador de faros faros delanteros de Señal	B257A 00	1	1	-
Conmutador de faros faros de señal OFF	B257A 00	1	1	-
Control de los faros de luz de carretera Relay	B2580 02	B2580 04	B2580 01	-
Control de los faros de luz de cruce de relé (T4F)	B258A 02	B258A 04	B258A 01	-
Control izquierdo del faro de luz de carretera	2	2	2	-
Justo control de los faros de luz de carretera	2	2	2	-
Faro de control de cruce izquierda (T4A)	B2575 02	B2575 01, 04 B2575	B2575 01	-
Control de luz de cruce, a la derecha baja (T4A)	B2699 02	B2699 01, 04 B2699	B2699 01	-
Izquierda Faro de tierra	-	B2575 01, 04 B2575	-	-
Faro de la derecha de tierra	-	B2575 01, 04 B2575	-	-
Interruptor Ground faro y Iluminación del Panel	-	1	-	-

1. Faro mal funcionamiento
2. Los faros Mal funcionamiento - las luces de carretera
3. señal de vuelta / multifunción mal funcionamiento
4. Mal funcionamiento del interruptor de luz de estacionamiento

MUESTRA GRATUITA

Circuito / Descripción del sistema

Cuando el interruptor de señal / multifunción a su vez se coloca en los faros de alta o de flash para pasar posición, planta se aplica al módulo de control de la carrocería (BCM) a través del circuito de señal de luz de carretera del faro o el flash para pasar circuito de la señal del interruptor. El BCM aplica tierra para el circuito de control de relé de luz de carretera del faro que energiza el relé de luz de carretera. Con la luz de carretera relé está excitado, los contactos del interruptor cercana que permite la tensión de la batería fluya a través del HI BEAM fusiona a las altas luces de carretera.

Las condiciones para ejecutar el DTC

WWW.MULTIMANUALES.CL

- voltaje de la batería debe estar entre 9-16 V.

5	válvula Sistema Analizador. 2. Arranque el motor. **PRECAUCIÓN:** **No sujete el volante en la posición vuelta completa más de 5 segundos, como daños a la bomba de dirección puede resultar.** 3. Girar el volante y brevemente sujetar el volante contra el tope de dirección a fin de liberar el aire atrapado del sistema. 4. Inspeccione y asegúrese de que todas las conexiones de tubería de dirección asistida / mangueras no tengan fugas. 5. Asegurarse de que el volante está fuera del tope de dirección, observe la lectura de la presión. Es la presión con un resultado mayor que el valor especificado?	1379 kPa (200 psi)	Ir **Paso 6** Ir **Paso 7**	
6	**NOTA:** **Una restricción puede estar presente en el sistema de dirección asistida. Apagar el motor inmediatamente.** Localizar y reparar el restriction.Did de completar la reparación?	-	Ir **Paso 15**	-
7	1. Deje que el motor funcione hasta que el motor alcance la temperatura de operación. 2. Registrar la lectura de la presión y el flujo de lectura. 3. Cierre parcialmente la **J-44721:** Dirección asistida válvula Analizador de sistema hasta que la presión del sistema alcanza el valor especificado, entonces se registra la lectura FLOW. 4. Reste segundo flujo de lectura de la primera lectura de flujo. Es la disminución de volumen mayor de 3,8 l (1 galón) por minuto?	4827 kPa (700 psi)	Ir **paso 11** Ir **Paso 8**	
	NOTA: **No deje la válvula cerrada durante más de 5 segundos, o daños a la bomba interna pudiera acumular.**			

MUESTRA GRATUITA
WWW.MULTIMANUALES.CL

Fig. 72: Wiper / Circuito Lavadora

MUESTRA GRATUITA

WWW.MULTIMANUALES.CL