EHCU válvula / BPMV (4WAL)

Impresión

EXTRACCIÓN E INSTALACIÓN

Excepto 1996 Modelos

Ver las Figuras 1 y 2

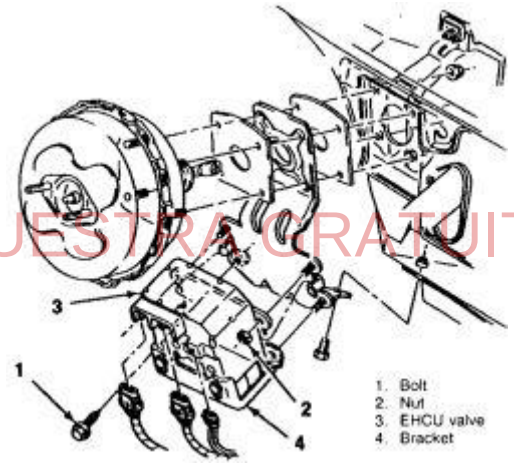

MUESTRA GRATUITA

ENLARGE

Fig Fig. 1:. Montaje EHCU / BPMV

WWW.MULTIMANUALES.CL

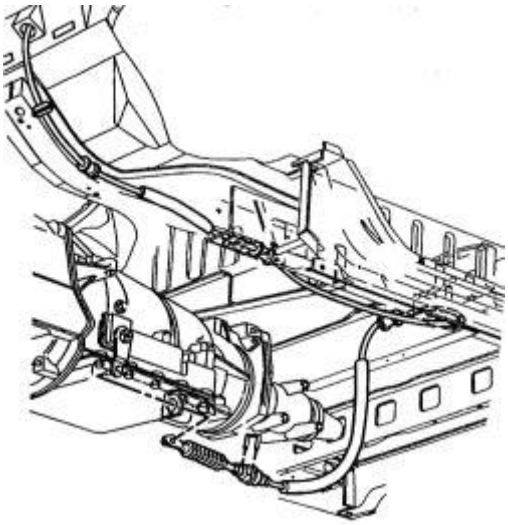

ENLARGE

Fig Fig. 1:. Vehículos de fijación-1996 de enrutamiento cable Shift y de transmisión

MUESTRA GRATUITA

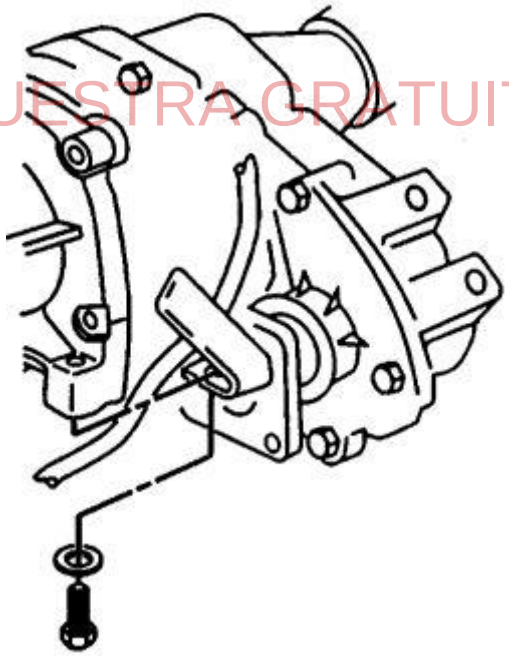

ENLARGE

Fig Fig. 2:. En todos los vehículos de ruedas (AWD) el cable de cambio también se fija a la caja de transferencia

WWW.MULTIMANUALES.CL

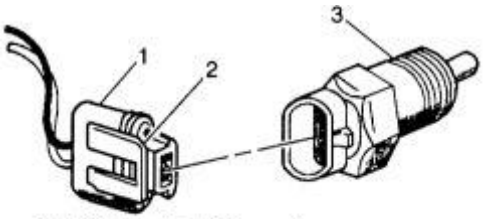

(1) ECT Electrical Connector
(2) Connector Tab
(3) Engine Coolant Temperature (ECT) Sensor

ENLARGE

Fig Fig. 1:. Sensores de temperatura del refrigerante del motor siempre están montados en un paso de refrigerante, por lo general cerca del termostato

El (ECT) sensor de temperatura de refrigerante del motor está montado cerca de la caja del termostato y envía información de la temperatura del motor a la ECM. Los suministros de ECM 5 voltios para el circuito del sensor de temperatura del refrigerante. El sensor es un termistor que cambia la resistencia interna como los cambios de temperatura. Cuando el sensor está frío (resistencia interna alta), el ECM supervisa una tensión de señal alta que interpreta como un motor frío. A medida que el sensor se caliente (resistencia interna baja), el ECM supervisa una tensión de señal bajo, lo que se interpreta como motor caliente.

PRUEBAS

Véase la Figura 2

MUESTRA GRATUITA

TEMPERATURE TO RESISTANCE VALUES (APPROXIMATE)		
°F	°C	OHMS
210	100	185
160	70	450
100	38	1,600
70	-20	3,400
40	-4	7,500
20	-7	13,500
0	-18	25,000
-40	-40	100,700

ENLARGE

Fig Fig. 2:. Motor gráfico de la resistencia del sensor de temperatura del refrigerante

1. Retire el sensor de ECT del vehículo.
2. Sumergir la punta del sensor en el recipiente de agua.
3. Conectar un ohmímetro digital para las dos terminales del sensor.
4. El uso de un termómetro calibrado, comparar la resistencia del sensor a la temperatura de el agua. Refiérase a la temperatura del sensor del refrigerante del motor vs. ilustración resistencia.
5. Repita la prueba en otros dos puntos de temperatura, calentando o enfriando el agua según sea necesario.
6. Si el sensor no se reunió especificación, debe ser reemplazado.

WWW.MULTIMANUALES.CL

19. Instalar las varillas de empuje, asegurar los balancines y ajustar las válvulas.

20. Si se ha extraído, instale las bujías. Enganche los cables de las bujías y asegurarse de que están posicionado en los soportes de alambre.

21. Si se ha quitado la culata izquierda, vuelva a colocar y asegurar el soporte de accesorios del motor pernos y tornillos, las tuberías de combustible y el soporte en la parte trasera de la cabeza, el cable del sensor de líquido refrigerante y, si está equipado, el soporte del transductor control de crucero.

22. Si se ha quitado la cabeza del cilindro derecho, instalar el perno de montaje de bomba de aire y el espaciador en la cabeza, los pernos y tornillos del soporte de accesorios del motor y el mazo de cables y el clip en la parte trasera de la cabeza.

23. Conectar el tubo de aire en la parte trasera de la cabeza.

24. Instalar el colector de escape.

25. Instalar el colector de admisión.

26. Instalar la cubierta de balancines.

27. Conecte el cable negativo de la batería, y luego rellenar correctamente el sistema de refrigeración del motor.

28. Hacer funcionar el motor para comprobar que no haya fugas, a continuación, comprobar y / o ajustar el tiempo de encendido.

29. Una vez que el motor se haya enfriado suficientemente, instalar la cubierta del motor al pasajero compartimiento.

Modelos 1991-95

PRECAUCIÓN

Aliviar la presión en el sistema de combustible antes de desconectar cualquier conexión de línea de combustible.

MUESTRA GRATUITA

1. Desde el interior del vehículo, retire la tapa del motor. Para más detalles, consulte **General Información y Mantenimiento** de esta información.

2. Adecuadamente aliviar la presión del sistema de combustible, a continuación, desconecte el cable negativo de la batería para la seguridad.

3. Coloque una bandeja colectora debajo del radiador, abrir el grifo de drenaje y drene el sistema de refrigeración.

PRECAUCIÓN

Al drenar el líquido refrigerante, tenga en cuenta que los gatos y los perros se sienten atraídos por el etileno glicol anticongelante, y son muy propensos a beber quedado alguno en un recipiente destapado o en charcos en el suelo. Esto resultar fatal en cantidad suficiente. Siempre drenar el refrigerante en un recipiente sellable. El refrigerante debe ser reutilizado menos que esté contaminado o varios años.

4. Retire la tapa de balancines.

5. Retire el colector de admisión.

6. Retire el colector de escape.

7. Retire los pernos y tornillos del soporte de accesorios del motor a la cabeza.

8. Desconectar el clip mazo de cables en la parte posterior de la cabeza.

WWW.MULTIMANUALES.CL

ENLARGE

La figura Fig. 5:. Una vez que la vivienda está libre, levante con cuidado del motor para exponer el termostato



ENLARGE

La figura Fig. 6:. A veces, el termostato se levante del motor con la caja ...

MUESTRA GRATUITA



ENLARGE

La figura Fig. 7:. ... pero si no es así, tenga en cuenta la dirección en la que está instalado, a continuación, levante si desde el motor para el reemplazo

cerca de 30 ° como sea posible). Si la lectura es demasiado bajo, gire los tornillos de aguja de mezcla lenta hacia la izquierda. Si la lectura es demasiado alta, gire los tornillos de aguja de mezcla lenta hacia la derecha.

Asegúrese de permitir que el motor se estabilice entre los ajustes.

11. Después de que el ajuste se ha completado, sellar las aberturas de tornillo de mezcla de ralentí con sellador de silicona,
esto evitará que ningún otro ajuste de los tornillos de la mezcla de inactividad y prevenir cualquier pérdida de vapor de combustible.

12. Ajustar la velocidad de ralentí en vacío, si es necesario.

13. Verificar y / o ajustar la velocidad de ralentí rápido en remitir la información sobre el vehículo de emisiones
Etiqueta de control de la información en el compartimiento del motor.

Flotar y ajuste de nivel de combustible

Véase la Figura 1

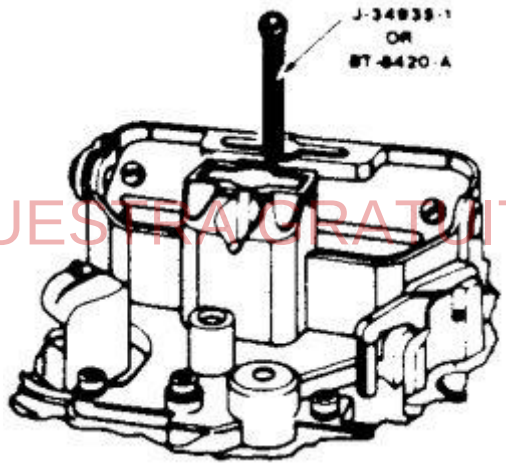

MUESTRAGRATUITA

ENLARGE

Fig Fig. 1:. Con la herramienta de calibre flotador GM No. J-34935-1, BT-8420-A o equivalentes, para comprobar el nivel del flotador

El siguiente procedimiento requiere el uso de la herramienta Float Gauge GM No. J-34 935, BT-8420-A o equivalente.

1. Retire el filtro de aire del carburador.

2. Con el motor al ralentí y la placa de estrangulador en la posición Wide-Open, insertar el flotador GM
herramienta Gauge No. J-34 935, BT-8420-A o equivalente, en el orificio de ventilación (ranura) de la bocina de aire; permitir que el calibre flote libremente.

No presione hacia abajo en el indicador, por las inundaciones pueden producirse daños o flotador.

3. Observar la marca (en el manómetro) que se alinea con la parte superior de la bocina de aire; el ajuste de flotación
debe estar dentro de 0,0625 in. (1,5 mm) de las especificaciones.

WWW.MULTIMANUALES.CL

PRECAUCIÓN

Algunas pastillas de freno contienen amianto, que se ha determinado que es un agente causante de cáncer. Nunca limpie las superficies de frenado con aire comprimido! Evitar la inhalación de polvo de cualquier superficie de frenado! Cuando la limpieza de superficies de freno, usar un fluido de limpieza de freno disponible comercialmente.

4. Retire la pinza de freno como se indica en **Frenos** . Apoyo a la pinza (con la línea de freno todavía unido) a un lado con un pedazo de alambre.

5. Retire el disco de freno, la tuerca y la arandela semieje.

6. Retire la tuerca de retención, a continuación, desconecte el terminal de la barra del muñón mediante un tirante separador.

7. Retire el conjunto de cubo y el cojinete. La mayoría de los vehículos AWD utiliza un concentrador sellado y teniendo conjunto que está atornillado a la rótula. Loose y retirar los pernos de montaje, a continuación, si es necesario, utilizar un extractor para separar el conjunto del semieje.

8. Retire el semieje como se indica en **tren de accionamiento** de esta guía.

9. Si es necesario, retire el protector contra salpicaduras del muñón.

10. Apoyar el brazo de control inferior con soportes de gato.

11. Retire la bola superior tuerca de unión y desconecte el conjunto de la nudillo usando una articulación de rótula separador.

12. Retire la bola inferior tuerca de unión y desconecte el conjunto de la nudillo usando una articulación de rótula separador.

13. Retire el nudillo del vehículo. Comprobar y, si es necesario, retire el sello de edad de el nudillo.

MUESTRA GRATUITA

Los cojinetes de las ruedas delanteras son una unidad sellada que no requiere mantenimiento o el nuevo embalaje periódica. El cubo y el cojinete tiene que ser sustituido como una unidad si está defectuoso.

Instalar:

14. Si se ha extraído, instale un nuevo sello en el nudillo usando un sello instalador J-36605.

15. Instalar el nudillo a las juntas de rótula superior e inferior. Instalar y apretar las tuercas, pero no lo hacen apriete completamente en este momento, deben ser apretados con la suspensión a la compresión normal y altura de la carrocería.

dieciséis. Si se ha extraído, instale el protector contra salpicaduras.

17. Instalar el conjunto de semieje.

Obviamente, no se puede instalar la arandela del eje y la tuerca hasta que el conjunto del cubo y el cojinete se ha instalado, pero será más fácil de mantener que el eje gire si se espera hasta la pinza de freno está instalado también.

18. Instalar el conjunto de cubo y el cojinete. Apretar los pernos a 66 ft. Lbs. (90 Nm).

19. Instalar el terminal de la barra a la rótula de dirección. Apriete la tuerca e instale una nueva chaveta.

20. Instalar el disco de freno y la pinza

21. Si no se hace antes, instale la arandela y la tuerca semieje, a continuación, apriete a la especificación. por detalles, consulte **tren de accionamiento** de esta guía.

22. Instalar las ruedas delanteras.

23. Retire los soportes de gato y baje con cuidado el vehículo.

WWW.MULTIMANUALES.CL

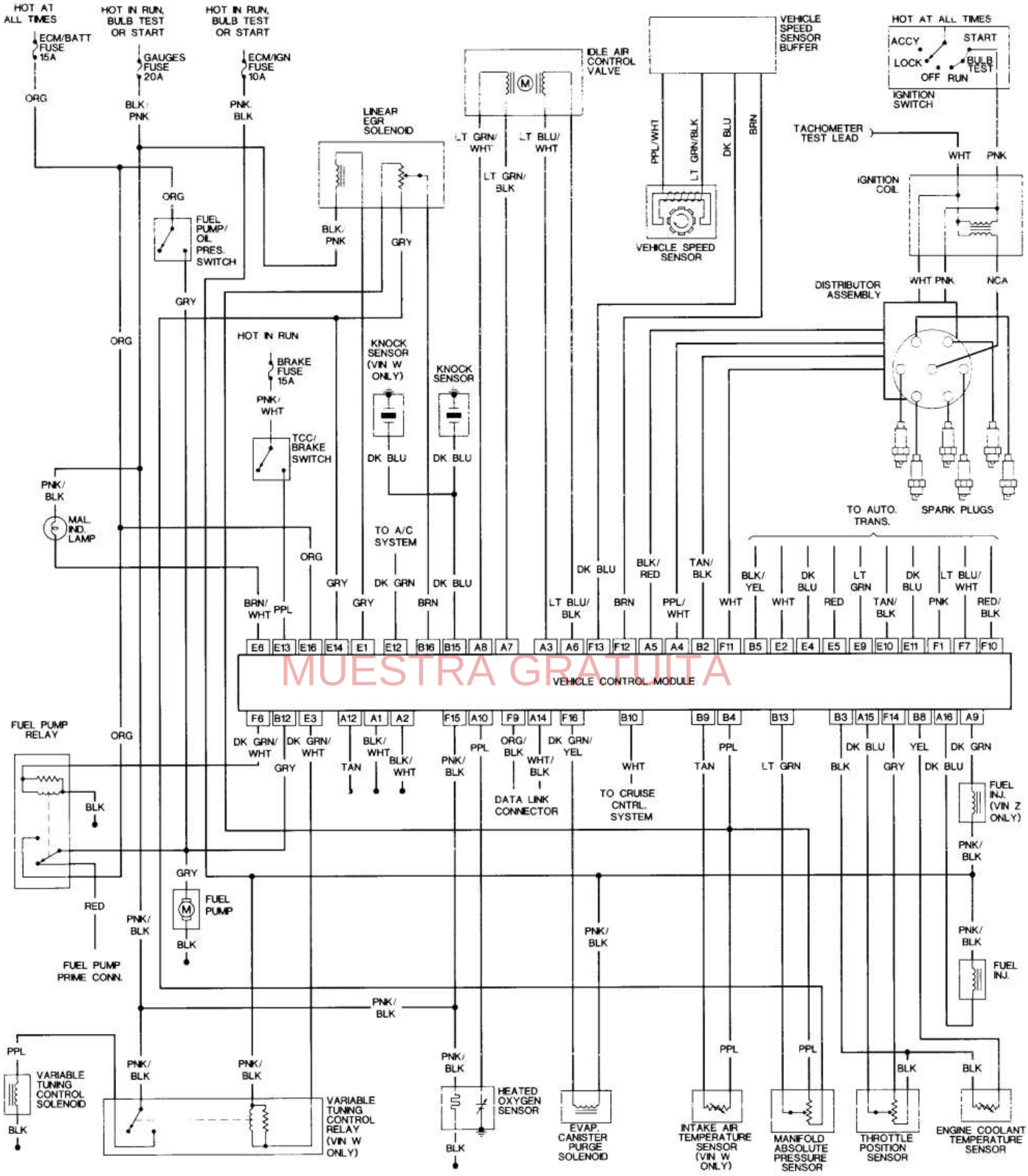

MUESTRA GRATUITA

WWW.MULTIMANUALES.CL