CHEVROLET

IMPALA

MUESTRA GRATUITA

CHILTON REPAIR PROCEDURES

1968 - 1978

WWW.MULTIMANUALES.CL

chasis de engrase

Fig. 3: los puntos de lubricación del chasis - 1975-78 mostrado, los modelos más antiguos similares

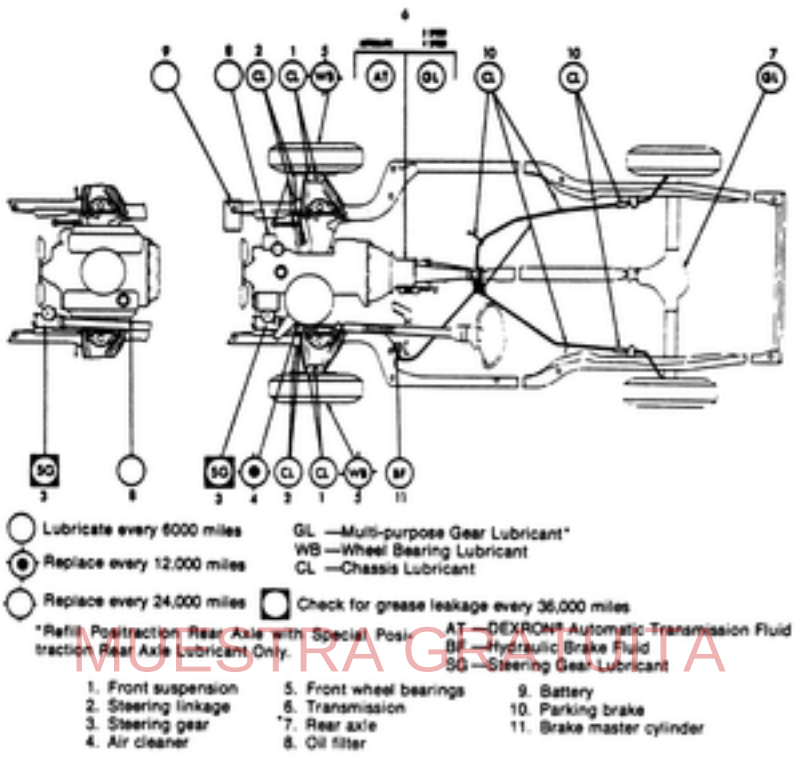

MUESTRA GRATUITA

engrase de chasis puede realizarse con una pistola de engrase a presión o puede ser realizado en casa mediante el uso de una pistola de engrase manual.

Limpiar los puntos de engrase limpia antes de la lubricación con el fin de evitar la posibilidad de forzar cualquier suciedad en el componente.

WWW.MULTIMANUALES.CL

EXTRACCIÓN E INSTALACIÓN

Fig. 1: vista en despiece del montaje en la línea (de arriba a abajo) de seis cilindros, V8 de bloque pequeño y el motor V8 de bloque grande con motor de arranque

escudo térmico de solenoide

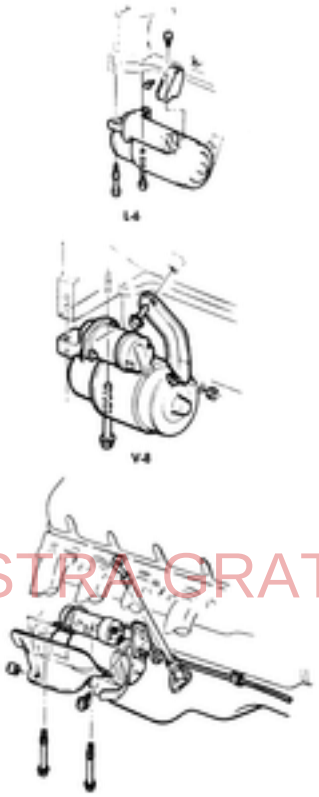

MUESTRA GRATUITA

Fig. 2: Si la barra de soporte se encuentra en el camino, utilizar llaves para desabrochar. . .

WWW.MULTIMANUALES.CL

ESCAPE Precauciones

sistema de seguridad

Por una serie de razones, el trabajo de escape sistema puede ser el tipo más peligroso de trabajo que puede hacer en su coche. Tenga siempre en cuenta las siguientes precauciones:

- Apoyar el extra automóvil de manera segura. No sólo va a menudo a trabajar directamente debajo de ella, pero usted con frecuencia a utilizar mucha fuerza, por ejemplo, golpes de martillo pesado, para desalojar piezas oxidadas. Esto puede hacer que un coche que incorrectamente apoyado a cambiar y posiblemente caiga.
- Llevar gafas. piezas del sistema de escape son siempre oxidada. virutas metálicas pueden desprenderse, aun cuando sólo se está convirtiendo pernos oxidados. El intento de hacer palanca tubos separados con un cincel hace que las virutas vuelan con más frecuencia.

- Si estás utilizando un soplete de corte, que sea una gran distancia, ya sea del tanque de combustible o líneas. Deje de hacer lo que está haciendo y se siente la temperatura de los tubos de rodamiento de combustible en el tanque con frecuencia. Incluso una ligera calor puede ampliar y / o vaporizar el combustible, resultando en vapor acumulado, o incluso una fuga de líquido, cerca de su antorcha.
- Mira por donde caen sus golpes de martillo y asegúrese de que usted golpea de lleno. Desde aquí se puede aprovechar una línea de frenos o de combustible cuando se golpea una parte del sistema de escape con un golpe oblicuo. Inspeccionar todas las líneas y mangueras en la zona en la que ha estado trabajando.

MUESTRA GRATUITA

PRECAUCIÓN

Tenga mucho cuidado al trabajar en o cerca del convertidor catalítico. temperaturas externas pueden llegar a 1500 ° F (816 ° C) y más, causando quemaduras graves. Extracción o instalación deben realizarse únicamente en un sistema de escape frío.

WWW.MULTIMANUALES.CL

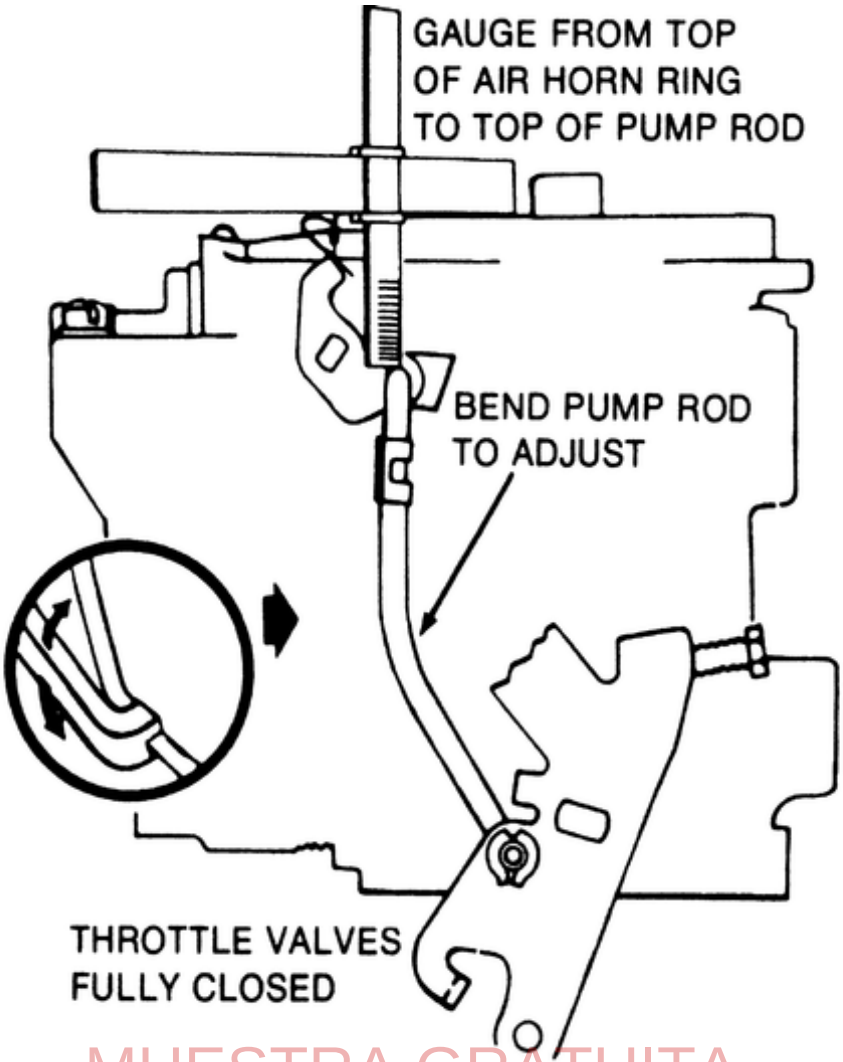

MUESTRA GRATUITA

WWW.MULTIMANUALES.CL

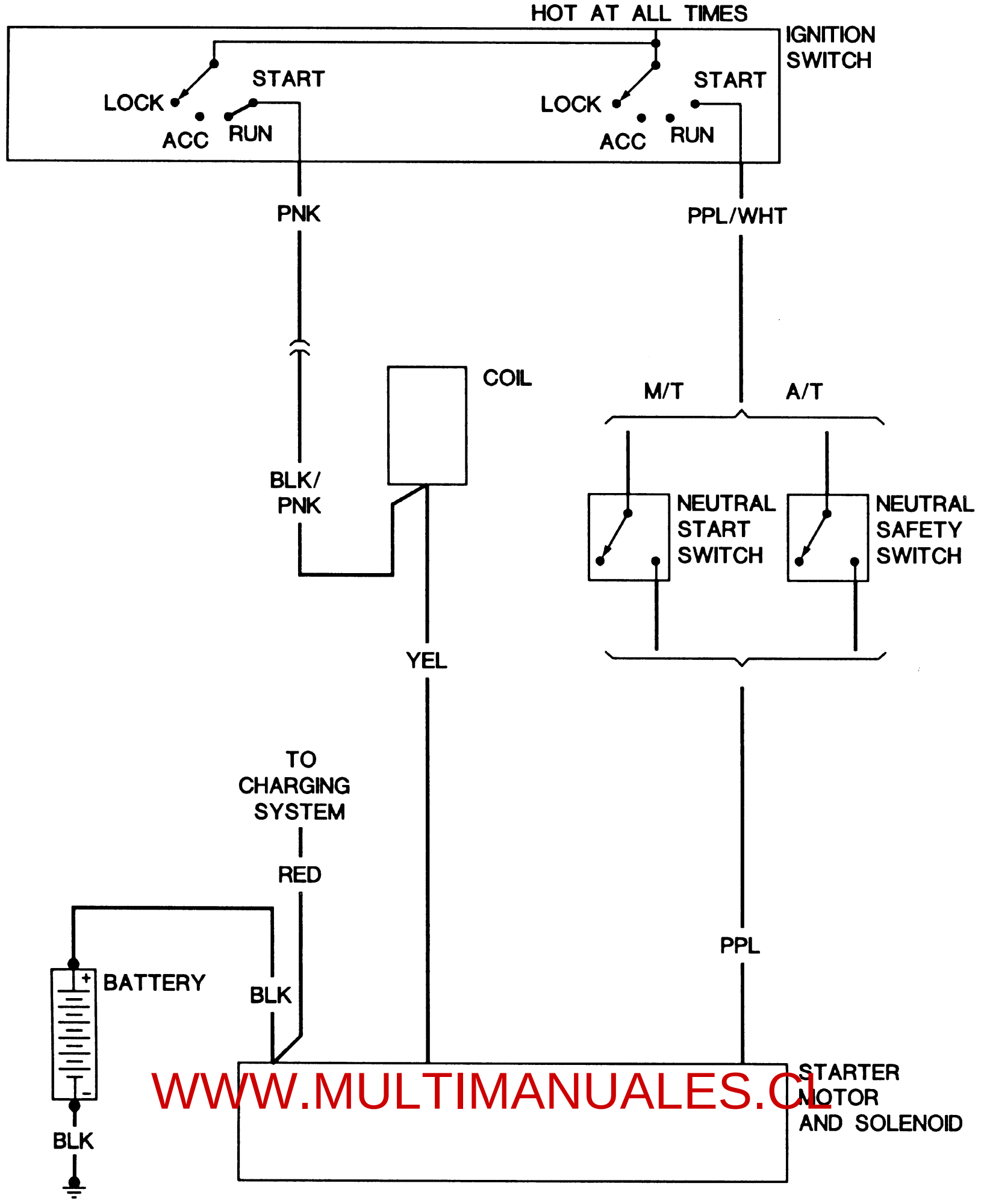

WWW.MULTIMANUALES.CL

Interruptor de los intermitentes

REMOCIÓN E INSTALACIÓN 1968

Vehículos

1. Desconectar el cable negativo de la batería.
2. Desconectar el cableado del interruptor de la señal del mazo de cables bajo el tablero de instrumentos.
3. Retirar el volante.
4. Si procede, extraiga la palanca de cambios.
5. Retire el brazo de palanca de luz intermitente de cuatro vías.
6. Si está equipado con una transmisión automática, retire la carcasa del indicador de cuadrante y el montaje de la lámpara de la columna.
7. Retire la chaqueta de mástil inferior cubierta de guarnición.
8. Quitar el anillo C y arandelas del eje de dirección superior.
9. Aflojar los tornillos del interruptor de señal, mueva el interruptor hacia la izquierda, y sacarlo de la funda del mástil.
10. Quitar el conjunto de soporte de soporte superior.

ADVERTENCIA

MUESTRA GRATUITA

Apoyar la columna; no permitir que sea suspendido por sólo el refuerzo inferior.

11. Retire el protector de mazo de cables y el clip, y volver a instalar la abrazadera de soporte y apriete los tornillos.
12. Retire el recipiente palanca de cambios de la chaqueta de mástil y desconectarlo del mazo de cables.
13. Retire los tres tornillos de placa de bloqueo, teniendo cuidado de no perder los tres muelles.
14. Desmontar el interruptor y el alojamiento de cojinete superior de la cubierta del interruptor. **Instalar:**
15. Insertar el conjunto de alojamiento de cojinete superior y el interruptor de montaje en la cubierta del interruptor.
16. Alinear el interruptor y el alojamiento del cojinete con los orificios de montaje de la cubierta e instalar los tres tornillos de montaje.
17. Deslice los resortes en los tornillos e instalar la placa de bloqueo en los muelles. Apriete los tornillos de tres vueltas en la placa de bloqueo.
18. Posición el cable del interruptor a través del cuenco de la palanca de cambio y colocar el conjunto de extremo superior en la parte superior de la taza.
19. Colocar la palanca de cambios hacia abajo y el conjunto de interruptor de la señal en la parte superior de la chaqueta, insertar las lengüetas de placa de bloqueo en las ranuras.
20. Empuje hacia abajo el conjunto de la cubierta y gire en sentido horario para bloquear el conjunto en su posición.
21. Apriete los tornillos de montaje de la señal.
22. Retire el soporte del mástil de la chaqueta, luego instalar el cableado, la cubierta del cableado y el clip, y coloque y apriete las abrazaderas de soporte.
23. Instalación de un anillo C en el eje.
24. Instalación del indicador de cuadrante y el montaje de la lámpara en la columna si así equipadas.
25. Instalar la cubierta mástil inferior cubierta de guarnición si lo tiene.
26. Instalar el mando intermitente de cuatro vías y la palanca de señal de giro.

WWW.MULTIMANUALES.CL

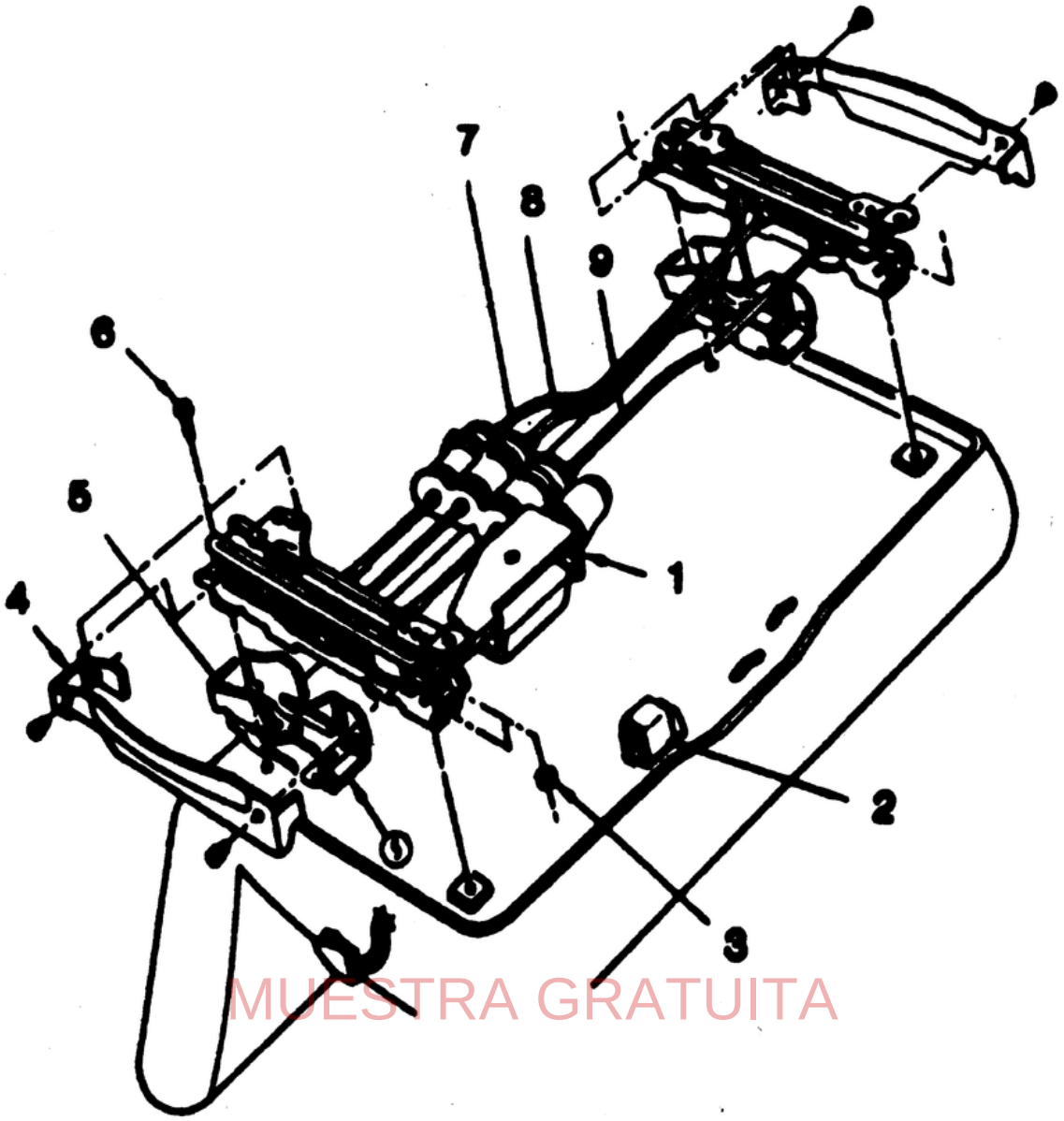

MUESTRA GRATUITA

1. Transmission assembly
2. Seat relay
3. Nut
4. Adjuster track lower cover
5. Adjuster track upper cover
6. Adjuster-to-seat frame attaching bolts
7. Horizontal drive cable
8. Rear vertical drive cable
9. Front vertical drive cable

WWW.MULTIMANUALES.CL