MG3 CROSS

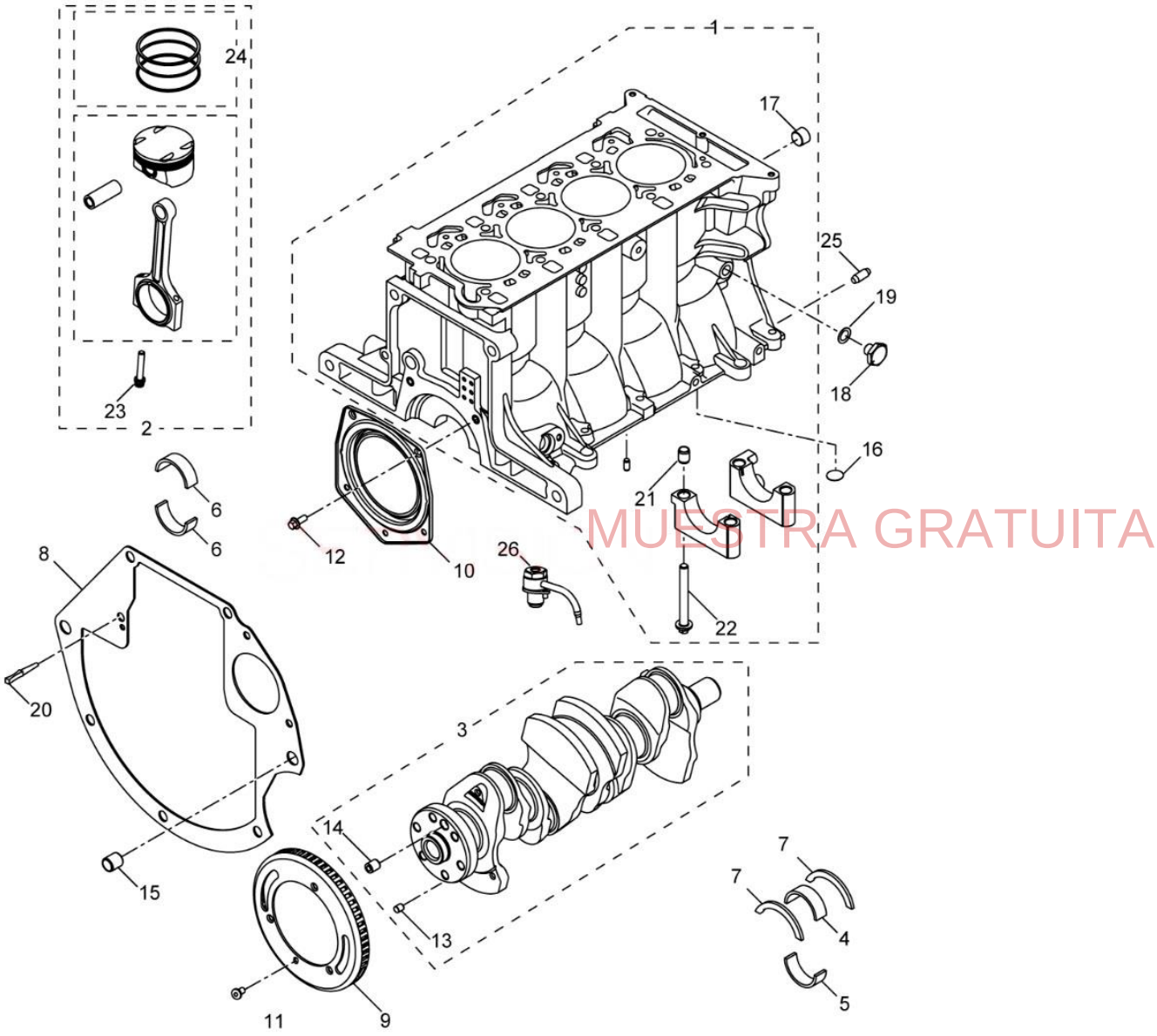

MUESTRA GRATUITA

WWW.MULTIMANUALES.CL

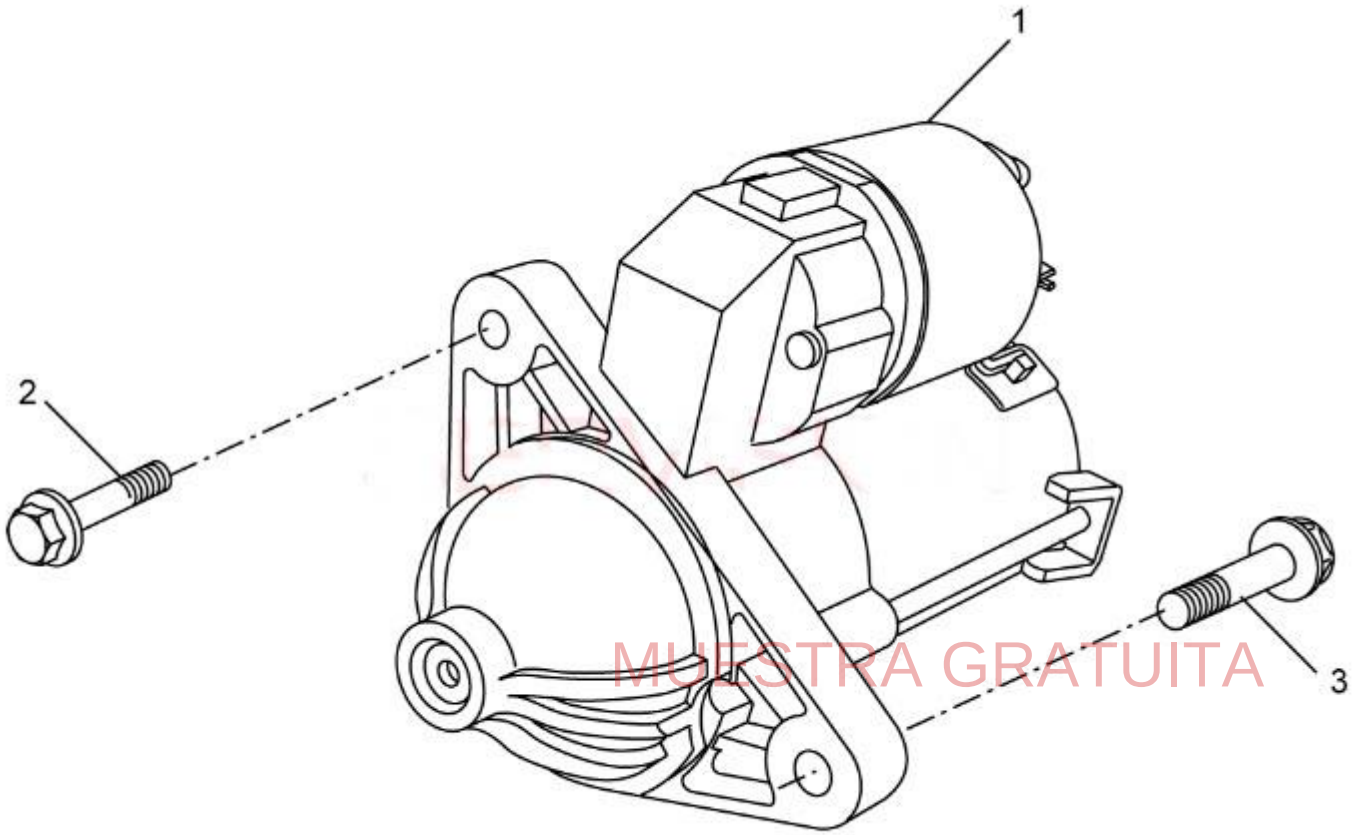

MUESTRA GRATUITA

foto	No.	artículo	nombre / descripción	el modelo	el precio	disponibilidad
	1	30005443	STARTER ASM starter 1.	Z1 Z2 Z3 Z4 Z5 Z7 ZA ZB	$ 200.00	orden
	2	90000916	BOLT / SCREW-ENG MT	Z1 Z2 Z3 Z4 Z5 Z7 ZA ZB	$ 0.00	orden

WWW.MULTIMANUALES.CL

	13th	10064950	CLAPBOARD-OIL BLOCK	Z2 Z5 Z7 ZC ZD	$ 0.00	orden
	14º	10064945	PLACA DE BLOQUEO DE BOLT-OIL	Z2 Z5 Z7 ZC ZD	$ 0.00	orden
	15º	10064889	CAMBIO Y SELECTOR DEL EJE SHAFT	Z2 Z5 Z7 ZC ZD	$ 0.00	orden
	16	10064895	PIN DE RESORTE COMBINADO	Z2 Z5 Z7 ZC ZD	$ 0.00	orden
	17mo	10064906	BRAZO DE CAMBIO GUIDE-GEAR	Z2 Z5 Z7 ZC ZD	$ 0.00	orden
	18th	10064896	ENSAMBLE DE ENCLAVAMIENTO	Z2 Z5 Z7 ZC ZD	$ 0.00	orden
	19	10064902	CUBIERTA DE CONTROL DE TORNILLO	Z2 Z5 Z7 ZC ZD	$ 0.00	orden
	20	10064797	EJE DE LIBERACIÓN DE ENCHUFE Y EMBRAGUE	Z2 Z5 Z7 ZC ZD	$ 0.00	orden
	21	10064800	LIBERACIÓN DE PALANCA-EMBRAGUE	Z2 Z5 Z7 ZC ZD	$ 0.00	orden
	23	10064904	PLATE-5TH / R GEARS	Z2 Z5 Z7 ZC ZD	$ 0.00	orden
	24	10064905	SNAP RING-5TH / R GEARS	Z2 Z5 Z7 ZC ZD	$ 0.00	orden
	25	10064910	REGRESO DE LA PRIMAVERA-5ª / R GEARS	Z2 Z5 Z7 ZC ZD	$ 0.00	orden

MUESTRA GRATUITA

	1	30003602	STRUT KIT-FRT SUSP-R amortiguador delantero derecho	Z1 Z2 Z3 Z4 Z5 Z7	$ 60.00	orden
	1	30009866	STRUT KIT-FRT SUSP-L amortiguador delantero izquierdo	Z1 Z2 Z3 Z4 Z5 Z7	$ 60.00	orden
	1	10039824	STRUT KIT-FRT SUSP-R amortiguador delantero derecho	ZA ZB ZC ZD	$ 60.00	orden
	1	10039821	STRUT KIT-FRT SUSP-L amortiguador delantero izquierdo	ZA ZB ZC ZD	$ 60.00	orden
	2	30003605	PRIMAVERA ASM-FRT amortiguador de muelle delantero	Z1 Z2 Z3 Z4 Z5 Z7	$ 15.00	orden
	2	10039814	PRIMAVERA ASM-FRT amortiguador de muelle delantero	ZA ZB ZC ZD	$ 15.00	orden
	3	30004445	COVER-FRT SUSP STRUT amortiguador delantero	Z1 Z2 Z3 Z4 Z5 Z7 ZA	$ 9.00	orden
	4	30004446	Parachoques amortiguador SPRING-FRT AUX	Z1 Z2 Z3 Z4 Z5 Z7	$ 1.00	orden
	4	10039876	Parachoques amortiguador SPRING-FRT AUX	ZA ZB ZC ZD	$ 5.00	hay
	5	30003604	AISLADOR ASM-FRT S	Z1 Z2 Z3 Z4 Z5 Z7 ZA	$ 0.00	orden
	Sexto	10056881	PAD-FRT SUSP UPR SPR	Z1 Z2 Z3 Z4 Z5 Z7 ZA	$ 6.00	orden

MUESTRA GRATUITA

WWW.MULTIMANUALES.CL

foto	No.	artículo	nombre / descripción	el modelo	el precio	disponibilidad
	1	10076920-ASA	PALANCA DE FRENO A	Z1 Z2 Z3 Z4 Z5 Z7 ZA	$ 0.00	orden
	1	10092347-ASA	PALANCA DE FRENO A	Z1 Z2 Z3 Z4 Z5 Z7 ZA	$ 0.00	orden
	1	10076920-ESA	PALANCA DE FRENO A	Z1 Z2 Z3 Z4 Z5 Z7	$ 0.00	orden
	1	10092347-ESA	PALANCA DE FRENOS AS	Z1 Z2 Z3 Z4 Z5 Z7	$ 0.00	orden
	1	10076921-ESA	PALANCA DE FRENO A	ZD	$ 0.00	orden
	2	90001945	NUT-PARK BRK LVR	Z1 Z2 Z3 Z4 Z5 Z7 ZA	$ 0.00	orden
	3	30005813	BRACKET-CABLE ASSY soporte de la palanca del freno de estacionamiento	Z1 Z2 Z3 Z4 Z5 Z7 ZA	$ 0.00	orden
	4	90001946	NUT-H / BRK CBL BRKT	Z1 Z2 Z3 Z4 Z5 Z7 ZA	$ 0.00	orden
	5	30005829	CABLE ASSY-HANDBR L cable de freno de mano izquierdo	Z1 Z2 Z3 Z4 Z5 Z7 ZA	$ 12.00	orden
	Sexto	30005828	CABLE ASSY-HANDBR R Cable de freno derecha	Z1 Z2 Z3 Z4 Z5 Z7 ZA	$ 12.00	orden
	Séptimo	90000046	PERNO / TORNILLO-H / BRK	Z1 Z2 Z3 Z4 Z5 Z7 ZA	$ 0.00	orden

MUESTRA GRATUITA

WWW.MULTIMANUALES.CL

	11mo	30014457	TUBO SECUNDARIO SEAL-HTR	Z1 Z2 Z3 Z4 Z5 Z7 ZA ZB	$ 0.00	orden
	12º	10073460	ACTUADOR-INL y OTLT	Z1 Z2 Z3 Z4 Z5 Z7 ZA ZB	$ 0.00	orden
	13th	10043838	Perno-soplador	Z1 Z2 Z3 Z4 Z5 Z7 ZA ZB	$ 0.00	orden
	14º	90000047	PERNO / TORNILLO-HTR	Z1 Z2 Z3 Z4 Z5 Z7 ZA ZB	$ 0.00	orden
	15º	90001943	Tuerca NUT-HTR	Z1 Z2 Z3 Z4 Z5 Z7 ZA ZB	$ 0.00	orden
	16	10043839	SENSOR-EVP TEMP	Z1 Z2 Z3 Z4 Z5 Z7 ZA ZB	$ 0.00	orden
	17mo	30016129	SOPORTE ASM-HTR y A / C EVPR & BLO MDL	Z1 Z2 Z3 Z4 Z5 Z7 ZA ZB	$ 0.00	orden
	18th	30016132	CONTROL ASM-BLO	Z1 Z2 Z3 Z4 Z5 Z7 ZA ZB	$ 0.00	orden
	19	30016123	INSULATOR-HTR y A / C EVPR & BLO MDL	Z1 Z2 Z3 Z4 Z5 Z7 ZA ZB	$ 0.00	orden
	20	30016122	COVER-HTR y A / C EVPR MDL SI	Z1 Z2 Z3 Z4 Z5 Z7 ZA ZB	$ 0.00	orden
	21	90001942	TUERCA	Z1 Z2 Z3 Z4 Z5 Z7 ZA ZB	$ 0.00	orden
	22	10042427	DUCTO ASM-AIR DISTR RR tapón de cierre	Z1 Z2 Z3 Z4 Z5 Z7 ZA ZB	$ 3.00	hay

MUESTRA GRATUITA

WWW.MULTIMANUALES.CL

foto	No.	artículo	nombre / descripción	el modelo	el precio	disponibilidad
	1	10085796	GLASS ASSY - WINDSCR teñió el vidrio del viento, y el parabrisas del sensor de lluvia con sensor de lluvia	ZB ZD	$ 195.00	hay
	1	10114945	GLASS ASSY - WINDSCR vidrios de viento tintados, sin sensor de lluvia parabrisas sin sensor de lluvia	Z1 Z2 Z3 Z4 Z5 Z7 ZA	$ 195.00	hay
	1	10095490	GLASS ASSY - WINDSCR cristal de viento transparente	Z1 Z2	$ 0.00	orden

MUESTRA GRATUITA

WWW.MULTIMANUALES.CL

	10	10149780	SEAL-O / S RR VIEW MIR-R	Z1 Z2 Z3 Z4 Z5 Z7 ZA ZB	$ 0.00	orden
	11mo	10149781	BULB-FRT SI T / SIG LP	Z1 Z2 Z3 Z4 Z5 Z7 ZA ZB	$ 0.00	orden

MUESTRA GRATUITA

WWW.MULTIMANUALES.CL