3. Instalar el sensor de la relación aire combustible 1 usando herramienta adecuada (A) y apriete a la especificación (si eliminado).

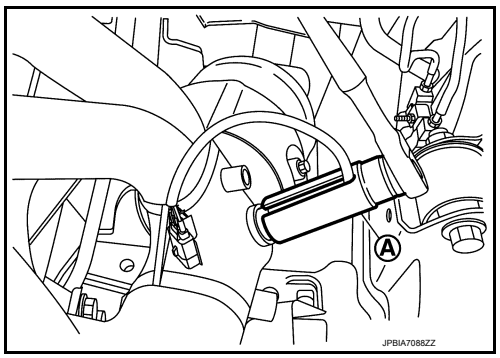

PRECAUCIÓN:

- **Tenga cuidado de no dañar sensor de relación aire-combustible.**
- **Descarte cualquier sensor de la relación aire combustible que ha sido dejado caer desde una altura de más de 0,5 m (19,7 pulgadas) sobre una cara sur- duro tal como un suelo de hormigón; reemplazar por uno nuevo.**
- **No sobre-apriete el sensor de la relación aire combustible 1. Si lo hace, puede causar daños en el sensor de la relación aire combustible 1, dando como resultado un mal funcionamiento y el MIL viniendo sobre.**

4. Instalar la cubierta del colector de escape (1).

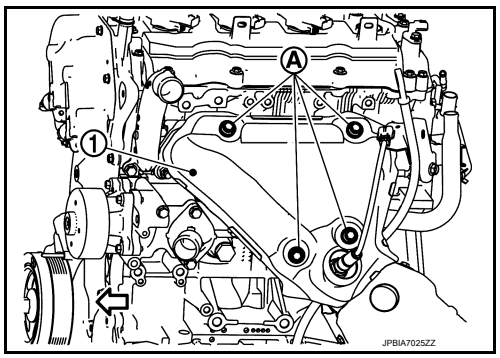

(UN) : Tornillos:

⇦ Frontal

PRECAUCIÓN:

No vuelva a usar pernos.

5. Instalación de los componentes restantes es en el orden inverso al desmontaje.

Inspección

INFOID: 0000000014267063

INSPECCIÓN DESPUÉS DEL RETIRO

Distorsión de superficie

- Compruebe la distorsión de la superficie de la superficie de acoplamiento del colector de escape con una regla (A) y una galga de espesores (B).

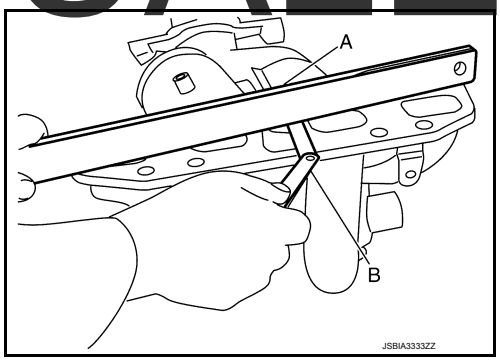

Límite : **Referirse a EM-118, "tubo de escape" .**

- Si se supera el límite, sustituir colector de escape.

MULTIMANUALES

Inyector de combustible y el tubo de combustible Vista

esquemática

INFOID: 0000000014267064

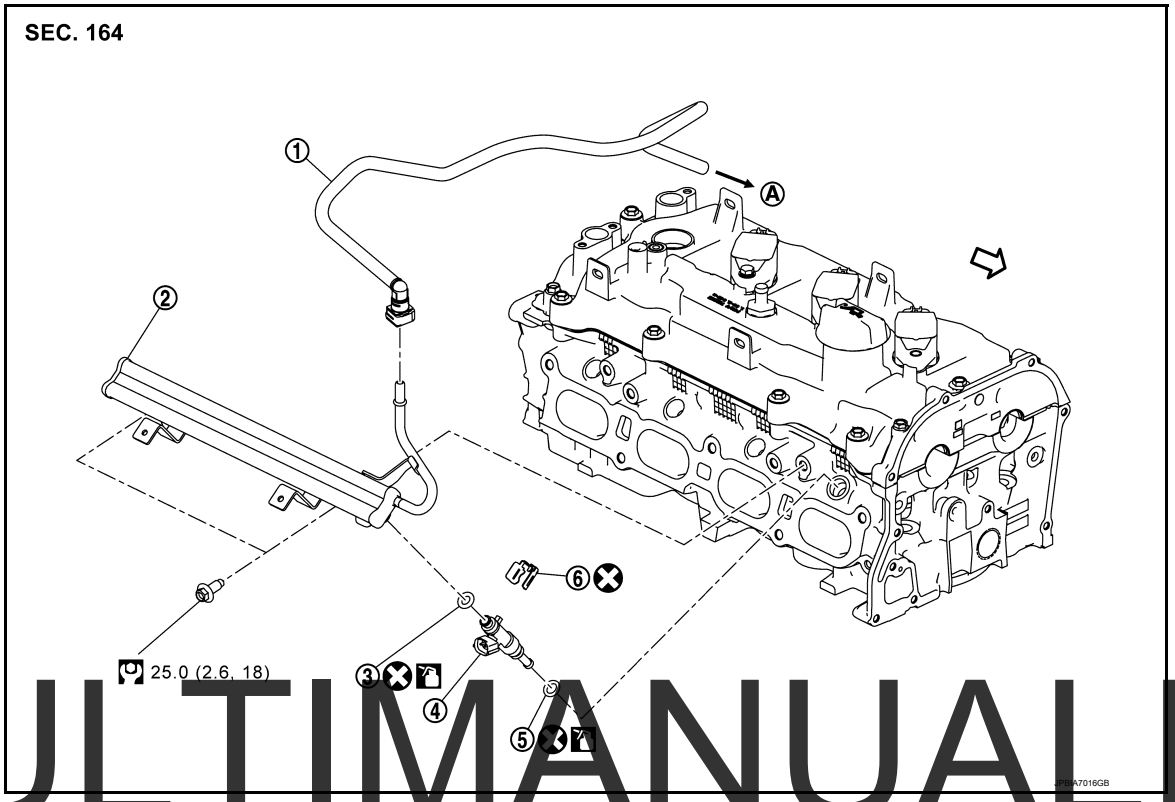

MULTIMANUALES

1. manguera de alimentación de combustible	tubo 2. Combustible	3. O-ring (negro)
4. Inyector de combustible	5. O-ring (verde)	6. Clip
A. Para bajo tuberías piso	frente del motor	

PRECAUCIÓN:

No retirar o desmontar piezas menos que se indique en la figura.

Desmontaje e instalación

INFOID: 0000000014267065

ADVERTENCIA:

- **Poner un "PRECAUCIÓN: inflamable" signo en el taller.**
- **Asegúrese de trabajar en un área bien ventilada y amueblar un taller con CO_2 extintor de incendios.**
- **No fumar durante el mantenimiento del sistema de combustible. Mantenga llamas y chispas lejos del área de trabajo. NOTA:**

Al retirar componentes tales como mangueras, tubos / líneas, etc., el casquillo o aberturas de enchufe para evitar que el fluido ing derrames.

ELIMINACIÓN

1. Soltar la presión de combustible. Referirse a EC-140, "Procedimientos de Trabajo" .
2. Desconectar el terminal negativo de la batería. Referirse a PG-154, "Despiece" .
3. Retirar el colector de admisión. Referirse a EM-36, "Despiece" .

4. conector de desconexión rápida (A) con el siguiente procedimiento:

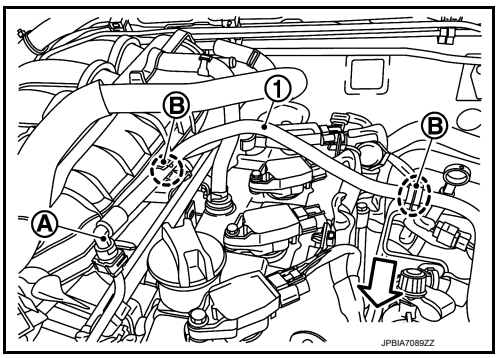

⇦ : Recepción

a. Desconectar la manguera de alimentación de combustible (1) de abrazadera de la manguera soporte (B).

segundo. Desenganche (A) y tire hacia arriba (B) el trinquete de la alimentación de combustible conector de la manguera de retención (C) para desconectar la manguera de alimentación de combustible de la bomba de combustible de alta presión.

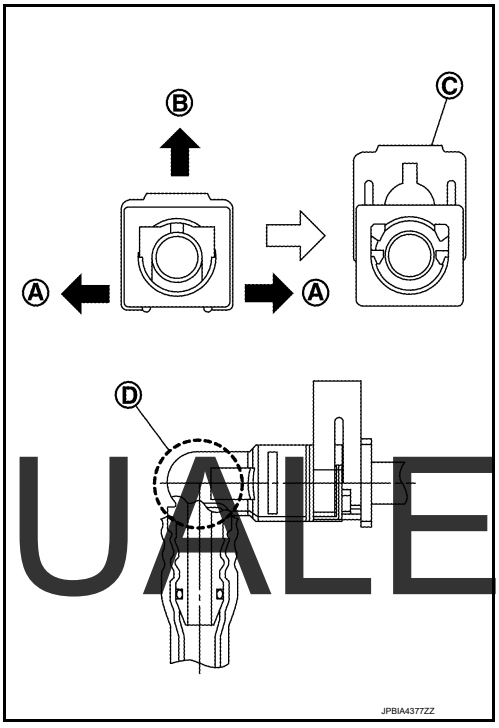

PRECAUCIÓN:

- **Mantenga las piezas lejos de fuentes de calor. Sobre todo, tenga cuidado cuando la soldadura se lleva a cabo alrededor de ellos.**
- **No exponer a partes electrolito de la batería u otros ácidos.**
- **No hacer la conexión doblado o giro entre el conector rápido y la manguera de alimentación de combustible (con amortiguador) durante la instalación / desinstalación.**
- **Tire de retención conector rápido (D).**
- **No retire el dispositivo de retención.**
- **Preparar una bandeja y residuos de antemano como combustible se escapa.**
- **No tire con fuerza lateral aplicada. O-ring dentro de conector rápido puede estar dañado.**

el color de retención : Rojo

MULTIMANUALES

- **Para evitar daños en cada articulación y protegerla de la entrada de objetos extraños, cubrir la unión con la bolsa de plástico (A) o un equivalente. NOTA:**

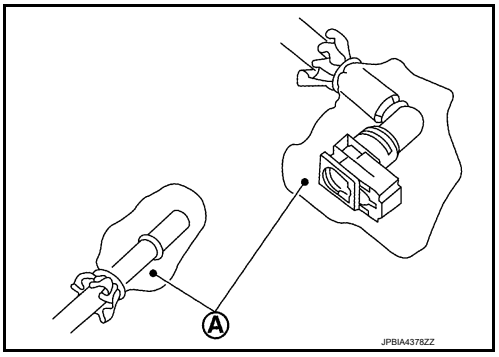

Si la manguera de alimentación de combustible se ha quedado atascado, mantenga el tubo de combustible a mano y dis- conectarlo empujando y tirando.

5. conector de mazo Desconectar del inyector de combustible.

6. Retirar tubo de combustible y el conjunto de inyector de combustible.

- Aflojar los tornillos en el orden inverso tal como se muestra.

⇦ : Parte delantera del motor

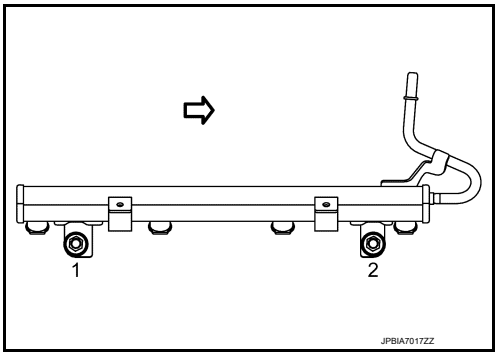

PRECAUCIÓN:

- **Tenga cuidado para evitar cualquier interferencia con el inyector de combustible.**
- **Use un trapo de taller para absorber cualquier fuga de combustible del tubo de combustible.**

7. Retire inyector de combustible del tubo de combustible con el siguiente procedimiento:

a. Abrir y retirar el clip (1).

segundo. Eliminar inyector de combustible (2) del tubo de combustible (3) tirando recta.

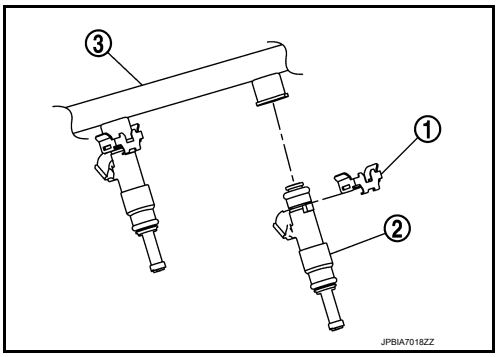

PRECAUCIÓN:

- **Tenga cuidado con el combustible que pueda salir del tubo de combustible restante.**
- **Tenga cuidado de no dañar la boquilla del inyector de combustible durante la extracción.**
- **No golpee ni deje caer el inyector de combustible.**
- **No desmonte inyector de combustible.**

do. Retire la junta tórica.

INSTALACIÓN

MULTIMANUALES

1. Instalar juntas tóricas para inyector de combustible.

PRECAUCIÓN:

- **No vuelva a utilizar juntas tóricas.**
- **Superior e inferior juntas tóricas son diferentes. Tenga cuidado de no confundirlos.**

lado del tubo de combustible	**: Negro**
lado de la boquilla	**: Verde**

- **Manejar junta tórica con las manos desnudas. No use guantes.**
- **Lubricar la junta tórica con aceite de motor nuevo.**
- **No limpie junta tórica con disolvente.**
- **Compruebe que la junta tórica y su parte de acoplamiento están libres de materiales extraños.**
- **Al instalar la junta tórica, tener cuidado de no rayar con la herramienta o las uñas. También tenga cuidado de no torcer o estirar la junta tórica. Si la junta tórica se estira durante la instalación, no introduzca rápidamente en el tubo de combustible.**
- **Insertar O-ring recta en el tubo de combustible. No descentrar o torcerla.**

2. Instalar inyector de combustible para alimentar el tubo con el siguiente procedimiento:

a. Insertar clip (4) en el montaje del clip ranura (A) en el inyector de combustible (1).

(2) : O-ring (Negro) (3)
: O-ring (verde)

- Insertar clip de modo que la protrusión (B) de partidos inyector de combustible escotadura (C) de clip.

PRECAUCIÓN:
- **No vuelva a utilizar el clip. Reemplazalo con uno nuevo.**
- **Tenga cuidado de mantener el clip de interferir con la junta tórica. Si se produce interferencia, reemplazar la junta tórica.**

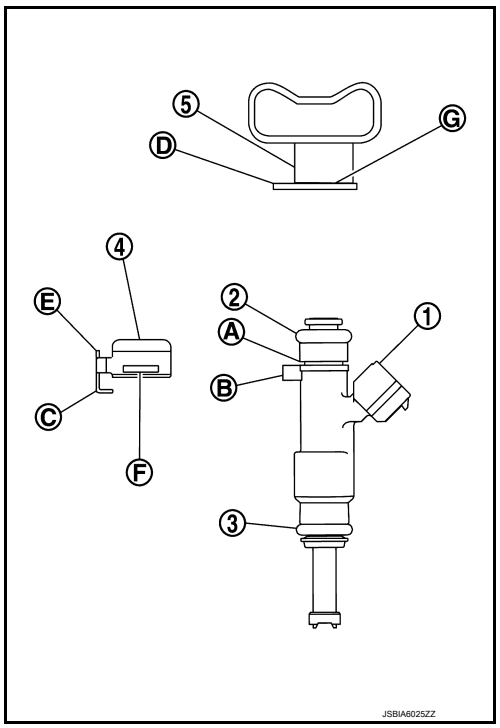

segundo. Inserte inyector de combustible en el tubo de combustible (5) con el clip adjunto.
- Insertarlo mientras que empareja al centro axial.
- Inserte inyector de combustible de modo que la protrusión (D) de partidos tubo de combustible de desconexión (E) del clip.
- Compruebe que la brida del tubo de combustible (G) está fijado de forma segura en la ranura de fijación de pestaña (F) en clip.

do. Compruebe que la instalación se ha completado mediante la comprobación de que el inyector de combustible no gira o se sale.

3. Conjunto de tubo de combustible y el conjunto de inyector de combustible en su posición para la instalación en la cabeza del cilindro.

PRECAUCIÓN:
Tenga cuidado de no interferir con la boquilla del inyector de combustible.

4. Instalar tubo de combustible y conjunto de inyector en cilindro.
- Apretar los pernos en el orden como se muestra.

⇦ : Parte delantera del motor

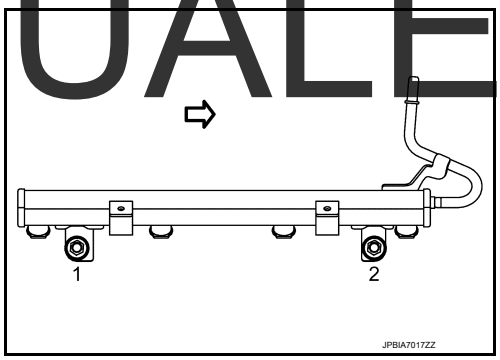

5. Conecte el conector del arnés de inyector de combustible.

6. Conectar el tubo de alimentación de combustible con el siguiente procedimiento, y los instalan la manguera de alimentación de combustible.

a. Comprobar no hay sustancias extrañas se depositan en y alrededor de juego de tubos y conector rápido, y ningún daño en ellos.

segundo. Conector rápido, se añade poco a poco, la alineación con el eje del tubo a juego.

do. Inserte el dispositivo de retención hasta que encaje y comprobar el dispositivo de retención está bloqueada.
Después de la inserción, tire del conector y compruebe que el conector está bloqueado.

(UN) : Posición de bloqueo (B)
: Posición de desbloqueo

PRECAUCIÓN:
Si retenedor no se puede instalar sin problemas, conector rápido puede ser que no se han instalado correctamente. Compruebe la conexión de nuevo.

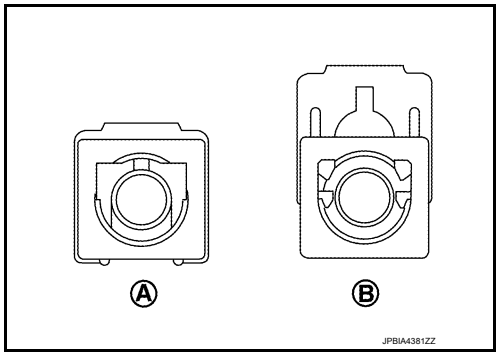

re. Después de fijar el conector rápido y fijar la manguera en la abrazadera.

7. Instalar colector de admisión. Referirse a EM-36, "Despiece" .

MULTIMANUALES