

BH3HD20000A
Caballete para industria pesada (20 t)

DETALLES DEL PRODUCTO

- Caballete para 20 t, especialmente diseñado para aplicaciones en industria pesada
- Estructura reforzada para proporcionar una mayor seguridad cuando sostiene cargas
- Sistema de seguridad con pasador con agarre de goma
- Altura máxima de 1150 mm
- Plato en V de goma y especial para facilitar y garantizar los trabajos de carga
- Equipado con dos ruedas para proporcionar un transporte cómodo
- Homologación TÜV y certificado GS
- Se venden de forma individual

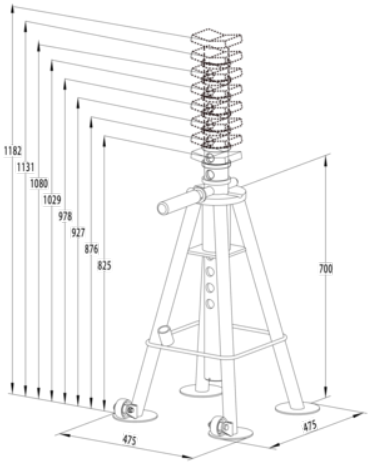

Follow the Fish!

ATRIBUTOS DE PRODUCTO

Producto						
BH3HD20000A	20000 kg	825 mm	1150 mm	47,5 x 47,5 cm		38.5 kg