KidsCool

kidscool chile kidscoolchile | KidsCool

INSTRUCCIONES DE MONTAJE

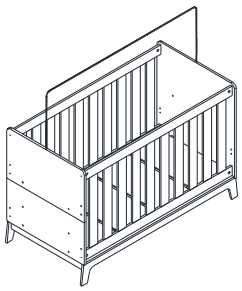

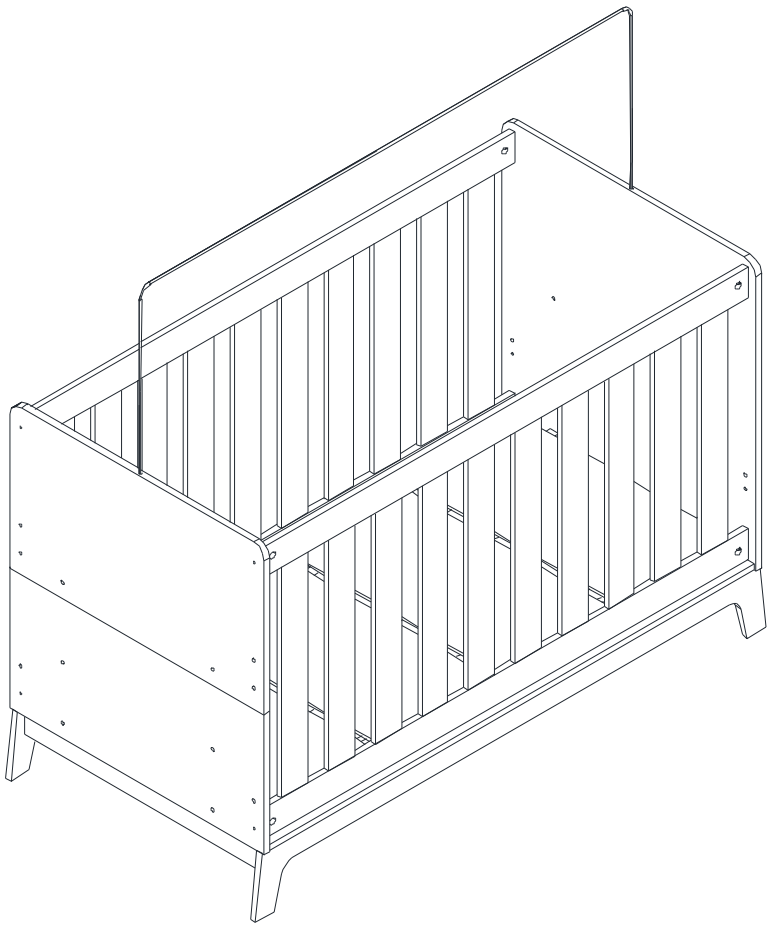

Producto transformado:
Sofá y Cama

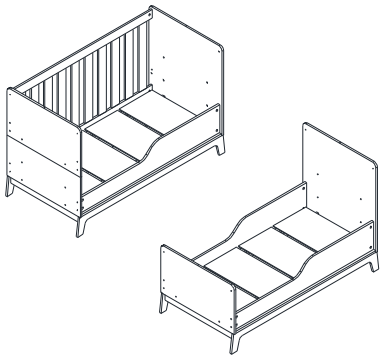

Colchón indicado para cuna:
Dimensión: 1,30m (0,5cm) x 60cm (±0,5cm)
Espesura: 12 cm (0,5cm) ±
Densidad: D18/18kg/m3 (±2,0kg/m3)

Cuna 3 Funciones Honey

Abajo las herramientas, no suministradas, pero necesarias para el montaje del producto.

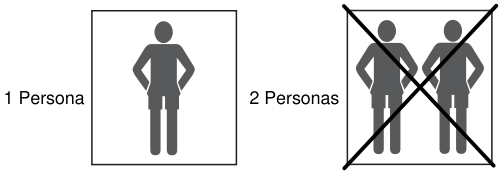

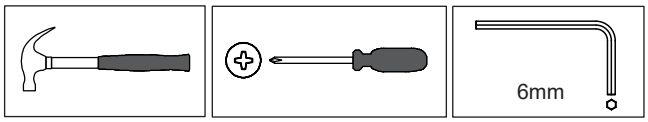

KidsCool

kidscool chile kidscoolchile | KidsCool

+56 2 29818704 / +56 9 83226010
web: www.kidscool.cl
Tabancura 1466, Vitacura, Santiago,
Región Metropolitana, Chile
Lunes a jueves: 09:30 a 18:30 hrs
Viernes: 09:00 a 17:30 hrs

Felicitaciones!

Usted acaba de adquirir un producto con la calidad Completa Muebles.

Recomendaciones
Los tornillos deben ser ajustados periódicamente.
Evitar golpes y contacto con objetos cortantes.

Manutención e Limpieza
Utilice un paño ligeramente humedecido con agua, seguido de un paño seco.
Nunca utilice productos químicos o abrasivos.

Alguna duda? *Hable con nosotros.*
Completa Ind. de Móveis Ltda
comercial@completamoveis.com.br

IDENTIFICACIÓN DE LAS PIEZAS

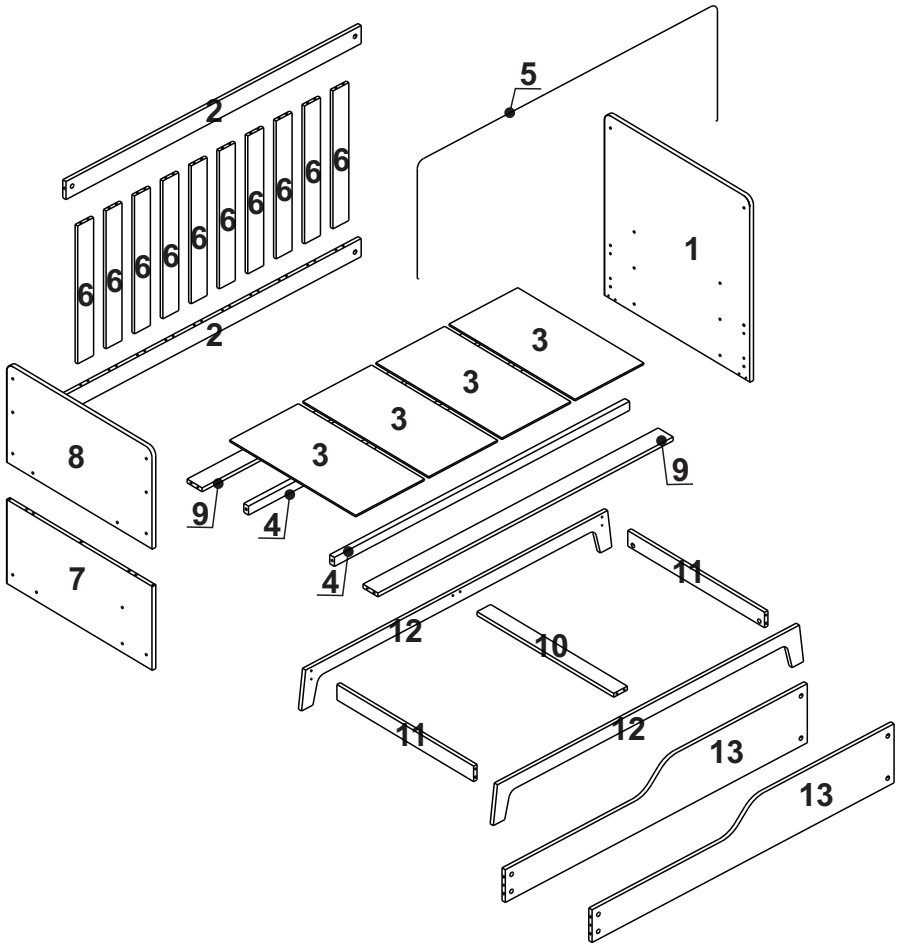

Nº	Descripción	Medidas/ Dimensiones (mm)	Qtd./Cant.
1	Cabeceira/Cabecera	710x680x15	01
2	Travessa grade/Travesaño reja	1300x70x15	04
3	Lastro/Lastrito	590x303x06	04
4	Suporte de lastro/Soporte lastrito	1300x35x22	02
5	Mosquiteiro/Mosquitero	1300	01
6	Palito da grade/Ripia de la reja	535x70x12	20
7	Peseira inferior/Piesera inferior	325x680x15	01
8	Peseira superior/Piesera superior	385x680x15	01
9	Travessa inferior/Travesaño inferior	1300x70x15	02
10	Travessa central Pés /Traviesa central pies	640x60x15	01
11	Travessa lateral Pés /Traviesa lateral pies	640x60x15	02
12	Pé frontal - traseiro /Pie delantero - trasero	1366x150x15	02
13	Barra Cama / Barra de cama	1300x224x15	02

Peso máximo recomendado siendo este uniformemente distribuido.

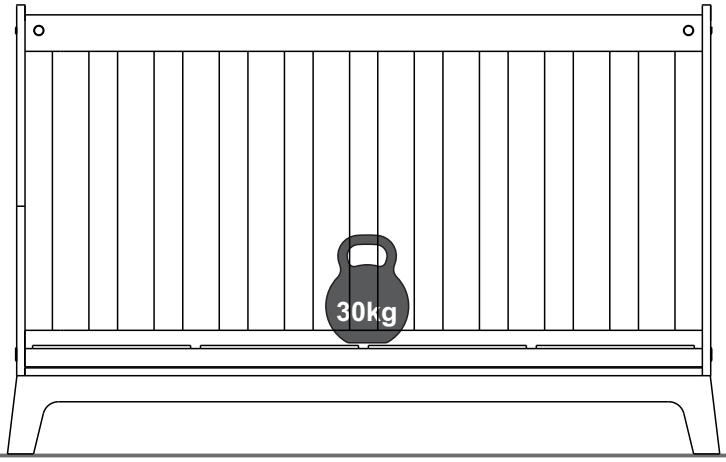

ACCESORIOS

Antes de comenzar la montaje separe todos los accesorios. En caso de duda sobre el tamaño de los accesorios, utilice la regla al pie de la página.

ID	Dibujo	Cant.
A	Porca cilíndrica macho/fêmea Tuerca cilindrica de encaje	08
B	Cavilha/Tarugo Ø8x50	03
C	Cavilha/Tarugo Ø6x50	80
D	Prego/Clavo 12x12	16
E	Bisnaga de cola/Tubo de pegamento	01
F	Parafuso p/bucha M6x30/Tornillo p/tuerca M6x30	04
G	Bucha americana/Cojinete	04
H	Parafuso/Tornillo 1/4x2"	08
I	Haste minifix/Tornillo minifix	08
J	Haste minifix duplo/Tornillo minifix doble	02
K	Tambor minifix	12
L	Cavilha/Tarugo Ø6x30	18
M	Cantoneira/Pieza L	04
N	Parafuso/Tornillo Ø3,5x14	16

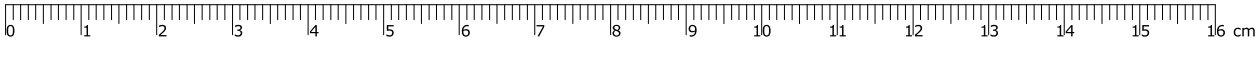

IMPORTANTE LEER CON ATENCIÓN Y GUARDAR PARA EVENTUALES CONSULTAS

ADVERTENCIAS:

a) No colocar o utilizar el producto cerca de llama abierta y otras fuentesde calor, tales como calentadores eléctricos, calentadores de gas e otras fuentes, ya que el material es inflamable.
b) No utilice la cuna si alguna parte está rota, rasgada o faltante. Utilice sólo piezas de repuesto recomendadas por el fabricante.
c) No dejar ningún objeto dentro o cerca de la cuna que puede servir de punto de apoyo y ofrecer riesgo de sofocación, atragantarse o estrangulamiento, como por ejemplo cuerdas, cordones de persianas/cortinas, protectores, almohadas, juguetes, hilos y cables de aparatos eléctricos.
d) Jamás utilizar más de uno colchón en la cuna.
e) Niños pequeños no puedem jugar, sin vigilancia, en las proximidades de la cuna.
f) El largo y el ancho del colchón utilizado en la cuna debe cumplir las especificaciones de esta instrucción de montaje.
g) **ATENCIÓN:** cuando el niño es capaz de escalar la cuna, él no puede más ser utlizado por este niño, pues la cuna fue construida para uso por niños con capacidad motora para sentarse, arrodilarse y/o levantarse solos, pero no tener habilidad para escalar la cuna.
h) Esto producto atiende la reglamentación para cunas infantiles, no siendo sus demás funciones sujetas a la reglamentación.
i) La cuna no puede ser alterada, sea en su estructura o en sus adornos, pues riesgos a la seguridad del niño puedem ser generados.

ORIENTACIONES

a) La Sociedad Brasileña de Pediatria orienta colocar el bebé para dormir con la barriga para arriba, pues disminuye en 70% el riesgo de muerte súbita. Recomendamos conversar con el pediatra de su hijo para más informaciones.
b) Sólo utilice la cuna quando esté totalmente armado conforme las Instrucciones de Montaje y después de asegurarse que su sistemas de bloqueo están debidamente accionados.
c) La cuna debe ser colocada encima de un piso horizontal.
d) La posición mas baja es la mas segura y la base debe siempre ser utilizada en esta posición assim que el bebé tenga edad suficiente para sentarse.
e) Antes que la cuna sea utilizada en su posición mas baja, se deben remover los dispositivos utilizados para apoyar la base en las posiciones más altas.
f) Las conexiones de montaje siempre deben ser apretadas adecuadamente y verificadas regularmente, en el curso del uso de la cuna, y siempre apretadas conforme sea necesario.
g) Si alguna pieza de la cuna se rompe o presenta defecto, se debe buscar asistencia técnica especializada y no realizar reparaciones caseras.
h) El espesor del colchón debe ser tal que la altura interna (de la superficie del colchón hasta el borde superior del armazón de la cuna) sea al menos 480mm en la posición más baja de la base de la cuna y al menos 180mm de la posición más elevada de la base de la cuna.
i) El largo y ancho del colchón utilizado con la cuna debe ser tal que nunca sea posible la formación de un espacio mayor a 30mm entre los lados o extremos y el colchón.

PRECAUCIÓN CON LA MANUTENCIÓN Y LIMPIEZA DE LA CUNA:

a) Usar paño limpio, ligeramente humedecido con detergente y después enjugar la superficie con paño seco.
b) Jamás dejar el mueble mojado, pues puede crear ampolla y relleno.
c) Evitar exposición directa al sol.
d) Utilizar sólo detergente neutro para limpieza del producto. Evitar productos abrasivos como el querosene.

EL REGISTRO EN EL INMETRO Y EL SELLO DE IDENTIFICACIÓN DE LA CONFORMIDAD ES REFERENTE SÓLO AL LA CUNA.

PRE ARMADO

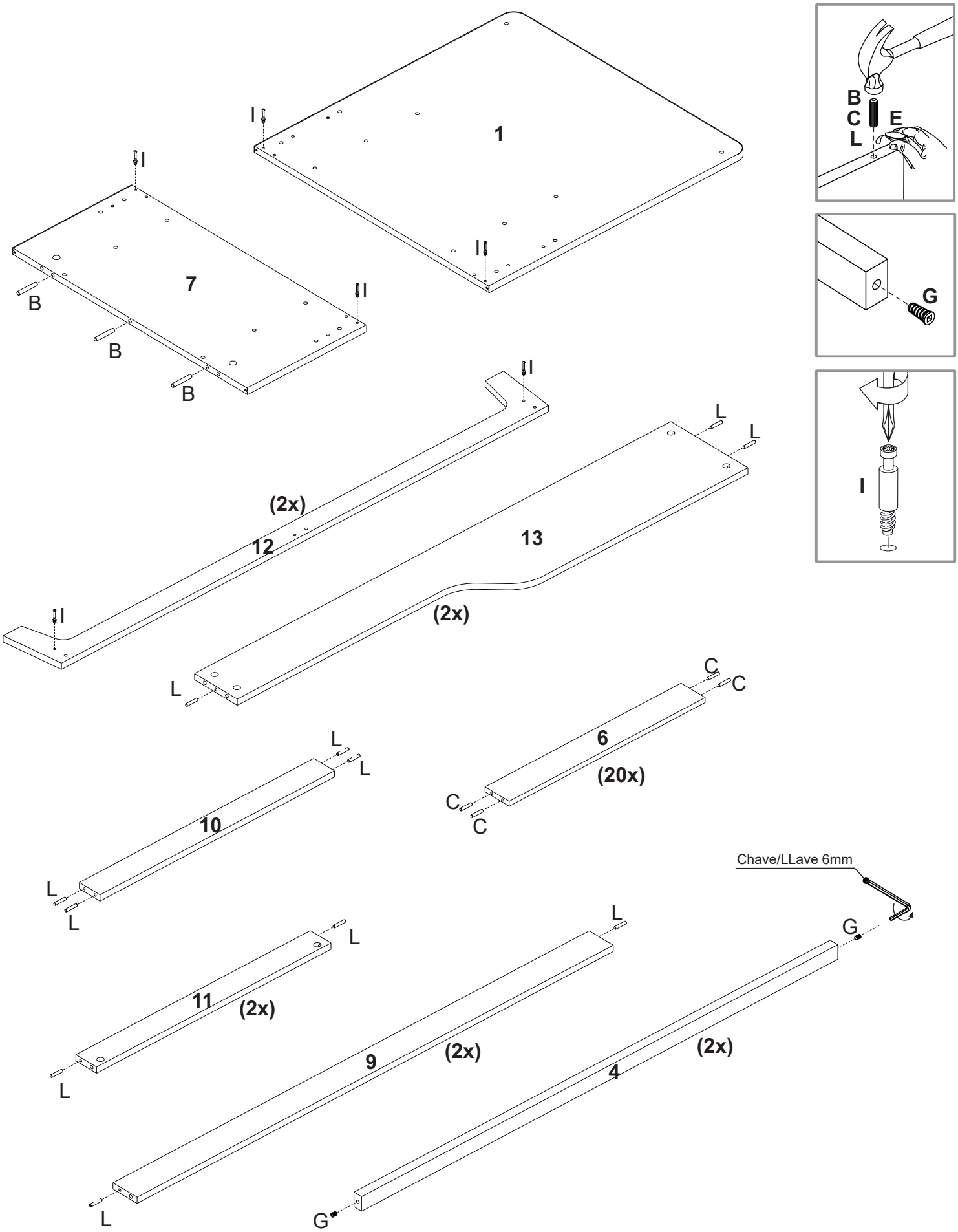

1
I
I
7
I
B
B
B
I
(2x)
12
I
L
L
13
(2x)
L
C
C
6
(20x)
C
C
L
L
10
L
L
Chave/LLave 6mm
L
G
L
11
(2x)
L
9
(2x)
L
4
(2x)
G
B
C
E
L
G
I

ARMADO

Paso 1

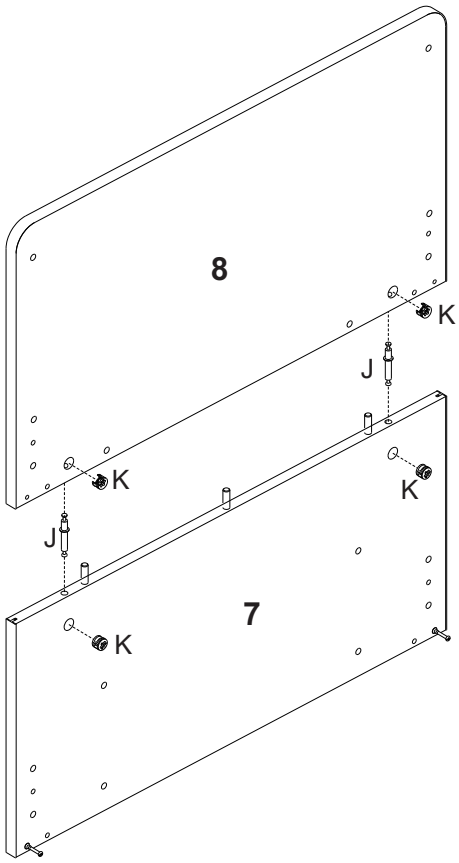

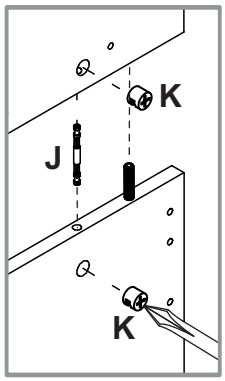

Paso 2

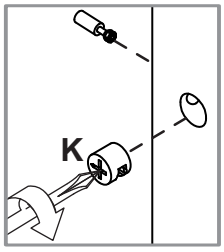

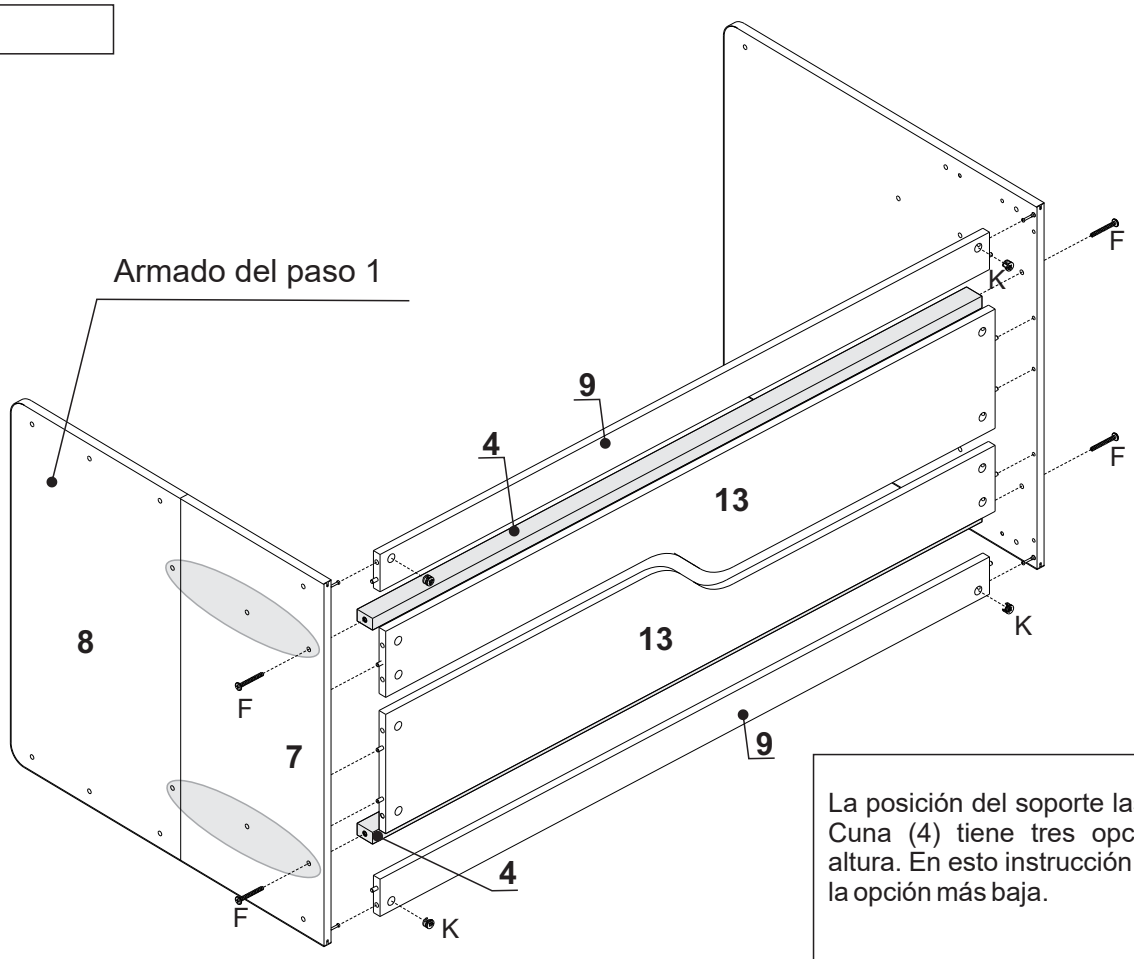

La posición del soporte lastrito de la Cuna (4) tiene tres opciones de altura. En esto instrucción utilizamos la opción más baja.

Paso 3

2x

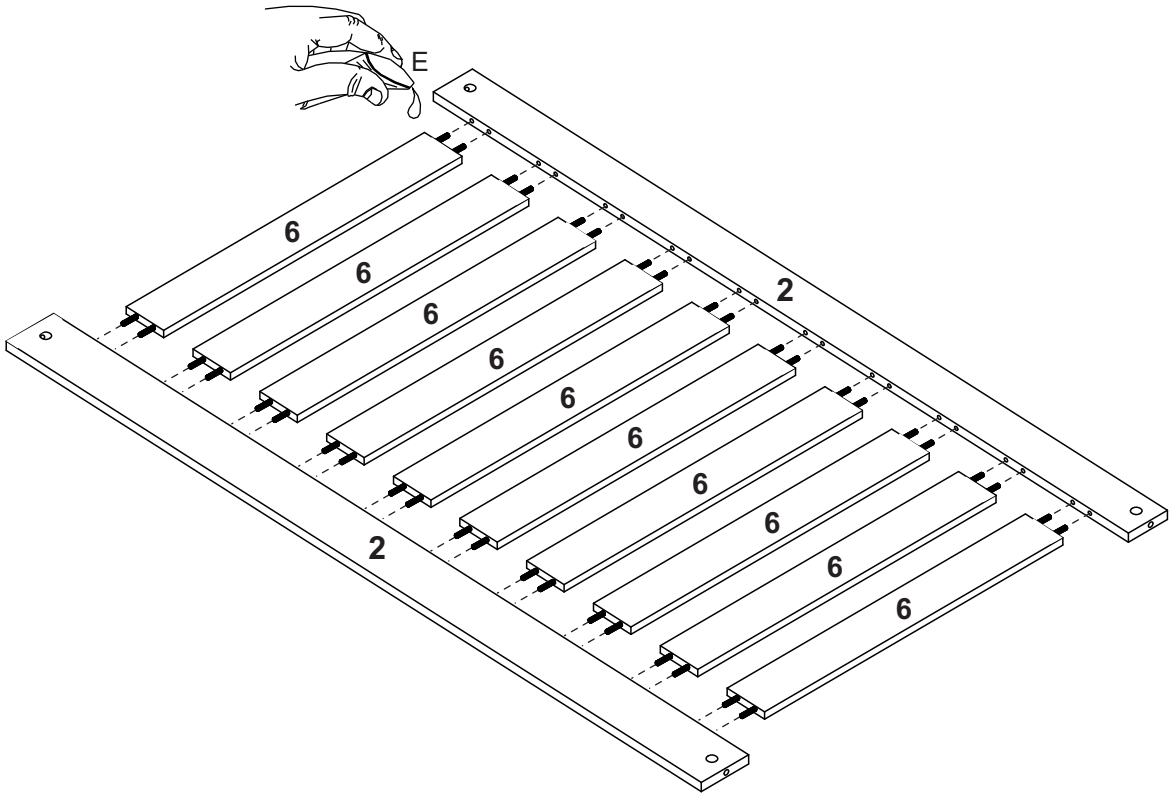

Paso 4

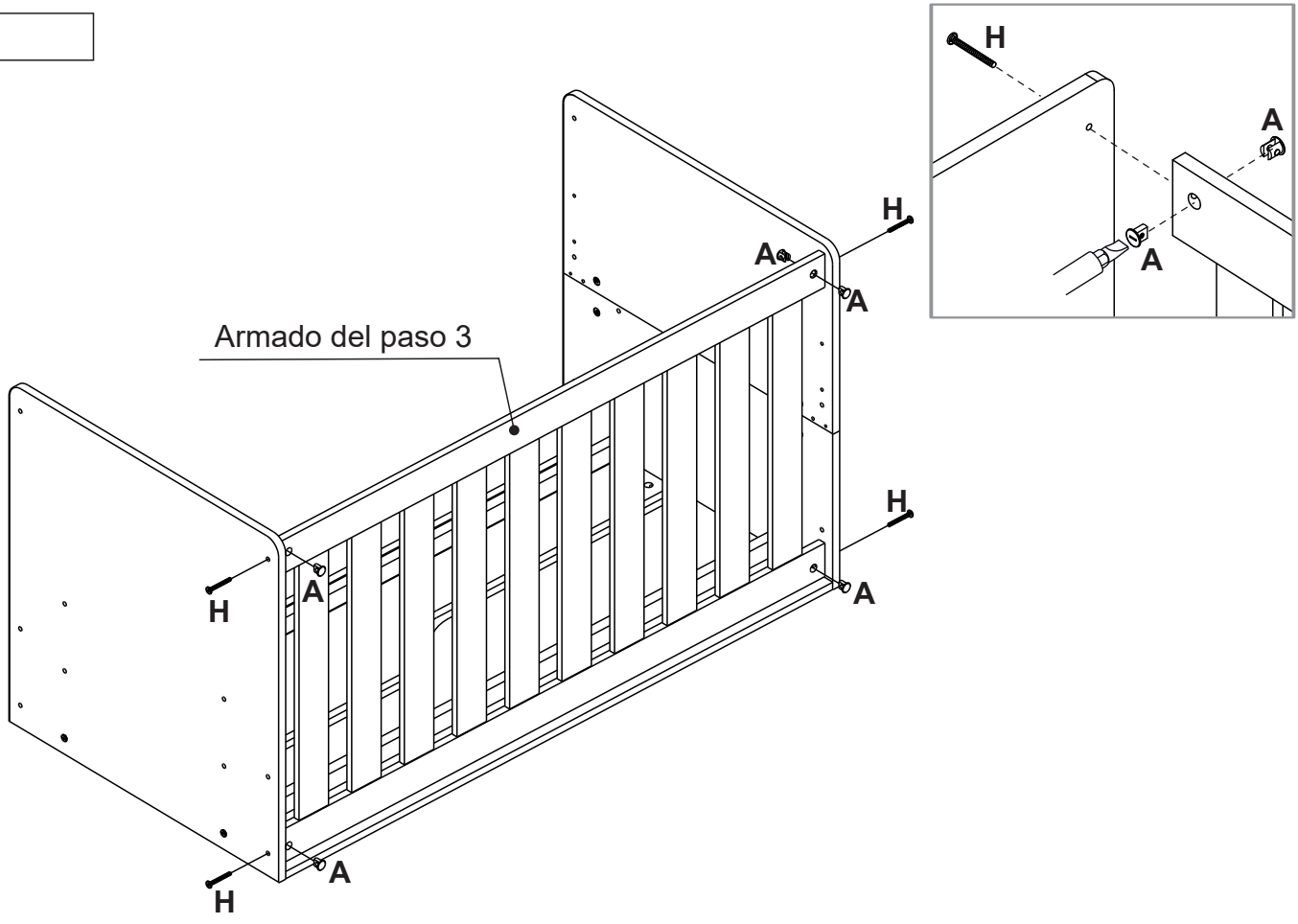

Paso 5

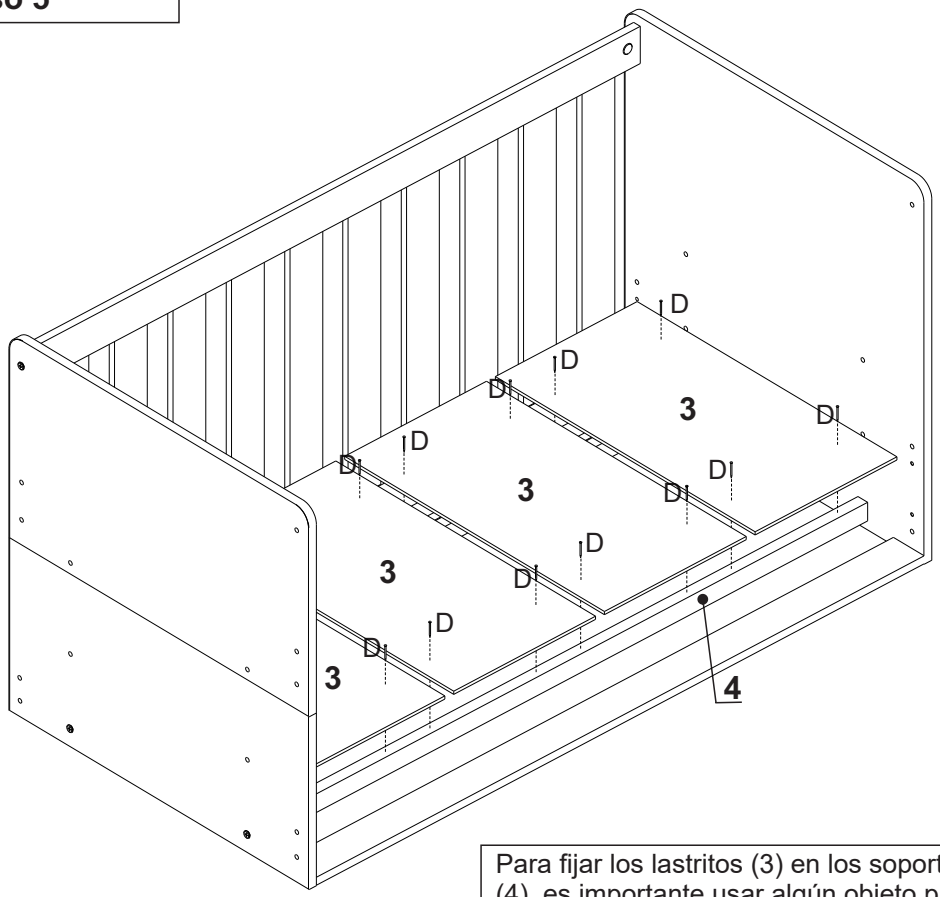

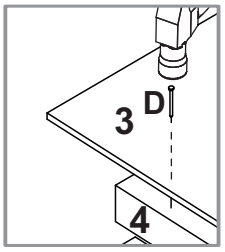

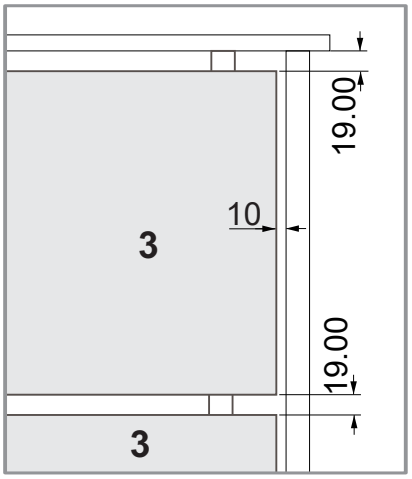

Distancias para lastritos:
Cabecera/Lastrito - 19mm

Entre los Lastritos - 19mm

Lastrito/Reja - 10mm

Para fijar los lastritos (3) en los soportes (4), es importante usar algún objeto para apoyar las piezas cuando utilizar el martillo.

Paso 6

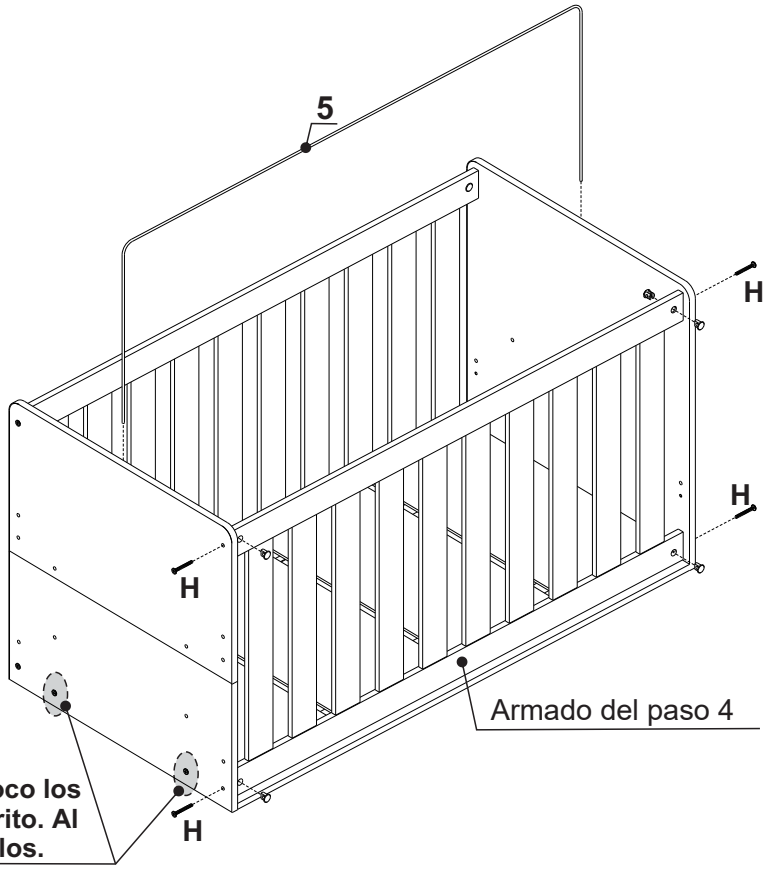

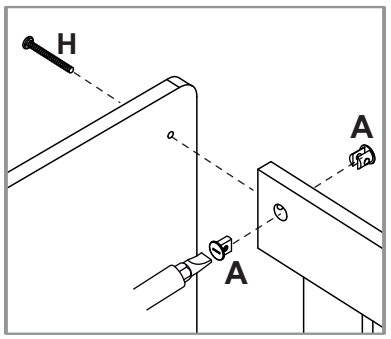

Para fijar la reja soltar un poco los tornillos del soporte de lastrito. Al final apretar todos los tornillos.

Paso 7

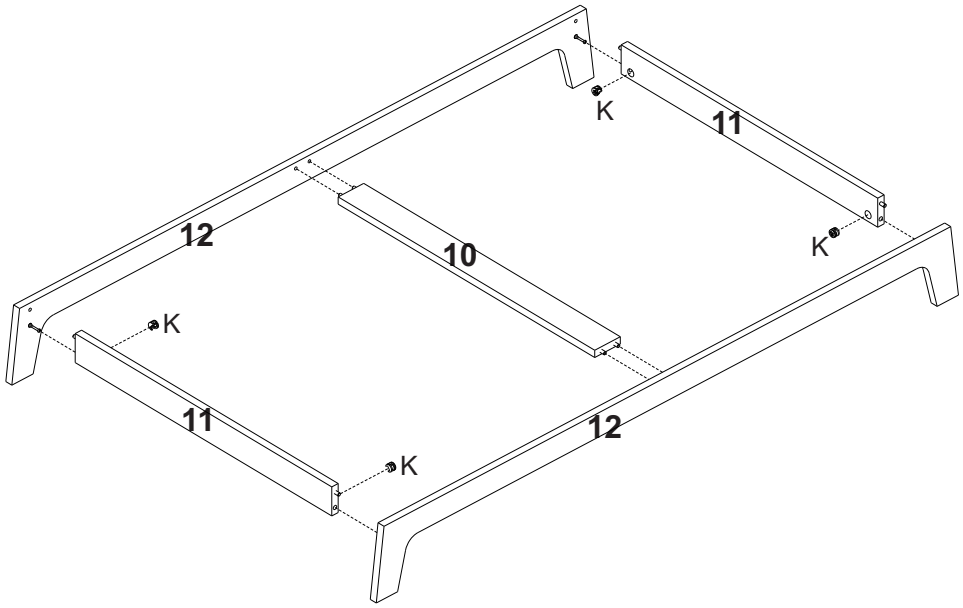

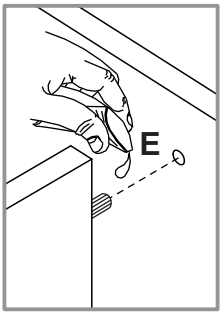

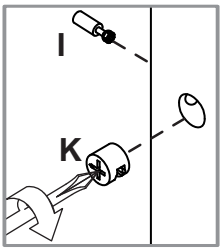

Paso 8

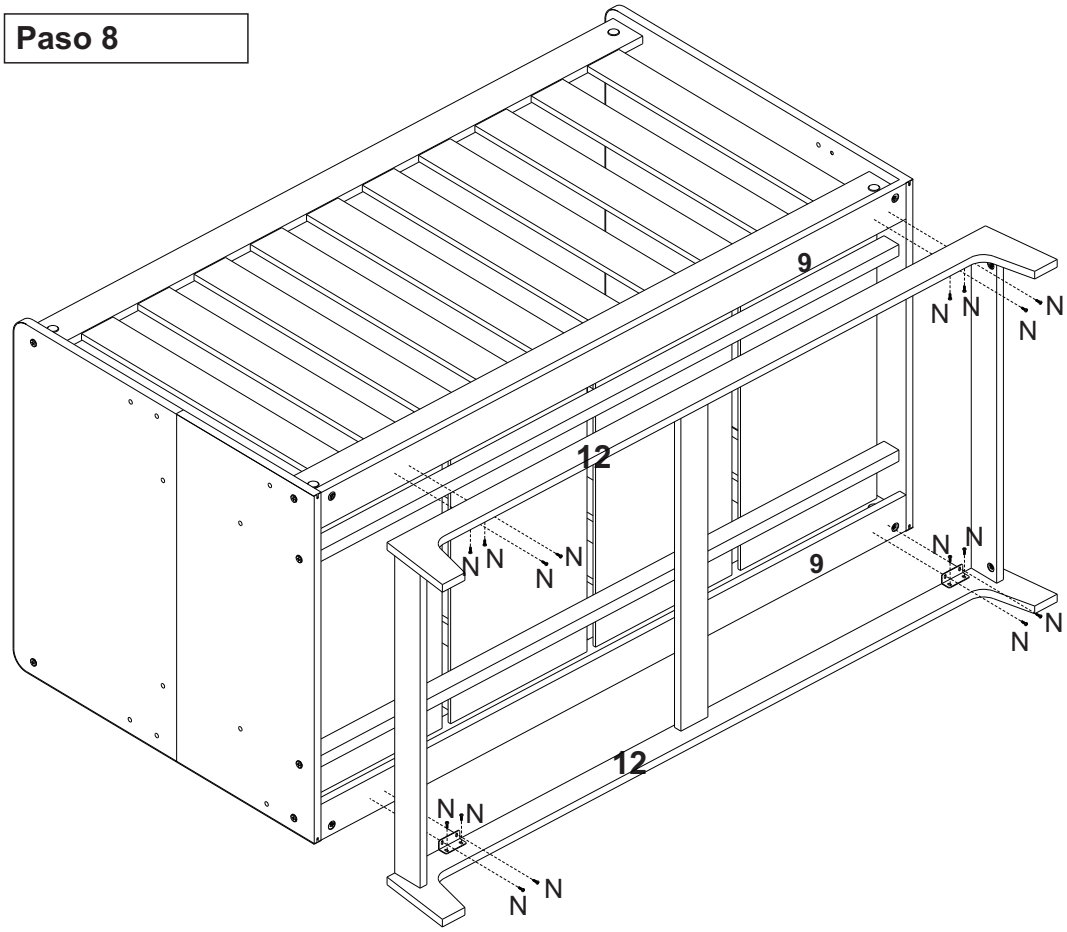

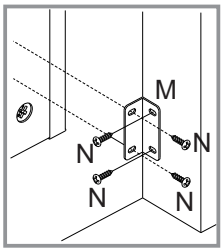

Fijación patas de la cuna:
Fijar las 4 chapas metálicas (M) en las piezas (9 e 12) con tornillo indicado. Centralizar las patas de la cuna, manteniendo la misma distancia en los dos sentidos para fijación en el producto.
Las chapas (M) y los tornillos (N) no deben desmontarse si es necesario desmontar el producto por cualquier motivo.

Tansformación de la Cuna en Sofá

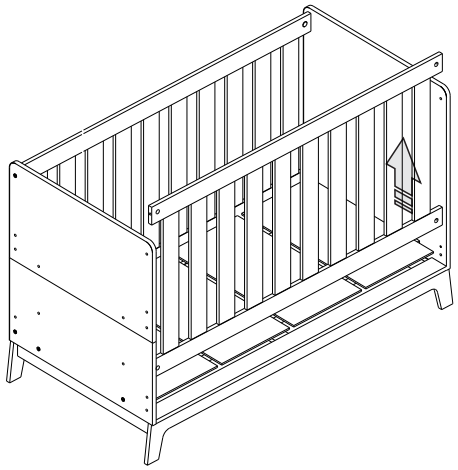

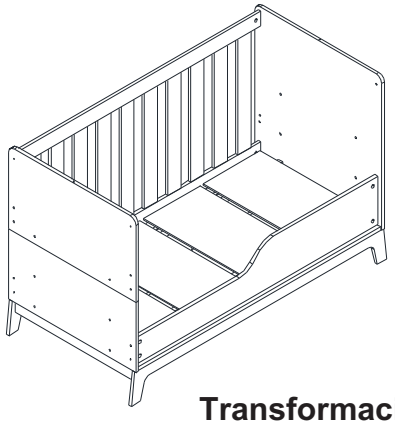

Transformación final

Paso 1
Sacar el mosquitero y la reja en un lado de la cuna.
Instale una barra de cama usando los mismos accesorios que la caja.

Transformación de la Cuna en Cama

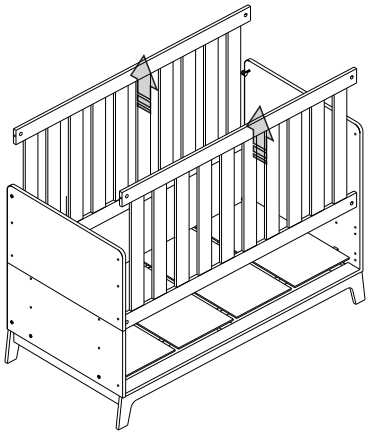

Paso 1
Sacar el mosquitero y la reja en de los dos lados cuna.

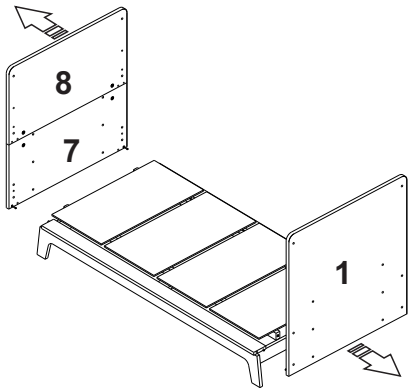

Paso 2
Sacar la cabecera, piesera y lastritos.

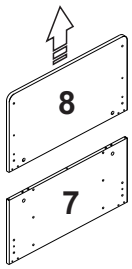

Paso 3
Desunir las dos partes de la piesera.
La pieza 07 es descartada.

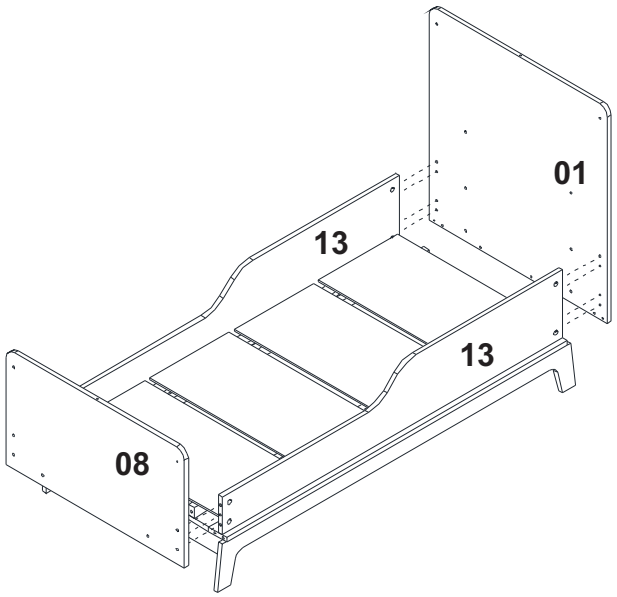

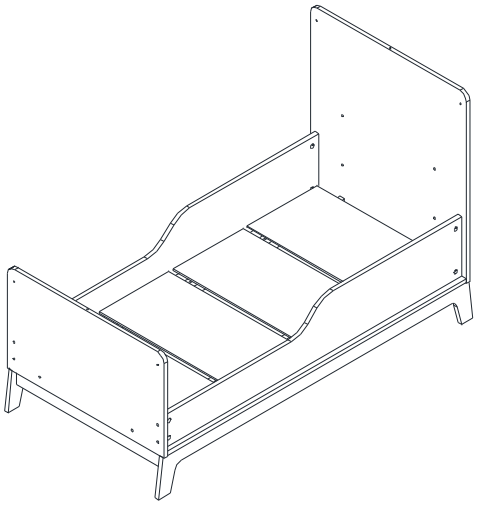

Transformación final

Paso 4
Armar nuevamente la piesera superior (8) como piesera de la cama.
Para la fijación de las barras se utilizan los mismos accesorios que para la fijación de la rejilla.
Utilice la pieza 13 (2x) para completar el montaje.