KDD60VXE-3



Família	Exaustor
Tipo de exaustor	de bancada
Série	De encastre
Filtragem	Extração
Controlo eletrónico	Sim
Sistema de filtragem perimetral	Sim
Material	Aço inox
Tipo de aço inox	Escovado
Código EAN	8017709346133
Design	Universal
Cor	Preto
Acabamentos	Aço inox escovado
Tipo de vidro	Preto
Cor da serigrafia	Serigrafia em branco
Logótipo	Logótipo serigrafado

Comandos

Comandos	Touch Control	**Display**	Digital
Cor dos LEDs	Vermelho		

Programa/ Funções

Níveis de potência	4
Potência intensiva	BOOST
Função purificação 24 h	24
Outras funções	Programador de fim automático
Opções de programação do tempo	

Especificações técnicas

Motor exterior	KITRBDD	**Capacidade máxima de extração livre (P0)**	680 m³/h
Nº de lâmpadas	1	**Potência do motor**	250 W
Tipo de iluminação	LEDs	**Nº de filtros**	2
Potência das lâmpadas	6 W	**Filtros antigordura**	Alumínio
Intensidade da luz ajustável	Sim	**Indicador de substituição de filtros**	Sim
Escala de temperatura de cor clara (° K)	2700 °K		

Diâmetro da conduta de exaustão	150 mm

	Capacidade de extração m3/h (IEC 61591) [m³/h]	Ruído [dBA]
1° nível de potência	200	46
2° nível de potência	280	52
3° nível de potência	350	59
4° nível de potência	430	62
Potência intensiva	650	70

Acessórios incluídos

Comando à distância	Optional	**Redutor do tubo de extração**	Sim
Abertura elétrica deslizante	Sim		

Performance / Etiqueta energética



Consumo anual de energia (CAE exaustor)	64 kWh/a	**Nível de potência sonora com ponderação A (em dB) com a regulação de velocidade mínima**	46 dBA
Classe energética	B	**Nível de potência sonora com ponderação A (em dB) com a regulação de velocidade máxima**	59 dBA
Eficiência da dinâmica dos fluidos (EDF exaustor)	28.50	**Nível de potência sonora com ponderação A (em dB) no modo intensivo ou boost**	70 dBA
Classe de eficiência dinâmica dos fluidos	A	**Fator de aumento de tempo**	1.0
Eficiência de iluminação (IE exaustor)	33 lux/W	**Índice de eficiência energética do primeiro forno**	59
Classe de eficiência da iluminação	A	**Débito de ar medido no ponto de maior eficiência**	377 m³/h
Eficiência de filtragem de gorduras	55.1 %	**Potência elétrica medida no ponto de maior eficiência**	446 Pa
Classe de eficiência de filtragem de gorduras	E		
Valor do fluxo de ar na velocidade mínima	200 m³/h		
Valor do fluxo de ar na velocidade máxima	350 m³/h		
Valor do fluxo de ar nos modos intensivo ou boost	650 m³/h		

Potência elétrica medida no ponto de maior eficiência	164 W
Potência nominal do sistema de iluminação	6 W
Iluminação média produzida pelo sistema de iluminação na superfície de cozedura	200 lux
Nível de ruído na potência mais elevada	52 dBA

Ligação elétrica

Potência elétrica nominal	256 W	**Comprimento do cabo de alimentação**	1500 mm
Tensão (Volts)	220-240 V	**Ficha elétrica**	(F;E) Schuko
Frequência (Hz)	50-60 Hz		

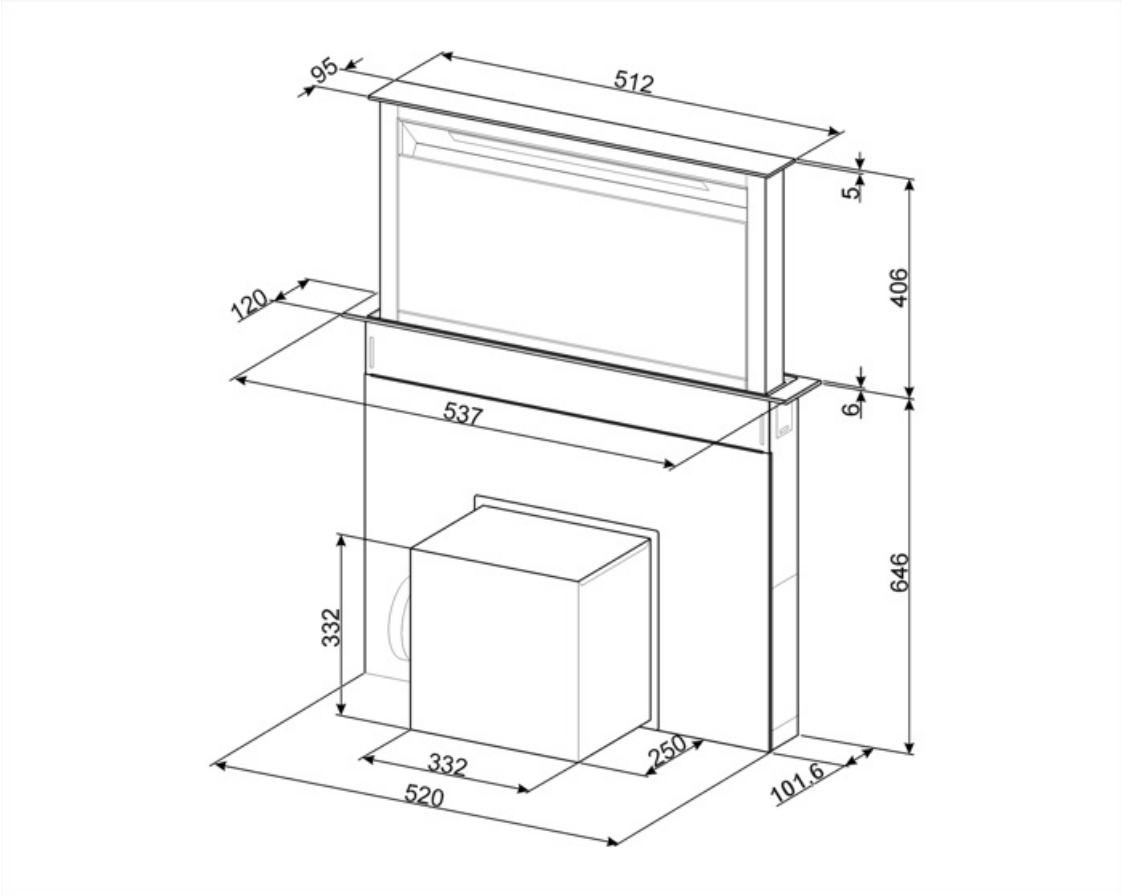

Acessórios Compatíveis



KITFCDD60

1 peça Para exaustor de bancada compatível Lavável na máquina da louça

KITRBDD

Tubo para motor remoto para: KDD60VXE-2 e KDD90CNE



KITVENT150

Motor inlet 150 mm with check valve



RCKF2

Para exaustores compatíveis

Symbols glossary



Função purificação 24h: programa de 24 horas que ativa o motor na 1ª velocidade, de hora a hora, durante 10 min. É muito útil para renovar o ar em ambiente que apresente alguma saturação.



Programador desligar automaticamente: quando ativado faz com que o extrator fique a funcionar, durante 10 ou 15 min., consoante o modelo, para terminar a renovação do ar após a cocção.



Luz de aviso: serve para informar quando é necessário renovar os filtros de carvão ativo ou lavar os filtros da chaminé.



Painéis perimetrais: muito eficientes, auxiliam na redução de ruídos.



Intensivo: quando é necessária potência muito elevada para extrair o excesso de fumo e odores.





Filtros antigordura para remover a gordura que se encontra no vapor produzido enquanto se cozinha.



Display Eletrónico: permite uma visão imediata das opções selecionadas que estão a decorrer.



Exaustores com luz para iluminar a área de trabalho e criar ambiente.



Comandos Touch Control: os comandos podem trabalhar por pressão de um display táctil.



Luz regulável