S9F174ND

Família	Congelador
Instalação	de encastre
Nicho para encastre	178 cm
Categoria	1 porta
Largura de referência	Até 60
Altura de referência	160 - 200
Tecnologia	No Frost
Tipo de dobradiças	Dobradiças deslizantes
Dobradiças	À direita
Portas reversíveis	Sim

Design

Design	Universal	**Material das laterais**	Aço
Cor	Branco	**Cor dos perfis das gavetas**	Cinza
Material da porta	Aço	**Display**	Touch LCD

Composição do interior do congelador

Gavetas	5
Compartimentos com tampa	2

Outras características técnicas

Acessórios do congelador	Cuvete de gelo	**Nº de compressores**	1
Funções do display	Congelação rápida, Alarme perda de temperatura	**Tipo de gás de refrigeração**	R600a
Comando para congelação rápida	Sim	**Tipo de compressor**	Inverter
Luz de alarme da temperatura	Sim	**Quantidade de refrigerante (gr.)**	60 g
Alarme de porta aberta	Sim	**Espuma expansiva de isolamento**	Ciclopentano
Tipo de controlo da temperatura	Eletrónico		

Performance / Etiqueta energética

Consumo anual de energia	189 kWh/a	**Autonomia de conservação sem energia elétrica**	10 h
Volume líquido total	212 l	**Capacidade de congelação (4 estrelas)**	10,0 kg/24h
Classe energética	D	**Classe climática**	SN, N, ST
Classe de emissão de ruído aéreo	B	**EEI**	80 %
Volume líquido do congelador	212 l		

Ligação elétrica

Potência nominal	274 W	**Frequência (Hz)**	50 Hz
Corrente (Amperes)	1,8 A	**Comprimento do cabo de alimentação**	240 cm
Tensão (Volts)	230-240 V	**Ficha elétrica**	(F;E) Schuko

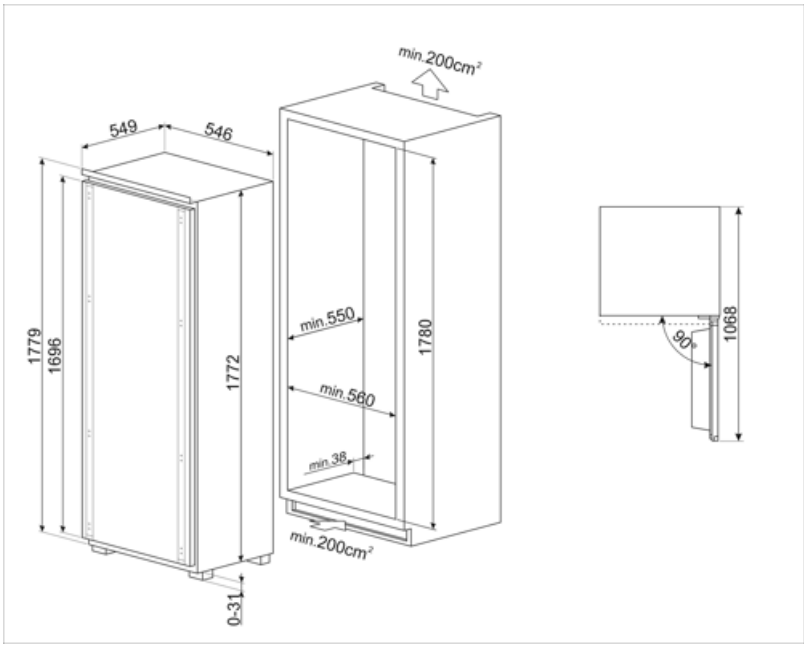

Symbols glossary

Classe de eficiência energética do produto declarada na etiqueta energética e na ficha do produto e em conformidade com os regulamentos UE.

Display LCD: Para otimizar o desempenho e simplificar a utilização.

Congelação rápido: permite congelar rapidamente grandes quantidades de alimentos frescos, devido a reduzir rapidamente a temperatura do congelador. Deverá ser ativada algumas horas antes da sua utilização.

Tecnologia Inverter: o motor inverter é muito fiável, mais leve e compacto e não necessita de substituição de escovas. É um motor mais eficiente, consumindo menos energia e mais silencioso.

Indica a altura do eletrodoméstico ajudando a perceber em que nicho de móvel deverá ser encastrado.

O sistema No Frost previne a formação de gelo. Como tal, não será necessário operações de descongelação periódicas.

Benefit (TT)

Sistema No Frost

O sistema No Frost evita a formação de gelo e contribui para uma melhor conservação dos alimentos

Porta reversível

A porta reversível garante uma instalação flexível e a otimização do espaço

Gás refrigerante R600a

O gás refrigerante R600a, contribui para um arrefecimento rápido, com menor consumo energético