C9174TN5D1

Família	Frigorífico
Instalação	de encastre
Categoria	Combinado
Nicho para encastre	178
Largura de referência	Até 60 cm
Altura de referência	160 - 200 cm
Sistema No-frost	Total
Tecnologia	Total No Frost
Descongelação	Automática
Tipo de dobradiças	Dobradiças deslizantes
Painel do móvel	Não fornecido
Dobradiças	À direita
Portas reversíveis	Sim
Código EAN	8017709352608

Design

Interior in recycled material	Sim
Design	Universal
Cor	Branco
Material da porta	Aço
Material das laterais	Aço
Cor das laterais	Laterais em branco
Logótipo	Logótipo serigrafado
Cor do perfil das prateleiras	Cinza
Cor dos perfis das gavetas	Cinza
Cor do perfil da prateleira de vidro	Cinza
Display	Touch LCD
Posição display	Interno (no topo)

Composição do interior do frigorífico

Número de prateleiras ajustáveis	3
Gavetas para fruta e legumes	2
Tipo de prateleiras ajustáveis	Ajustáveis em altura
Tipo das gavetas para legumes	Com guias deslizantes
Prateleira da gaveta dos legumes	Sim
Tipologia de prateleira sobre a gaveta dos legumes	Vidro
Nº de lâmpadas	3
Iluminação interna do frigorífico	Sim
Tipo de iluminação do frigorífico	LED

Composição do interior da porta do frigorífico

Compartimentos da porta com tampa transparente	1	**Compartimentos da porta para garrafas**	1
Compartimentos da porta ajustáveis	2		

Outras características do frigorífico

Acessórios do frigorífico	Suporte de ovos	**Ventilado**	Sim
MultiFlow	Metal Multiflow		

Composição do interior do congelador

Gavetas	3

Outras características do congelador

Acessórios do congelador	1 cuvete de gelo

Outras características técnicas

Funções do display	Congelação rápida, Arrefecimento rápido, Eco, Bloqueio de controlo, Alarme perda de temperatura, Temporizador de arrefecimento
Luz de alarme da temperatura	Sim
Alarme de porta aberta	Sim
Alarme perda de temperatura	Sim
Tipo de controlo da temperatura	Eletrónico
Nº de compressores	1
Tipo de gás de refrigeração	R600a
Tipo de compressor	Inverter com velocidade variável
Espuma expansiva de isolamento	Ciclopentano

Performance / Etiqueta energética

Consumo anual de energia	173 kWh/a	**Emissão de ruído aéreo**	35 dB(A) re 1 pW
Classe energética	D	**Autonomia de conservação sem energia elétrica**	11,00 h
Classe de emissão de ruído aéreo	B	**Capacidade de congelação (4 estrelas)**	7,5 kg/24h
Volume líquido total	248 l		
Volume líquido do congelador	62 l	**Classe climática**	SN, N, ST, T
		EEI	80 %

Volume líquido do frigorífico	186 l

Ligação elétrica

Potência nominal	140 W	**Frequência (Hz)**	50 Hz
Corrente (Amperes)	1,1 A	**Comprimento do cabo de alimentação**	240 cm
Tensão (Volts)	220-240 V	**Ficha elétrica**	(F;E) Schuko

Dados de logística

Largura	546 mm	**Profundidade do nicho**	550 mm
Width of the built-in niche	560 mm	**Altura**	1772 mm
Profundidade (mm)	549 mm	**Height of the built-in niche**	1780 mm

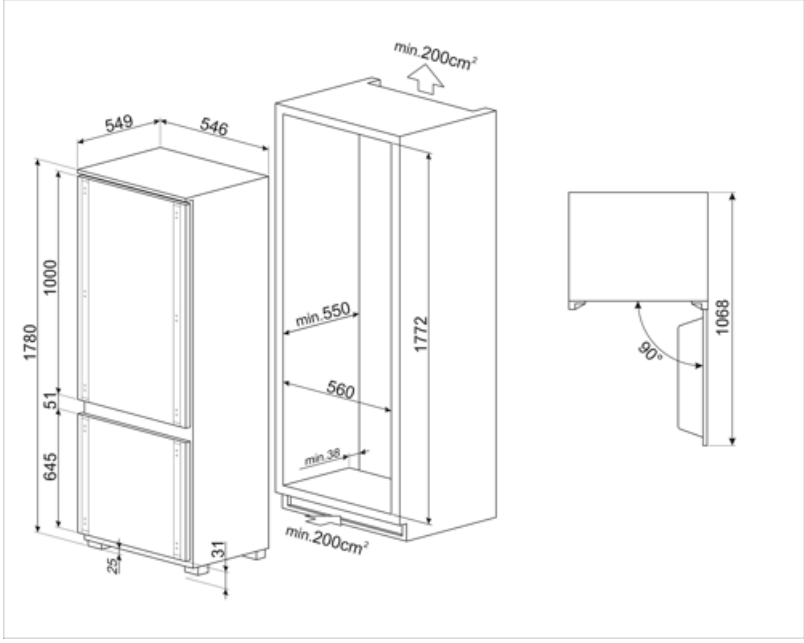

Symbols glossary

Descongelação: sistema de descongelamento automático em intervalos regulares, eliminando a necessidade de descongelar completamente.

Display LCD: Para otimizar o desempenho e simplificar a utilização.

Ventilador: sistema de circulação forçada de ar frio para garantir uma distribuição de ar e da temperatura no interior do frigorífico.

Iluminação por LED no interior, criando uma luz com uma distribuição perfeita. O LED consome menos energia, aquece muito menos e tem uma vida mais longa do que as lâmpadas tradicionais.

Indica a altura do eletrodoméstico ajudando a perceber em que nicho de móvel deverá ser encastrado.

O sistema de ventilação Multiflow permite uma distribuição uniforme do ar no interior do frigorífico. O painel em aço inoxidável confere um aspeto mais premium ao frigorífico.

Bloqueio de comandos: opção que permite bloquear os comandos. Muito útil para proteger as crianças.

Modo económico: analisa o funcionamento do frigorífico durante a ativação e otimiza o ciclo operacional para reduzir o consumo de energia.

Congelação rápido: permite congelar rapidamente grandes quantidades de alimentos frescos, devido a reduzir rapidamente a temperatura do congelador. Deverá ser ativada algumas horas antes da sua utilização.

Tecnologia Inverter: o motor inverter é muito fiável, mais leve e compacto e não necessita de substituição de escovas. É um motor mais eficiente, consumindo menos energia e mais silencioso.

Classe de eficiência energética do produto declarada na etiqueta energética e na ficha do produto e em conformidade com os regulamentos UE.