C875TNE

Família	Frigorífico
Instalação	de encastre
Categoria	Combinado
Nicho para encastre	200
Largura de referência	70 - 80 cm
Altura de referência	160 - 200 cm
Sistema No-frost	Sim
Tecnologia	Total No Frost
Descongelação	Automática
Tipo de dobradiças	Dobradiças deslizantes
Dobradiças	À direita
Portas reversíveis	Sim
Código EAN	8017709321178

Design

Design	Universal
Cor	Branco
Material da porta	Aço
Material das laterais	Aço
Cor das laterais	Laterais em branco
Cor do perfil das prateleiras	Cromado
Cor dos perfis das gavetas	Cromado
Cor do perfil da prateleira de vidro	Cromado
Display	Display de 7 segmentos
Posição display	Interno (no topo)

Composição do interior do frigorífico

Number of compartments	2
Compartment types	Low temperature compartment, Fruit and vegetable compartment
Número de prateleiras ajustáveis	3
Gavetas para fruta e legumes	1
Tipo de prateleiras ajustáveis	Ajustáveis em altura
Tipo das gavetas para legumes	Gaveta de legumes
Prateleira da gaveta dos legumes	Sim
Prateleira para garrafas	Sim
Tipologia de prateleira sobre a gaveta dos legumes	Vidro
Gaveta baixa temperatura	Sim
Iluminação interna do frigorífico	Sim
Tipo de iluminação do frigorífico	LED

Composição do interior da porta do frigorífico

Compartimentos da porta ajustáveis	5	**Prateleiras para garrafas da porta com suportes em metal**	Sim
Compartimentos da porta para garrafas	1		

Outras características do frigorífico

Acessórios do frigorífico	Suporte de ovos	**Ventilado**	Sim
ActiveFresh, luz especial para prolongar o vigor dos alimentos	Sim	**Filtro de odor antibacteriano**	Sim
MultiFlow	Sim		

Composição do interior do congelador

Gavetas	3	**Número de prateleiras**	2

Outras características do congelador

Acessórios do congelador	1 cuvete de gelo	**Prateleira para cuvetes de gelo**	Sim
Zona de congelação rápida	Sim		

Outras características técnicas

Funções do display	Férias, Congelação rápida, Arrefecimento rápido, Alarme perda de temperatura
Alarme de porta aberta	Sim
Alarme perda de temperatura	Sim
Tipo de controlo da temperatura	Eletrónico
Nº de compressores	1
Tipo de gás de refrigeração	R600a
Tipo de compressor	Inverter com velocidade variável
Espuma expansiva de isolamento	Ciclopentano

Performance / Etiqueta energética

Consumo anual de energia	247 kWh/a	**Emissão de ruído aéreo**	35 dB(A) re 1 pW
Classe energética	E	**Autonomia de conservação sem energia elétrica**	9 h

Classe de emissão de ruído aéreo	B	**Capacidade de congelação (4 estrelas)**	5,2 kg/24h
Volume líquido total	370 l	**Classe climática**	SN, T
Volume líquido do congelador	90 l	**EEI**	100 %
Volume líquido do frigorífico	280 l		

Ligação elétrica

Potência nominal	95 W	**Frequência (Hz)**	50 Hz
Corrente (Amperes)	0,8 A	**Comprimento do cabo de alimentação**	193 cm
Tensão (Volts)	220-240 V	**Ficha elétrica**	(F;E) Schuko

Dados de logística

Largura	690 mm	**Altura**	1940 mm
Width of the built-in niche	730 mm	**Height of the built-in niche**	1943 mm
Profundidade (mm)	550 mm	**Largura do produto máx. com portas abertas**	1069 mm
Profundidade do nicho	560 mm	**Profundidade do produto com porta aberta a 90°**	1222 mm

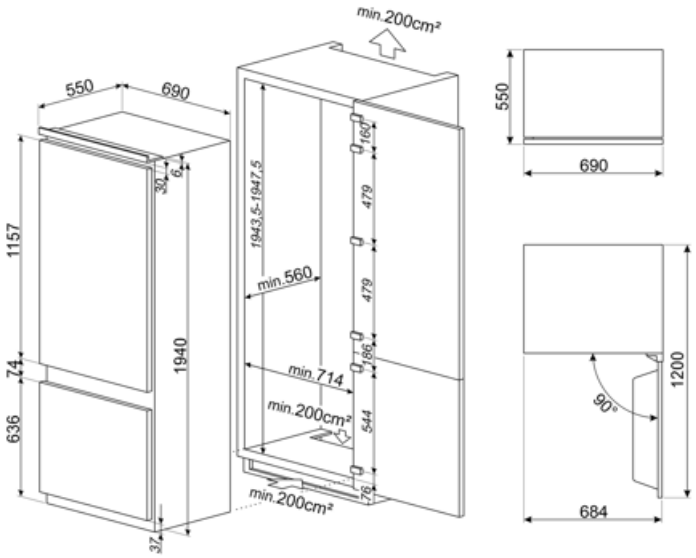

Symbols glossary

Descongelação: sistema de descongelamento automático em intervalos regulares, eliminando a necessidade de descongelar completamente.

Ventilador: sistema de circulação forçada de ar frio para garantir uma distribuição de ar e da temperatura no interior do frigorífico.

Função férias: esta opção desliga a zona do frigorífico e mantém a trabalhar o congelador. Muito útil para poupar energia quando vai para férias prolongadas ou para o frigorífico que se encontra na casa de férias.

Tecnologia Inverter: o motor inverter é muito fiável, mais leve e compacto e não necessita de substituição de escovas. É um motor mais eficiente, consumindo menos energia e mais silencioso.

Natural Plus: o ambiente criado pela luz especial azul ajuda a continuar o processo de fotossíntese, protegendo as vitaminas das frutas e dos vegetais para que eles permaneçam frescos por mais tempo e tenham um sabor melhor.

Classe de eficiência energética do produto declarada na etiqueta energética e na ficha do produto e em conformidade com os regulamentos UE.

Congelação rápido: permite congelar rapidamente grandes quantidades de alimentos frescos, devido a reduzir rapidamente a temperatura do congelador. Deverá ser ativada algumas horas antes da sua utilização.

Iluminação por LED no interior, criando uma luz com uma distribuição perfeita. O LED consome menos energia, aquece muito menos e tem uma vida mais longa do que as lâmpadas tradicionais.

MultiFlow: ventilação através de aberturas na parede traseira do frigorífico em diferentes níveis de altura fazem com que a temperatura seja distribuída de forma harmoniosa em todo o interior, prolongando a conservação dos alimentos.

Indica a altura do eletrodoméstico ajudando a perceber em que nicho de móvel deverá ser encastrado.