FAB5LRD6

Família	Frigorífico
Instalação	livre instalação
Categoria	1 porta
Largura de referência	Até 60 cm
Altura de referência	Até 100 cm
Tecnologia	Estático
Descongelação	Automática
Tipo de dobradiças	Livre instalação
Dobradiças	Dobradiças à esquerda
Código EAN	8017709349981

Design

Design	Anni 50	**Cor do logótipo**	Logótipo cromado
Cor	Vermelho	**Material das laterais**	Aço
Série	Arredondado	**Cor das laterais**	Laterais em vermelho
Acabamentos	Polido	**Logótipo**	Logótipo aplicado
Material da porta	Fibra termoformada	**Cor do perfil das prateleiras**	Cromado
Puxador	Externo		
Tipo de puxador	Fixo	**Cor dos perfis das gavetas**	Cromado
Cor do puxador	´Cromado		
		Cor do perfil da prateleira de vidro	Cromado

Composição do interior do frigorífico

Número de prateleiras ajustáveis	2	**Iluminação interna do frigorífico**	Sim
Tipo de prateleiras ajustáveis	Ajustáveis em altura	**Tipo de iluminação do frigorífico**	LED
Nº de lâmpadas	1		

Composição do interior da porta do frigorífico

Compartimentos da porta ajustáveis	1	**Compartimentos da porta para garrafas**	1
Prateleiras da porta ajustáveis com suportes em metal	Sim	**Prateleiras para garrafas da porta com suportes em metal**	Sim

Outras características técnicas

Tipo de controlo da temperatura	Eletrónico
Tipo de gás de refrigeração	R600a
Tipo de compressor	Compressor standard
Quantidade de refrigerante (gr.)	19 g
Espuma expansiva de isolamento	Ciclopentano

Performance / Etiqueta energética

Consumo anual de energia	49 kWh/a	**Volume líquido do frigorífico**	34 l
Classe energética	C	**Emissão de ruído aéreo**	36 dB(A) re 1 pW
Classe de emissão de ruído aéreo	C	**Classe climática**	SN, N, ST, T
Volume líquido total	34 l	**EEI**	63 %

Ligação elétrica

Potência nominal	60 W	**Frequência (Hz)**	50 Hz
Corrente (Amperes)	0,3 A	**Comprimento do cabo de alimentação**	100 cm
Tensão (Volts)	220-240 V	**Ficha elétrica**	(F;E) Schuko

Dados de logística

Largura	404 mm	**Profundidade do produto incluindo o puxador**	570 mm
Profundidade (mm)	500 mm	**Profundidade do produto com porta aberta a 90°**	800 mm
Altura	725 mm	**Spacer depth**	30 mm
Largura do produto máx. com portas abertas	707 mm		

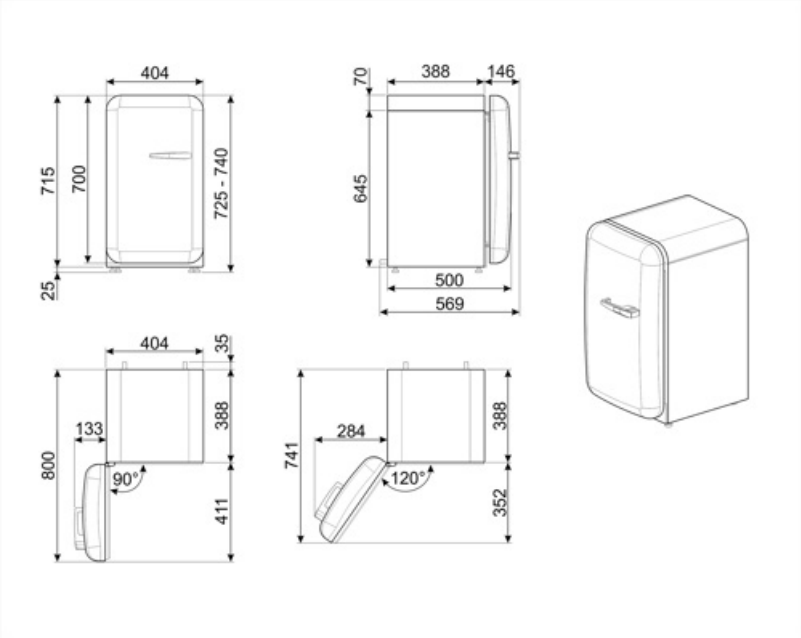
404
715
700
725 - 740
25
70
388
146
645
500
569
404
35
388
133
800
90°
411
741
284
388
120°
352

Acessórios Compatíveis

KITCABLE90UK

Alternative products

FAB5LPG6

Dobradiças: Dobradiças à esquerda
Verde água

FAB5LPK6

Dobradiças: Dobradiças à esquerda
Cor de rosa

FAB5LPB6

Dobradiças: Dobradiças à esquerda
Azul céu

FAB5LWH6

Dobradiças: Dobradiças à esquerda
Branco

FAB5LSV6

Dobradiças: Dobradiças à esquerda
Silver

FAB5LOR6

Dobradiças: Dobradiças à esquerda
Laranja

FAB5LBL6

Dobradiças: Dobradiças à esquerda
Preto

FAB5LCR6

Dobradiças: Dobradiças à esquerda
Creme

Symbols glossary

Descongelação: sistema de descongelamento automático em intervalos regulares, eliminando a necessidade de descongelar completamente.

Classe de eficiência energética do produto declarada na etiqueta energética e na ficha do produto e em conformidade com os regulamentos UE.

Classe de eficiência energética do produto declarada na etiqueta energética e na ficha do produto e em conformidade com os regulamentos UE.

Iluminação por LED no interior, criando uma luz com uma distribuição perfeita. O LED consome menos energia, aquece muito menos e tem uma vida mais longa do que as lâmpadas tradicionais.