# FAB5RWH6

| | |
|---|---|
| **Família** | Frigorífico |
| **Instalação** | livre instalação |
| **Categoria** | 1 porta |
| **Largura de referência** | Até 60 cm |
| **Altura de referência** | Até 100 cm |
| **Tecnologia** | Estático |
| **Descongelação** | Automática |
| **Tipo de dobradiças** | Livre instalação |
| **Dobradiças** | À direita |
| **Código EAN** | 8017709350031 |

## Design

| | | | |
|---|---|---|---|
| **Design** | Anni 50 | **Cor do logótipo** | Logótipo cromado |
| **Cor** | Branco | **Material das laterais** | Aço |
| **Série** | Arredondado | **Cor das laterais** | Laterais em branco |
| **Acabamentos** | Polido | **Logótipo** | Logótipo aplicado |
| **Material da porta** | Fibra termoformada | **Cor do perfil das prateleiras** | Cromado |
| **Puxador** | Externo | | |
| **Tipo de puxador** | Fixo | **Cor dos perfis das gavetas** | Cromado |
| **Cor do puxador** | ´Cromado | | |
| | | **Cor do perfil da prateleira de vidro** | Cromado |

## Composição do interior do frigorífico

| | | | |
|---|---|---|---|
| **Número de prateleiras ajustáveis** | 2 | **Iluminação interna do frigorífico** | Sim |
| **Tipo de prateleiras ajustáveis** | Ajustáveis em altura | **Tipo de iluminação do frigorífico** | LED |
| **Nº de lâmpadas** | 1 | | |

## Composição do interior da porta do frigorífico

| | | | |
|---|---|---|---|
| **Compartimentos da porta ajustáveis** | 1 | **Compartimentos da porta para garrafas** | 1 |
| **Prateleiras da porta ajustáveis com suportes em metal** | Sim | **Prateleiras para garrafas da porta com suportes em metal** | Sim |

## Outras características técnicas

| | |
|---|---|
| **Tipo de controlo da temperatura** | Eletrónico |
| **Tipo de gás de refrigeração** | R600a |
| **Tipo de compressor** | Compressor standard |
| **Quantidade de refrigerante (gr.)** | 19 g |
| **Espuma expansiva de isolamento** | Ciclopentano |

## Performance / Etiqueta energética

| | | | |
|---|---|---|---|
| **Consumo anual de energia** | 49 kWh/a | **Volume líquido do frigorífico** | 34 l |
| **Classe energética** | C | **Emissão de ruído aéreo** | 36 dB(A) re 1 pW |
| **Classe de emissão de ruído aéreo** | C | **Classe climática** | SN, N, ST, T |
| **Volume líquido total** | 34 l | **EEI** | 63 % |

## Ligação elétrica

| | | | |
|---|---|---|---|
| **Potência nominal** | 60 W | **Frequência (Hz)** | 50 Hz |
| **Corrente (Amperes)** | 0.3 A | **Comprimento do cabo de alimentação** | 100 cm |
| **Tensão (Volts)** | 220-240 V | **Ficha elétrica** | (F;E) Schuko |

## Dados de logística

| | | | |
|---|---|---|---|
| **Largura** | 404 mm | **Profundidade do produto incluindo o puxador** | 570 mm |
| **Profundidade (mm)** | 500 mm | **Profundidade do produto com porta aberta a 90°** | 800 mm |
| **Altura** | 725 mm | **Spacer depth** | 30 mm |
| **Largura do produto máx. com portas abertas** | 707 mm | | |

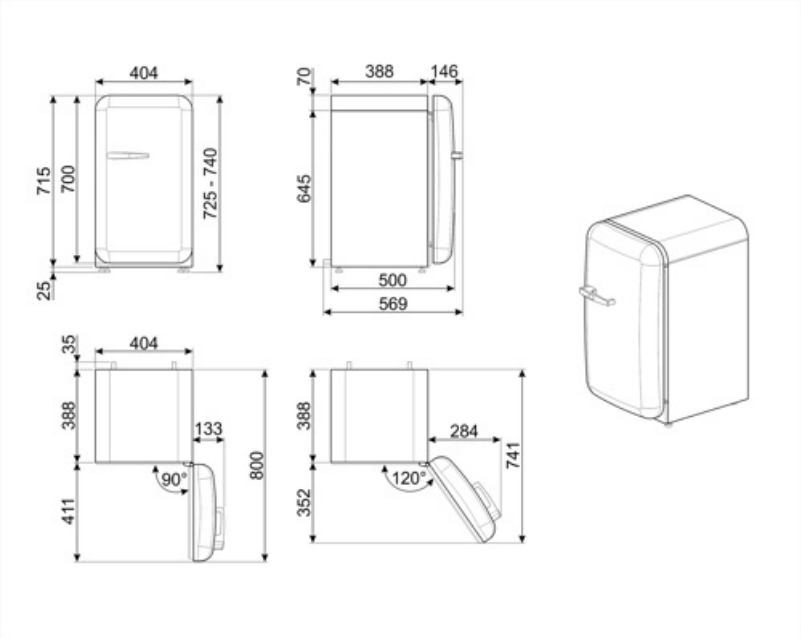
404
715
700
725 - 740
25
70
388
146
645
500
569
35
404
388
133
90°
800
411
388
284
741
120°
352

## Acessórios Compatíveis

KITCABLE90UK

## Alternative products

**FAB5RDCCRD6**

**Dobradiças:**
Vermelho

**FAB5RDGC6**

**Dobradiças:** À direita
Decoração especial

**FAB5RDUJ6**

**Dobradiças:** À direita
Decoração especial

**FAB5RDCCBL6**

**Dobradiças:** À direita
Preto

**FAB5RSV6**

**Dobradiças:** À direita
Silver

**FAB5RCR6**

**Dobradiças:** À direita
Creme

**FAB5RPG6**

**Dobradiças:** À direita
Verde água

**FAB5RPK6**

**Dobradiças:** À direita
Cor de rosa

**FAB5RPB6**

**Dobradiças:** À direita
Azul céu

**FAB5RDGME6**

**Dobradiças:** À direita
Decoração especial

**FAB5RBL6**

**Dobradiças:** À direita
Preto

**FAB5LCR6**

**Dobradiças:** Dobradiças à esquerda
Creme

**FAB5ROR6**

**Dobradiças:** À direita
Laranja

**FAB5RDAPO6**

**Dobradiças:**
Decoração especial

**FAB5RRD6**

**Dobradiças:** À direita
Vermelho

## Symbols glossary

Descongelação: sistema de descongelamento automático em intervalos regulares, eliminando a necessidade de descongelar completamente.

Iluminação por LED no interior, criando uma luz com uma distribuição perfeita. O LED consome menos energia, aquece muito menos e tem uma vida mais longa do que as lâmpadas tradicionais.

Classe de eficiência energética do produto declarada na etiqueta energética e na ficha do produto e em conformidade com os regulamentos UE.

Classe de eficiência energética do produto declarada na etiqueta energética e na ficha do produto e em conformidade com os regulamentos UE.