UM45

Material do lava louça	Aço inox
Tipo	Cuba monoestampada
Nº de cubas	1
Código EAN	8017709064570



Design

Design	Universal	**Instalação**	Instalação inferior
Cor	Aço inox	**Logótipo**	Logótipo embutido
Acabamentos	Escovado	**Outras cores disponíveis**	Aço inox PVD preto, Aço inox PVD cobre, Aço inox PVD bronze
Design	Série Alba		

	Tipo de cuba	Dimensões da cuba, LxPxA	Profundidade da cuba (mm)	Raio angular da cuba	Furo de escoamento de excesso de água	Posição da válvula de escoamento	Diâmetro da válvula de escoamento
Cuba	Cuba com cantos standard	450 x 400 x 180	180	72	Furo de escoamento de excesso de água	Válvula de escoamento lateral	Válvula de escoamento ø 3.5"

Especificações técnicas

Dimensões do produto (mm)	180x470x420 mm	**Número de ganchos de fixação**	4
Dimensão do recorte sob a superfície	396*446 mm	**Tipologia de ganchos de fixação**	Ganchos para instalação inferior
Medida do móvel de encastre	60 cm	**Possibility to install waste disposal**	Sim
Ø do furo da misturadora	35 mm		

Acessórios incluídos

Fornecido com acessórios para instalação	Válvula de escoamento, Ganchos de fixação

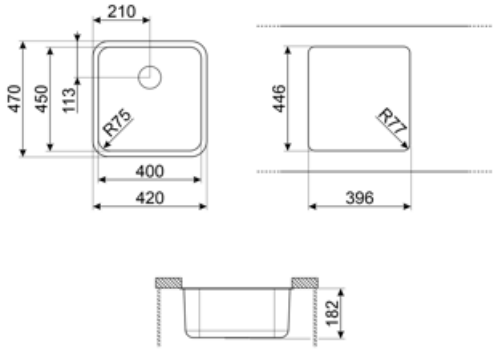

Acessórios Compatíveis



3712

Siphon single bowl sinks (dishwasher connection included)



3713

Siphon double bowls sinks (dishwasher connection included)



DB34

St/steel drain basket to fit STD radius 340 x 400 bowl, 180 mm depth



KITFD050

Waste disposal 0,5 HP, Motor: 1/2 horsepower, Fits all sinks with 3 1/2" waste outlet



KITFD075

Waste disposal 0,75 HP, Motor: 1/2 horsepower, Fits all sinks with 3 1/2" waste outlet



KITFD100

Waste disposal 1 HP, Motor: 1/2 horsepower, Fits all sinks with 3 1/2" waste outlet



RND1V

Rondò waste kit 1 bowl with standard overflow

Symbols glossary



Identifica a largura mínima, em centímetros, necessária no móvel para instalar o lava-louça



O lava-louça é instalado debaixo da bancada, maximizando toda a bancada disponível. Esta solução é designada como cuba porque não inclui o escorredor.



Altura da cuba: Permite ter uma perceção da capacidade para receber louça.

Benefit (TT)

Cuba única

Uma única cuba para maior adaptabilidade, capacidade e otimização de espaço.

Waste Kit

Possibility to install the waste disposal KITFD100 to easily dispose of organic waste, saving time and effor

The waste disposal is the ideal solution for a clean and sustainable kitchen: simple to use and compact, it disposes of food waste directly from the sink, reducing kitchen bad smells and improving hygiene.