SF6201TB

Dimensões	60 cm
Família	Forno
Tipo de energia	Elétrico
Fonte de energia do forno	Elétrico
Tipo de cocção	Termoventilado
Sistema de limpeza	VaporClean
Código EAN	8017709361884

Design

Design	Musa	**Estética da porta**	Totalmente em vidro
Cor	Preto	**Puxador**	Musa
Série	Plano	**Cor do puxador**	Preto
Material	Vidro	**Logótipo**	Logótipo serigrafado
Tipo de vidro	Preto Eclipse	**Comandos**	Musa
Cor da serigrafia	Cinzento	**Cor dos comandos**	Comandos em preto
Tipo de serigrafia	Símbolos		

Comandos

Display	CompactScreen	**Comandos**	Comandos
Tecnologia Display	Display LCD	**N° de comandos**	2

Programas / Funções

N° funções	10
Programas automáticos	No
Receitas pessoais	No

Funções de forno

- Estático
- Ventilado
- Termoventilado
- Turbo
- Eco
- Grill
- Grill ventilado
- Base
- Base com termoventilador
- Pizza

Outras funções

- Descongelar por tempo
- Fermentar
- Sabbath

Programa de limpeza

- VaporClean

Opções

Opções de programação do tempo de cocção	Programador de início e de fim
Temporizador	Sim
Opção bloqueio de comandos para segurança das crianças	Sim
Outras opções	Manter quente
Opção Showroom - resistências desligadas para demonstração	Sim
Pré aquecimento rápido	Sim

Especificações técnicas

Capacidade (L)	72 l
Cavity	Sares
Temperatura mínima	30 °C
Temperatura máxima	280 °C
Nº de níveis para tabuleiros	5
Nº de ventiladores	1
Nº de lâmpadas	1
Tipo de iluminação	Halogénio
Lâmpada substituível pelo utilizador	Sim
Potência das lâmpadas	40 W
Iluminação na abertura da porta	Sim
Potência da resistência inferior	1200 W
Potência da resistência grill	1800 W
Potência da resistência circular	2000 W
Interrupção das resistências na abertura da porta	Sim
Abertura da porta	Aba para baixo
Tecnologia de temperatura da porta	Porta de temperatura controlada
Porta desmontável	Sim
Porta interna totalmente em vidro	Sim
Vidro interno removível	Sim
Nº de vidros da porta	3
Sistema de arrefecimento	Tangencial
Circuito de arrefecimento	Circuito de arrefecimento simples

Dimensões úteis do interior da cavidade (AxLxP)	360x460x425 mm
Controlo da temperatura	Eletrónico
Material da cavidade	Esmalte EverClean

Performance / Etiqueta energética

Classe energética	A+
Volume útil	70 l
Consumo de energia por ciclo na convecção natural	1.13 kWh
Consumo de energia por ciclo na convecção natural:	4.07 MJ
Consumo de energia por ciclo na convecção forçada	2.45 MJ
Consumo de energia por ciclo na convecção forçada	0.68 kWh
N° de fornos	1
Índice de eficiência energética	81 %

Acessórios incluídos

Grelha com travão	1
Tabuleiro esmaltado 40 mm de profundidade	1

Ligação elétrica

Tensão (Volts)	220-240 V
Ficha elétrica	(F;E) Schuko
Corrente (Amperes)	13 A
Potência elétrica nominal	3000 W
Frequência (Hz)	50/60 Hz
Comprimento do cabo de alimentação	150 cm

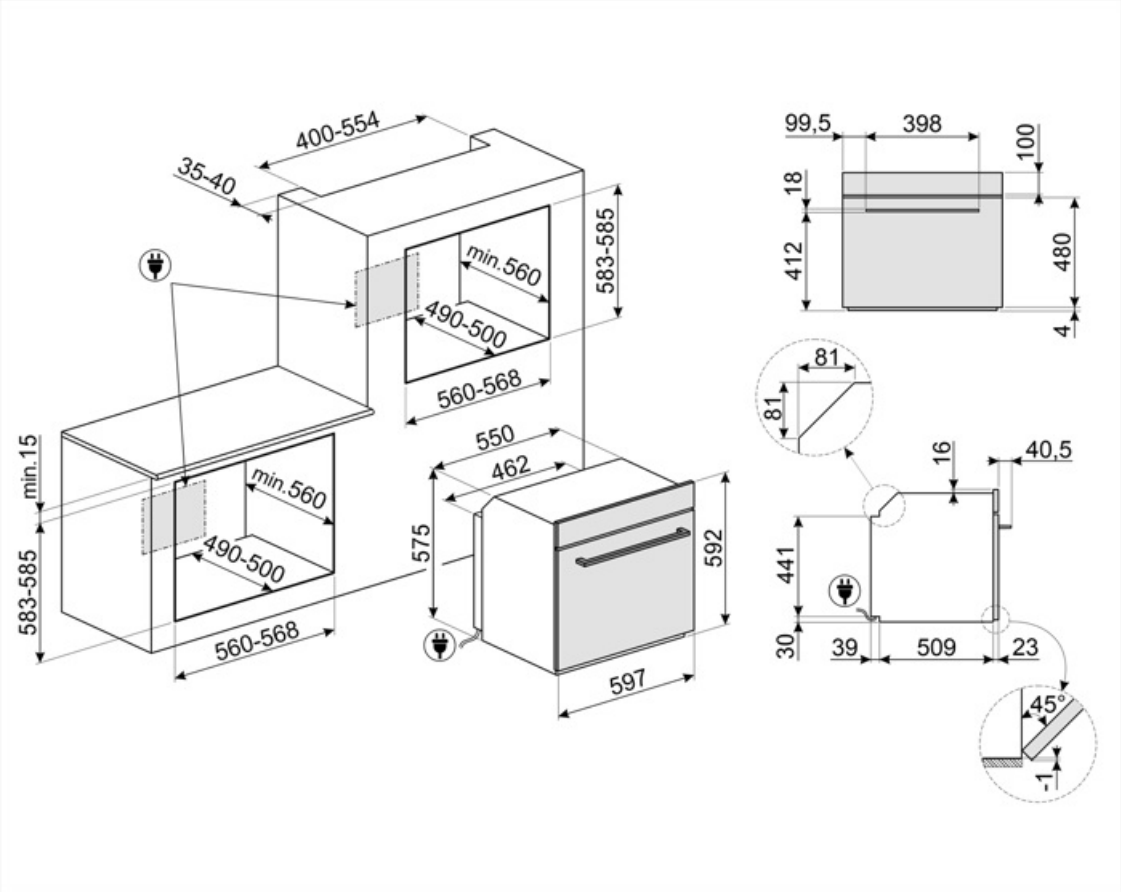
400-554
35-40
583-585
min.560
490-500
560-568
min.15
583-585
min.560
490-500
560-568
550
462
575
592
597
99,5
398
100
18
412
480
4
81
81
16
40,5
441
30
39
509
23
45°
1

Acessórios Compatíveis

STONE2

Pedra refratária retangular ideal para cozinhar pizza, com os mesmos resultados de um típico forno a lenha. Também pode ser usada para cozer pão, focaccias e outros alimentos como tortas ou biscoitos.

Alternative products

SF6201TS

Silver

Symbols glossary

Bloqueio de comandos: opção que permite bloquear os comandos. Muito útil para proteger as crianças.

Sistema de arrefecimento tangencial: sistema de ventilação que obriga o ar a circular à volta do eletrodomésticos para que estes mantenham as superfícies dentro de temperaturas seguras.

Display Compact Screen: mostra a função selecionada e permite ver a temperatura e a duração.

Elétrico: a fonte de energia do forno é a eletricidade.

Ventilador + resistência superior + resistência inferior: indicada para gratinados de pequenas dimensões, fornecendo os consumos de energia mais baixos durante a cozedura.

Resistência inferior: o calor procedente apenas de baixo permite completar a cozedura dos alimentos que necessitam de uma maior temperatura na sua base. Ideal para tortas doces ou salgados e pizzas.

Ventilador + resistência circular (cozedura ventilada): indicado para cozinhar alimentos diferentes sobre várias alturas, desde que necessitem da mesma temperatura e do mesmo tipo de cozedura. A circulação de ar quente garante uma instantânea e uniforme distribuição do calor. Será possível, por exemplo, cozinhar ao mesmo tempo peixes, verduras e biscoitos sem misturar odores, nem sabores.

Grill: o calor procedente da resistência grill permite conseguir ótimos resultados de gratinados, sobretudo em carnes de média / pequena espessura e, em combinação com o assador (consoante os modelos), permite terminar a cozedura dourando uniformemente os alimentos. Ideal para salsichas, costeletas e bacon.

Classe de eficiência energética do produto declarada na etiqueta energética e na ficha do produto e em conformidade com os regulamentos UE.

Descongelação por tempo: com esta função, o tempo de descongelação dos alimentos é determinado automaticamente.

Número de vidros da porta. Assim, a Smeg garante que o exterior da porta nunca excede os 50°C. Esta tecnologia evita queimaduras. Ideal para proteger as crianças.

Esmalte EverClean: esmalte especial antiácido e pirolítico que tem um agradável brilho e é menos poroso, o que ajuda a manter a superfície interior do forno mais limpa.

Resistência superior+inferior (cozedura tradicional ou estática): o calor, ao provir simultaneamente de cima e de baixo, torna este sistema apto para qualquer alimento. A cozedura tradicional, denominada também como estática, é apta para cozinhar um só prato. Ideal para assados, pão, tortas recheadas e particularmente carnes gordas como ganso e pato.

Ventilador + resistência circular + inferior: a cozedura ventilada combinada com o calor proveniente da base é ideal para dourar os alimentos levemente em pouco tempo.

Eco: combina grill + ventilador + resistência inferior, para pequenas quantidade, fornecendo os consumos de energia mais baixos durante a cozedura.

Grill ventilado: o ventilador faz uma maior mistura do ar reduzindo o efeito do calor intenso do grill, proporcionando excelentes grelhados. Os dois níveis de cima são recomendados para cozinhar, os dois debaixo podem ser usados para aquecer os alimentos.

Função Pizza: ventilador + grill + resistência inferior: garante um ótimo cozimento quando usado com a pedra de pizza Smeg.

Turbo: a combinação entre a cozedura ventilada e a cozedura tradicional permite cozinhar com extrema rapidez e de forma simultânea peixes, verduras e biscoitos sem misturar odores nem sabores. Ideal para grandes peças ou alimentos que precisam de cozedura intensa.

O interior da porta do forno totalmente coberta por vidro garante uma superfície lisa, sem quaisquer parafusos, o que simplifica a remoção da gordura e da sujidade.

O vidro da porta interna removível, para facilitar a limpeza.

Manter quente

Iluminação com duas lâmpadas de halogéneo em lados e alturas diferentes para melhorar a visibilidade independentemente do número de tabuleiros e níveis em que se encontram inseridos.

Fermentação: função que cria o ambiente adequado dentro do forno para a fermentação de todo o tipo de massas de panificação, garantindo resultados otimizados num espaço de tempo reduzido.

Pré-aquecimento: esta opção pode ser usada para alcançar a temperatura desejada em poucos minutos.

Sabbath: esta função permite cozinhar os alimentos respeitando as disposições sobre a festa de descanso da religião hebraica.

Identifica a quantos níveis de altura é possível colocar os tabuleiros no interior do forno.

Controlo eletrónico: permite manter a temperatura dentro do forno com variações apenas entre os 2 e 3°C. Isso permite cozinhar refeições muito sensíveis às mudanças de temperatura, como bolos, suflês e pudins.

Vapor Clean: programa para facilitar a limpeza do forno. Colocar 40 cl de água na ranhura existente na base da cavidade do forno e selecionar a função Vapor Clean que dura 18 minutos. No fim, passar o interior, com uma esponja macia e húmida.

Indica a capacidade da cavidade do forno em litros.

Indica a capacidade da cavidade do forno em litros.