MOE31B

Família	Microondas
Categoria	de livre instalação
Tipo de instalação	de livre instalação
Tipo de energia	Elétrico
Tipo de cocção	Microondas com grill
Controlo do microondas	Eletrónico



Design

Design	Universal	**Cor da serigrafia**	Serigrafia em preto
Cor	Dark Inox	**Estética da porta**	Porta com painel
Cor da caixa	Preto	**Puxador**	Puxador Universal
Acabamento dos componentes	Componentes cromados	**Cor do puxador**	Puxador em cromado
Material	Aço inox	**Logótipo**	Logótipo serigrafado
Tipo de aço inox	Escovado		

Programa/ Funções

Nº funções	6	**Descongelação por peso**	Sim
Grill	Sim	**Microondas**	Sim
Pizza	Sim	**Microondas + grill**	Sim
Descongelação por tempo	Sim	**Programas automáticos**	8

Comandos

Display/ Relógio	LED	**Design dos comandos**	Comandos Standard
Comandos	Comandos/ Botões	**Cor dos comandos**	Comandos em cromado
Mecanismo de abertura	Abertura com puxador	**Cor dos comandos**	Cromado
Nº de comandos	1		

Opções

Temporizador	Eletrónico	**Alarme acústico de fim de cocção**	Sim
Opções de programação do tempo de cocção	Programador de início e de fim	**Opção bloqueio de comandos para segurança das crianças**	Sim

Especificações técnicas

Material da cavidade	Aço inox	**Abertura da porta**	Lateral
Nº de lâmpadas	1	**Nº de vidros da porta**	1
Tipo de iluminação	LEDs	**Termostato de segurança**	Sim
Prato giratório	Sim	**Sistema de arrefecimento**	Tangencial
Diâmetro do prato giratório	31,5 cm	**Vidro da porta com filtro de proteção das microondas**	Sim
Iluminação na abertura da porta	Sim	**Interrupção do microondas por abertura da porta**	Sim
Tipo de Grill	Grill quartzo	**Dimensões úteis do interior da cavidade (AxLxP)**	245x354x357 mm
Potência do grill	1000 W	**Potência efetiva do microondas**	1000 W

Acessórios incluídos

Grelha larga	1	**Prato para pizza**	1

Performance / Etiqueta energética

Volume útil	31 l

Ligação elétrica

Ficha elétrica	(F;E) Schuko	**Tensão (Volts)**	240 V
Potência elétrica nominal	1500 W	**Frequência (Hz)**	50 Hz
Corrente (Amperes)	6,25 A	**Comprimento do cabo de alimentação**	100 cm

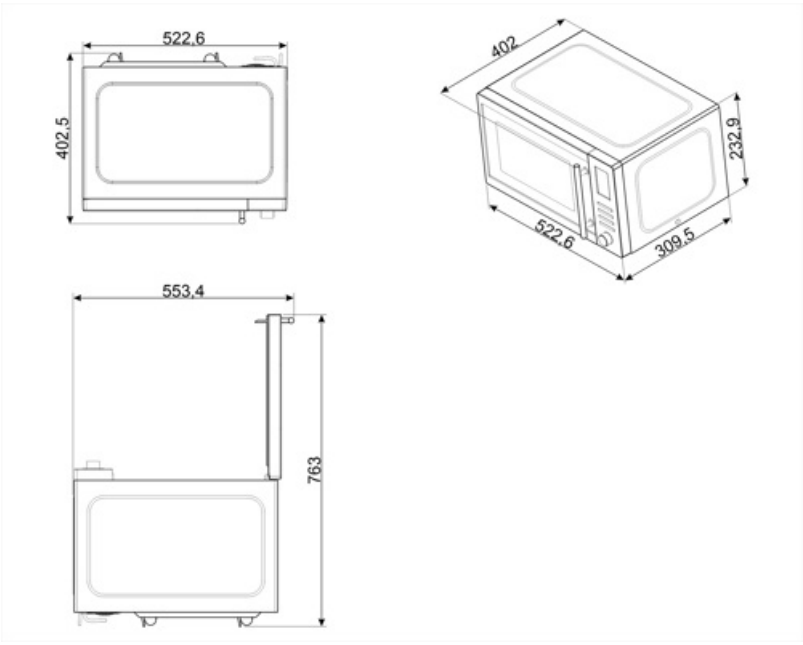
522.6
402.5
402
232.9
522.6
309.5
553.4
763

Symbols glossary



Bloqueio de comandos: opção que permite bloquear os comandos. Muito útil para proteger as crianças.



Descongelação por tempo: com esta função, o tempo de descongelação dos alimentos é determinado automaticamente.



Grill: o calor procedente da resistência grill permite conseguir ótimos resultados de gratinados, sobretudo em carnes de média / pequena espessura e, em combinação com o assador (consoante os modelos), permite terminar a cozedura dourando uniformemente os alimentos. Ideal para salsichas, costeletas e bacon.



Microondas+grill: a seleção deste programa permite tostar o alimento ao mesmo tempo que o microondas cozinha o interior do mesmo num espaço de tempo reduzido.



Iluminação com duas lâmpadas de halogéneo em lados e alturas diferentes para melhorar a visibilidade independentemente do número de tabuleiros e níveis em que se encontram inseridos.



A energia do microondas encurta o tempo de cocção e economiza energia.



Descongelação por peso: com esta função, o tempo de descongelação é determinado automaticamente, através da seleção do peso dos alimentos.



Microondas: ao entrar diretamente no alimento, as microondas permitem cozinhar em tempos recorde e com uma notável poupança de energia. Para cozinhar sem gorduras, também são indicadas para descongelar e aquecer alimentos.



Função Pizza: para cozinhar pizzas no microondas, com esta funcionalidade ficará ainda mais saborosa.