

GreenPerform Highbay G3

BY698P LED160 NW PSD WB

840 blanco neutro - Fuente de alimentación con interfaz DALI - Haz de luz ancho

Como consecuencia de la presentación exitosa de GreenPerform Highbay G2 en 2013, y mientras se mantienen la calidad de luz superior, larga vida útil de servicio, consumo de energía reducido y menor mantenimiento en las versiones con interruptor de encendido/apagado (PSU) y regulables Dali (PSD), la nueva generación de Highbay combina a la perfección la iluminación LED de avanzada con una solución de control ZIGBEE fácil de usar e inalámbrica y fiable (ACW) y una solución de detección de movimiento simple (PIR). ;En los productos de la versión ACW, cuando cambia la situación en el área de trabajo, los usuarios finales pueden modificar en forma inalámbrica y por su cuenta los parámetros, tales como los niveles de regulación de intensidad y sincronización. Las luminarias se pueden combinar en grupos dentro del diseño y no es necesario un cambio de hardware si hay que reubicarlas, lo que minimiza los costos de puesta en servicio. El sistema ofrece ahorros más allá de la eficiencia real de los LED y está preparado para el futuro.;En los productos de la versión PIR, cuando no se detecta movimiento luego de 15 minutos, se regulará la intensidad de la iluminación al 25 % de la producción de lúmenes, lo que facilita el máximo ahorro de energía de una forma sencilla. ;Fácil de entender, fácil de diseñar y fácil de usar, GreenPerform Highbay G3 es una manera inteligente de iluminar tu negocio.

Datos del producto

Funcionamiento de emergencia	
Color de la fuente de luz	840 blanco neutro
Fuente de luz reemplazable	No

Cantidad de unidades de equipos	1 unidad
Controlador/unidad de potencia/ transformador	Fuente de alimentación con interfaz DALI

GreenPerform Highbay G3

Controlador incluido	Si
Tipo óptico	Haz de luz ancho
Tipo de cubierta/lente óptico	Recipiente/cubierta de policarbonato
Ampliación de haz de luz de la luminaria	100°
Interfaz de control	DALI
Conexión	Cables y guías flotantes
Cable	Cable de 3,0 m sin enchufe
Clase de protección IEC	Clase de seguridad I
Prueba de resplandor del cable	Temperatura de 650 ºC, duración de 5 s
Salida lumínica constante	No
Cantidad de productos en MCB de 16 A Tipo B)	8
Light source engine type	LED

Mecánicos y de carcasa

Tensión de entrada	220 a 240 V
Frecuencia de entrada	50 a 60 Hz
Corriente de irrupción	53 A
Tiempo de irrupción	0,3 ms
Factor de potencia (mín.)	0.95

Controles y regulación

Con regulación de intensidad	Sí

Datos técnicos de la luz

Material de la carcasa	Aluminio moldeado a presión
Material de cubierta/lente óptico	Policarbonato
Altura total	105 mm
Diámetro total	417 mm
Color	Gris oscuro

Aprobación y aplicación

Código de protección de ingreso	IP65 [Protección contra el ingreso de polvo, a prueba de chorro de agua]
Código de protección de impacto mec.	IK07 [2 J reforzado]

Información general

Initial luminous flux (system flux)	16000 lm
Tolerancia del flujo luminoso	+/-10%
Eficacia de la luminaria LED inicial	133 lm/W
Temperatura de color correlacionada inic.	4000 K
Init. Color Rendering Index	>80
Cromaticidad inicial	(0.38.0.38)SDCM<5
Potencia de entrada inicial	120 W
Tolerancia del consumo de energía	+/-10%

Rendimiento en el tiempo (conforme con IEC)

Median useful life L70B50	50000 h
Median useful life L80B50	40000 h
Median useful life L90B50	30000 h

Condiciones de aplicación

Rango de temperatura ambiente	-30 a +50 °C
Nivel de regulación máximo	10%
Apta para aplicaciones de alternado aleatorio	No

Datos de producto

Código del producto completo	911401514731
Nombre del producto del pedido	BY698P LED160 NW PSD WB
Código del pedido	911401514731
Numerator - Quantity Per Pack	1
Numerator - Packs per outer box	1
Material Nr. (12NC)	911401514731
Net Weight (Piece)	3,799 kg



Plano de dimensiones

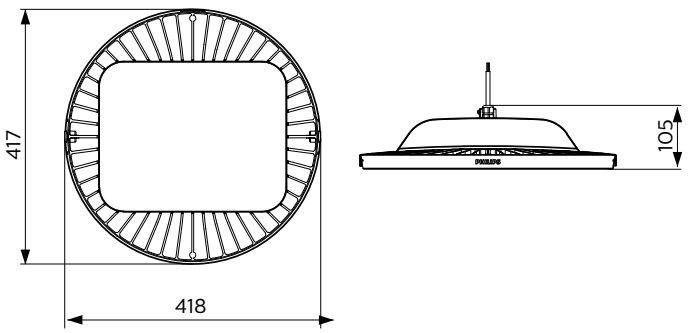

BY698P LED160 NW PSD WB

GreenPerform Highbay G3

© 2022 Signify Holding Todos los derechos reservados. Signify no proporciona ninguna representación ni garantía con respecto a la precisión ni la totalidad de la información incluida a continuación y no será responsable de ninguna acción que dependa de ella. La información presentada en este documento no está diseñada como una oferta comercial y no forma parte de ninguna cotización ni contrato, a menos que Signify acuerde lo contrario. Philips y el emblema del escudo Philips son marcas comerciales registradas de Koninklijke Philips N.V.

www.lighting.philips.com
2022, Junio 27 - Datos sujetos a cambios