ILUMINACIÓN INDUSTRIAL
Luminarios Sellados

CROUSE-HINDS
COOPER Crouse-Hinds

A Prueba de Vapor Incandescentes

CLASE I, DIVISIÓN 2
CLASE II, DIVISIÓN 2
CLASE III

APLICACIÓN

Para accesos o superficies de montaje en techo o pares, con o sin caja fundida de salida, colgantes o en sistemas conduit.

Las luminarias para lamparas incandescentes serie V, VGR/ARB son usadas en interiores o exteriores de plantas industriales, donde se requieren unidades totalmente selladas a prueba de vapor. En entradas de edificios, túneles y lugares similares donde el polvo, la humedad y la corrosión causan problemas.

MATERIALES

CUERPO: Aluminio libre de cobre.
GUARDA: Aluminio libre de cobre.
GLOBOS: Laca de aluminio.

CARACTERÍSTICAS

• Las unidades serie V, VGR/ARB están diseñadas para evitar la entrada de polvo, humedad y vapores corrosivos al interior de la unidad y al sistema de tubería conduit.

• Los diferentes estilos de cuerpos proporcionan una amplia variedad de montajes utilizando todos ellos los mismos globos, guardas y accesorios opcionales. Su construcción es resistente al uso pesado y ambientes corrosivos.

CAPACIDADES:

Forma 100 hasta 150 Watts
Forma 200 hasta 300 Watts

ACABADOS:

PINTURA: Acabado epóxico color gris.

ARB

Descripción	Diámetro MM	Forma 100 Catálogo
Con globo y guarda	13MM	ARB-31
Sin globo ni guarda	13 MM 19 MM	ARB-32

VGR

Descripción	Diámetro MM	Forma 100 Catalogo
Con globo y guarda	13MM	VGR-116
Sin globo ni guarda	13 MM	VGR-11O

ILUMINACIÓN INDUSTRIAL

Luminarios Sellados

CROUSE-HINDS
COOPER Crouse-Hinds

A Prueba de Vapor Incandescentes

CLASE I, DIVISIÓN 2
CLASE II, DIVISIÓN 2
CLASE III

TIPO V

TIPO VC

Descripción	Diámetro MM	Forma 100 Catálogo	Forma 200 Catálogo	Diámetro MM	Forma 100 Catálogo	Forma 200 Catálogo
Con globo y guarda	13MM 19 MM	V-1759 V-2759	V- 12009 V- 22009	13MM 19 MM	VC-1759 VC-2759	VC- 12009 VC- 22009
Sin globo ni guarda	13 MM 19 MM	V-175 V-275	V- 1200 V- 2200	13 MM 19 MM	VC-175 VC-275	VC- 1200 VC- 2200

TIPO VL

TIPO VX

Descripción	Diámetro MM	Forma 100 Catálogo	Forma 200 Catálogo	Diámetro MM	Forma 100 Catálogo	Forma 200 Catálogo
Con globo y guarda	13MM 19 MM	VL-1759 VL-2759	V- 12009 V- 22009	13MM 19 MM	VX-1759 VX-2759	VC- 12009 VC- 22009
Sin globo ni guarda	13 MM 19 MM	VL-175 VL-275	V- 1200 V- 2200	13 MM 19 MM	VX-175 VX-275	VC- 1200 VC- 2200

TIPO

TIPO VT

Descripción	Diámetro MM	Forma 100 Catálogo	Forma 200 Catálogo	Diámetro MM	Forma 100 Catálogo	Forma 200 Catálogo
Con globo y guarda	13MM 19 MM	VDA-1759 VDA-2759	VDA- 12009 VDA- 22009	13MM 19 MM	VX-1759 VX-2759	VC- 12009 VC- 22009
Sin globo ni guarda	13 MM 19 MM	VDA-175 VDA-275	VDA- 1200 VDA- 2200	13 MM 19 MM	VX-175 VX-275	VC- 1200 VC- 2200

ILUMINACIÓN INDUSTRIAL
Luminarios Sellados

CROUSE-HINDS
COOPER Crouse-Hinds

A Prueba de Vapor Incandescentes

CLASE I, DIVISIÓN 2
CLASE II, DIVISIÓN 2
CLASE III

ACCESORIOS Y PARTES DE REPUESTO

Descripción	Catálogo Incandescente	Catálogo Fluorescente
Montaje en techo	VUC-105	ARB-31
Montaje en pared	VUB-105	VUBF-13

GLOBOS RECTOS

Color	Catálogo Forma 100	Catálogo Forma 200
Claro	V - 75	V-200
Opalino	VN-71	V0-201
Verde	VN-72	V0-202
Azul	VN-73	V0-203
Rojo	VN-74	V0-205
Ámbar	VN-76	V0-206

REFLECTORES DOMO
Aluminio y acabado ALZACK

WATTS	Diámetro	Catálogo Forma 100	Catálogo Forma 200
100 Watts	30.5 Cm.	SH -27	
150 Watts	35.5 Cm		SH - 28
200 Watts	40.5 Cm.		SH - 29

GLOBO TIPO
Cristal Templado

Color	Catálogo Forma 200
Claro	V- 205

REFLECTORES ANGULARES
Aluminio y acabado ALZACK

WATTS	Diámetro	Catálogo Forma 100	Catálogo Forma 200
100 Watts	25.4 Cm.	SH - 67	
150 Watts	30.5 Cm.		SH - 68

ANILLO DE ALUMINIO
Se requiere para sujetar el reflector

Catálogo Forma 100	Catálogo Forma 200
V-911	V-912

GUARDA DE ALUMINIO
Solo con globo recto

Catálogo Forma100	Catálogo Forma 200
V-911	V-912

SOQUET DE PORCELANA
600 Watts 600 Volts

Catálogo Forma 100	Catálogo Forma 200
V-46	V-46

EMPAQUE

Catálogo Forma100	Catálogo Forma 200
GASK - 213	GASK - 447

ILUMINACIÓN INDUSTRIAL
Luminarios Sellados de Fábrica

CROUSE-HINDS
COOPER Crouse-Hinds

A Prueba de Explosión
ILUMINACIÓN INCANDESCENTE

CLASE I, DIVISIÓN 2
CLASE II, DIVISIÓN 2
CLASE III
CLASE I, GRUPO C,D*
CLASE II, GRUPO E,F Y G**

* La clasificación es para lamparas con base arriba.
** Apropiadas para clase II con las siguientes lamparas:

CATALOGO	WATTS DE LA LAMPARA MÁXIMO
EVA- 215	100
EVA- 220	150
EVA- 230	300

APLICACIÓN:

Las unidades tipo EVA, EVCX y EVBX son usadas en lugares peligrosos, debido a la presencia de gases o vapores inflamables y donde la humedad y la corrosión están presentes, como por ejemplo en refinerías de petróleo, plantas químicas o petroquímicas, casetas de pintura o instalaciones en la industria donde exista un peligro similar. Se fabrican para montaje colgante, en techo y pared.

CARACTERÍSTICAS:

- Juntas roscadas a prueba de flama, no se requieren sellos externos.
- Facilidad para el cambio de lamparas.
- Peso ligero
- Resistente a la corrosión.

MATERIALES:

Cuerpo y Guarda: Aluminio libre de cobre
Reflectores: Lámina de aluminio
Globo: Cristal resistente a impactos y al calor

ACABADOS:

Cuerpo y Guarda: Pintura Epóxica
Reflectores: Alzack

CON REFLECTOR DOMO

CON REFLECTOR POCO PROFUNDO

CON REFLECTOR ANGULAR 30°

Potencia Máxima Lámpara	Descripción	Diámetro	SIN Reflector	CON REFLECTOR Domo	Poco Profundo	Angular De 30°
150/200	Con Guarda	19 mm 25 mm	EVA- 215	EVA-2151	EVA-2155	EVA-2157
	Sin Guarda	19 mm 25 mm	EVA- 205	EVA-2051	EVA-2055	EVA-2057
200/300	Con Guarda	19 mm 25 mm	EVA-220	EVA-2201	EVA-2205	EVA-2207
	Sin Guarda	19 mm 25 mm	EVA-202	EVA-2021	EVA-2025	EVA-2027
300/500	Con Guarda	19 mm 25 mm	EVA-230	EVA-2301	EVA-2305	EVA-2307
	Sin Guarda	19 mm 25 mm	EVA-203	EVA-2301	EVA-2035	EVA-2037

ILUMINACIÓN INDUSTRIAL
Luminarios Sellados de Fábrica

CROUSE-HINDS
COOPER Crouse-Hinds

A Prueba de Explosión
ILUMINACION INCANDESCENTE

CLASE I, DIVISIÓN 2
CLASE II, DIVISIÓN 2
CLASE III

* La clasificación es para lamparas con base arriba
** Apropiadas para clase II con las siguientes lamparas:

CATALOGO	WATTS DE LA LAMPARA MÁXIMO
EVA- 215	100
EVA- 220	150
EVA- 230	300

MONTAJE EN TECHO

Potencia Máxima Lampara	Descripción	Diámetro	Sin Reflector	Domo	Con Reflector Poco Profundo	Angular de 30∞
150/200	Con Guarda	19 mm	EVCX- 215	EVCX-2151	EVCX-2155	EVCX-2157
		25 mm	EVCX-315			
	Sin Guarda	19 mm	EVCX- 205	EVCX-2051	EVCX-2055	EVCX-2057
		25 mm	EVCX-305			
200/300	Con Guarda	19 mm	EVCX-220	EVCX-2201	EVCX-2205	EVCX-2207
		25 mm	EVCX-320			
	Sin Guarda	19 mm	EVCX-202	EVCX-2021	EVCX-2025	EVCX-2027
		25 mm	EVCX-302			
300/500	Con Guarda	19 mm	EVCX-230	EVCX-2301	EVCX-2305	EVCX-2307
		25 mm	EVCX-330			
	Sin Guarda	19 mm	EVCX-203	EVCX-2301	EVCX-2035	EVCX-2037
		25 mm	EVCX-303			

MONTAJE EN MURO

Potencia Máxima Lámpara	Descripción	Diámetro	Sin Reflector	Domo	Con Reflector Poco Profundo	Angular de 30∞
150/200	Con Guarda	19 mm	EVBX- 215	EVBX-2151	EVBX-2155	EVBX-2157
		25 mm	EVBX-315			
	Sin Guarda	19 mm	EVBX- 205	EVBX-2051	EVBX-2055	EVBX-2057
		25 mm	EVBX-305			
200/300	Con Guarda	19 mm	EVBX-220	EVBX-2201	EVBX-2205	EVBX-2207
		25 mm	EVBX-320			
	Sin Guarda	19 mm	EVBX-202	EVBX-2021	EVBX-2025	EVBX-2027
		25 mm	EVBX-302			
300/500	Con Guarda	19 mm	EVBX-230	EVBX-2301	EVBX-2305	EVBX-2307
		25 mm	EVBX-330			
	Sin Guarda	19 mm	EVBX-203	EVBX-2301	EVBX-2035	EVBX-2037
		25 mm	EVBX-303			

REFLECTORES

Tipo de Reflector	150/200 WATTS Diámetro	150/200 WATTS Catalogo	200/300 WATTS Diámetro	200/300 WATTS Catálogo	300/500 WATTS Diámetro	300/500 WATTS Catalogo
DOMO POCO PROFUNDO ANGULAR	35.2 mm	EV-581	41.1 mm	EV-281	52.2 mm	EV-381
	35.2 mm	EV-585	41.1 mm	EV-285	52.2 mm	EV-385
	31.1 mm	EV-587	35.2 mm	EV-287	41.1 mm	EV-387

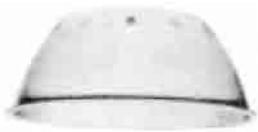

ILUMINACIÓN INDUSTRIAL
Luminarios Sellados de Fábrica

CROUSE-HINDS
COOPER Crouse-Hinds

A Prueba de Explosión
BALASTRO REMOTO PARA VAPOR DE MERCURIO

CLASE I, GRUPOS C,D*
CLASE II, GRUPOS E,F y G**

EVA

APLICACIÓN:

Las unidades tipo EVAM son usadas en lugares peligrosos, debido a la presencia de gases o vapores inflamables y donde la humedad y la corrosión están presentes, como por ejemplo en refinerías de petróleo, plantas químicas o petroquímicas, casetas de pintura o instalaciones en la industria dondeexista un peligro similar. Se fabrican para montaje colgante.

CARACTERÍSTICAS:

- Autobalastradas, con balastros de alto factor de potencia, autorregulada e integrada totalmente a la unidad.
- La unidad completa es de construcción ligera, resistente a la corrosión.
- Fácil acceso para el mantenimiento tanto para el balastro como a la lampara.
- Cuatro tipos de reflectores: Domo, poco profundo, angular y alto montaje.
- Fusibles de protección.

MATERIALES:

Cuerpo y Guarda: Aluminio libre de cobre
Reflectores: Lamina de aluminio
Globo: Cristal resistente a impactos y al calor

SIN REFLECTOR — CON REFLECTOR DOMO

ACABADOS:

Cuerpo y Guarda: Pintura Epóxica
Reflectores: Alzack

CON REFLECTOR POCO PROFUNDO — CON REFLECTOR ANGULAR 30° — CON REFLECTOR ALTO MONTAJE

MONTAJE COLGANTE

Potencia Máxima Lámpara	Descripción	Diámetro	Sin Reflector	Con Reflector: Domo	Con Reflector: Poco Profundo	Con Reflector: Angular de 30°	Con Reflector: Alto Montaje
175/250	Con Guarda	19 mm	EVA-22500	EVA-22511	EVA-22515	EVA-22517	EVA-225112
		25 mm					
	Sin Guarda	19 mm	EVA-2250	EVA-22501	EVA-22505	EVA-22507	EVA-225012
		25 mm					
400	Con Guarda	19 mm	EVA-24000	EVA-24011	EVA-24015	EVA-24017	EVA-240112
		25 mm					
	Sin Guarda	19 mm	EVA-2400	EVA-24001	EVA-24005	EVA-24007	EVA-240012
		25 mm					

ILUMINACIÓN INDUSTRIAL
Luminarios Sellados de Fábrica

CROUSE-HINDS
COOPER Crouse-Hinds

A Prueba de Explosión
BALASTRO REMOTO PARA VAPOR DE MERCURIO

CLASE I, GRUPOS C,D*
CLASE II, GRUPOS E,F y G**

EVA

MONTAJE EN TECHO

Potencia Máxima Lámpara	Descripción	Diámetro	Sin Reflector	Con Reflector: Domo	Con Reflector: Poco Profundo	Con Reflector: Angular de 30°	Con Reflector: Alto Montaje
175/250	Con Guarda	19 mm	EVCX-22500	EVCX-22511	EVCX-22515	EVCX-22517	EVCX-225112
		25 mm	EVCX-32500	EVCX-32511	EVCX-32515	EVCX-32517	EVCX-325112
	Sin Guarda	19 mm	EVCX-2250	EVCX-22501	EVCX-22505	EVCX-22507	EVCX-225012
		25 mm	EVCX-3250	EVCX-32501	EVCX-32505	EVCS-32507	EVCX-325012
400	Con Guarda	19 mm	EVCX-24000	EVCX-24011	EVCX-24015	EVCX-24017	EVCX-240112
		25 mm	EVCX-34000	EVCX-34011	EVCX-34015	EVCX-34017	EVCX-340112
	Sin Guarda	19 mm	EVCX-2400	EVCX-24001	EVCX-24005	EVCX-24007	EVCX-240012
		25 mm	EVCX-3400	EVCX-34001	EVCX-34005	EVCX-34007	EVCX-340012

MONTAJE EN PARED

Potencia Máxima Lámpara	Descripción	Diámetro	Sin Reflector	Con Reflector: Domo	Con Reflector: Poco Profundo	Con Reflector: Angular de 30°	Con Reflector: Alto Montaje
175/250	Con Guarda	19 mm	EVBX-22500	EVBX-22511	EVBX-22515	EVBX-22517	EVBX-225112
		25 mm	EVBX-32500	EVBX-32511	EVBX-32515	EVBX-32517	EVBX-325112
	Sin Guarda	19 mm	EVBX-2250	EVBX-22501	EVBX-22505	EVBX-22507	EVBX-225012
		25 mm	EVBX-3250	EVBX-32501	EVBX-32505	EVBX-32507	EVBX-325012
400	Con Guarda	19 mm	EVBX-24000	EVBX-24011	EVBX-24015	EVBX-24017	EVBX-240112
		25 mm	EVBX-34000	EVBX-34011	EVBX-34015	EVBX-34017	EVBX-340112
	Sin Guarda	19 mm	EVBX-2400	EVBX-24001	EVBX-24005	EVBX-24007	EVBX-240012
		25 mm	EVBX-3400	EVBX-34001	EVBX-34005	EVBX-34007	EVBX-340012

REFLECTORES

Descripción	Diámetro	Catálogo
DOMO	EV-381	
POCO PROFUNDO	52 mm	EV-385
ANGULAR	40.7 mm	EV-387
ALTO MONTAJE	42.5 mm	EV-3912

ILUMINACIÓN INDUSTRIAL
Luminarios Sellados de Fábrica

CROUSE-HINDS
COOPER Crouse-Hinds

A Prueba de Explosión
AUTOBALASTRAS PARA VAPOR DE MERCURIO

CLASE I, GRUPO D

EVAM

APLICACIÓN:

Las unidades tipo EVAM son usadas en lugares peligrosos, debido a la presencia de gases o vapores inflamables y donde la humedad y la corrosión están presentes, como por ejemplo en refinerías de petróleo, plantas químicas o petroquímicas, casetas de pintura o instalaciones en la industria donde exista un peligro similar. Se fabrican para montaje colgante.

CARACTERÍSTICAS:

- Autobalastradas, con balastos de alto factor de potencia, autorregulada e integrada totalmente a la unidad.
- La unidad completa es de construcción ligera, resistente a la corrosión.
- Fácil acceso para el mantenimiento tanto para el balasto como a la lampara.
- Cuatro tipos de reflectores: Domo, poco profundo, angular y alto montaje.
- Fusibles de protección.

MATERIALES:

Cuerpo y Guarda: Aluminio libre de cobre
Reflectores: Lamina de aluminio
Globo: Cristal resistente a impactos y al calor

ACABADOS:

Cuerpo y Guarda: Pintura Epóxica
Reflectores: Alzack

MONTAJE COLGANTE

Potencia Máxima Lámpara	Descripción	Diámetro	Sin Reflector	CON REFLECTOR			
				Domo	Poco Profundo	Angular de 30º	Alto Montaje
175	Con Guarda	25 mm	EVAM-1750	EVAM-1711	EVAM-1715	EVAM-1717	EVAM-17112
	Sin Guarda	25 mm	EVAM-175	EVAM-1701	EVAM-1705	EVAM-1707	EVAM-17012
250	Con Guarda	25 mm	EVAM-2500	EVAM-2511	EVAM-2515	EVAM-2517	EVAM-25112
	Sin Guarda	25 mm	EVAM-250	EVAM-2501	EVAM-2505	EVAM-2507	EVAM-25012
400	Con Guarda	25 mm	EVAM-4000	EVAM-4011	EVAM-4015	EVAM-4017	EVAM-40112
	Sin Guarda	25 mm	EVAM-400	EVAM-4001	EVAM-4005	EVAM-4007	EVAM-40012

*Especificar el voltaje de operación

ILUMINACIÓN INDUSTRIAL
Luminarios Sellados de Fábrica

CROUSE-HINDS
COOPER Crouse-Hinds

A Prueba de Explosión

AUTOBALASTRAS PARA HID / VAPOR DE MERCURIO

CLASE I, GRUPOS C,D*
CLASE II, GRUPOS E,F y G

HAZARD-GARD

APLICACIÓN:
Las unidades de este tipo son usadas en lugares peligrosos, debido a la presencia de gases o vapores inflamables y donde la humedad y la corrosión están presentes, como por ejemplo en refinerías de petróleo, plantas químicas o petroquímicas, casetas de pintura o instalaciones en la industria donde exista un peligro similar. Se fabrican para montaje colgante.

CARACTERÍSTICAS:

- Alambrada en fabrica; tienen un block de conexión para alimentación de energía, que sirve como un sello mecánico entre la tubería y la caja portabalastro.
- La unidad completa es de construcción ligera, resistente a la corrosión.
- Fácil acceso para el mantenimiento tanto para el balasto como a la lampara.
- Tres tipos de reflectores: Domo, angular y alto montaje.
- Balasto de alto factor de potencia auto regulado.
- Globo diseñado para disminuir el deslumbramiento.
- Fusibles de protección.

MATERIALES:

Cuerpo y Guarda: Aluminio libre de cobre
Reflectores: Lamina de aluminio
Globo: Cristal resistente a impactos y al calor

ACABADOS:
Cuerpo y Guarda: Pintura Epóxica
Reflectores: Alzack

MONTAJE EN TECHO

Potencia Máxima Lampara	Descripción	Diámetro	Sin Reflector
175	Con Guarda	19 mm	EVMCX82171
	Sin Guarda	19 mm	EVMCX82170
	Con Guarda	25 mm	EVMCX83171
	Sin Guarda	25 mm	EVMCX83170
250	Con Guarda	19 mm	EVMCX82251
	Sin Guarda	19 mm	EVMCX82250
	Con Guarda	25 mm	EVMCX83251
	Sin Guarda	25 mm	EVMCX83250
400	Con Guarda	19 mm	EVMCX82401
	Sin Guarda	19 mm	EVMCX82400
	Con Guarda	25 mm	EVMCX83451
	Sin Guarda	25 mm	EVMCX83400

Especificar el voltaje de operación

MONTAJE COLGANTE

Potencia Máxima Lámpara	Descripción	Diámetro	Sin Reflector
175	Con Guarda	25 mm	EVMA83171
	Sin Guarda	25 mm	EVMA83170
250	Con Guarda	25 mm	EVMA83251
	Sin Guarda	25 mm	EVMA83250
400	Con Guarda	25 mm	EVMA83401
	Sin Guarda	25 mm	EVMA83400

MONTAJE EN PARED

Potencia Máxima Lámpara	Descripción	Diámetro	Sin Reflector
175	Con Guarda	19 mm	EVMBX82171
	Sin Guarda	19 mm	EVMBX82170
	Con Guarda	25 mm	EVMBX83171
	Sin Guarda	25 mm	EVMBX83170
250	Con Guarda	19 mm	EVMBX82251
	Sin Guarda	19 mm	EVMBX82250
	Con Guarda	25 mm	EVMBX83251
	Sin Guarda	25 mm	EVMBX83250
400	Con Guarda	19 mm	EVMBX82401
	Sin Guarda	19 mm	EVMBX82400
	Con Guarda	25 mm	EVMBX83451
	Sin Guarda	25 mm	EVMBX83400

MONTAJE ANGULAR 25º

Potencia Máxima Lámpara	Descripción	Diámetro	Sin Reflector
175	Con Guarda	32 mm	EVMJ94171
250	Con Guarda	32 mm	EVMJ94251
400	Con Guarda	32 mm	EVMJ94401

ILUMINACIÓN INDUSTRIAL
Luminarios Sellados de Fábrica

CROUSE-HINDS
COOPER Crouse-Hinds

A Prueba de Explosión

AUTOBALASTRAS PARA HID / VAPOR DE SODIO

CLASE I, GRUPOS C,D*
CLASE II, GRUPOS E,F y G

HAZARD-GARD

MONTAJE COLGANTE

Potencia Máxima Lámpara	Descripción	Diámetro	Sin Reflector
70	Con Guarda	25 mm	EVMA43071
	Sin Guarda	25 mm	EVMA43070
100	Con Guarda	25 mm	EVMA43101
	Sin Guarda	25 mm	EVMA43100
150	Con Guarda	25 mm	EVMA43151
	Sin Guarda	25 mm	EVMA43150
250	Con Guarda	25 mm	EVMA43521
	Sin Guarda	25 mm	EVMA43250

MONTAJE PARED

Potencia Máxima Lámpara	Descripción	Diámetro	Sin Reflector
70	Con Guarda	19 mm	EVMBX42071
	Sin Guarda	19 mm	EVMBX42070
	Con Guarda	25 mm	EVMBX43071
	Sin Guarda	25 mm	EVMBX43070
100	Con Guarda	19 mm	EVMBX42101
	Sin Guarda	19 mm	EVMBX42100
	Con Guarda	25 mm	EVMBX43101
	Sin Guarda	25 mm	EVMBX43100
150	Con Guarda	19 mm	EVMBX42151
	Sin Guarda	19 mm	EVMBX42150
	Con Guarda	25 mm	EVMBX43151
	Sin Guarda	25 mm	EVMBX43150
250	Con Guarda	19 mm	EVMBX42251
	Sin Guarda	19 mm	EVMBX42250
	Con Guarda	25 mm	EVMBX43251
	Sin Guarda	25 mm	EVMBX43250

MONTAJE EN TECHO

Potencia Máxima Lámpara	Descripción	Diámetro	Sin Reflector
70	Con Guarda	19 mm	EVMCX42071
	Sin Guarda	19 mm	EVMCX42070
	Con Guarda	25 mm	EVMCX43071
	Sin Guarda	25 mm	EVMCX43070
100	Con Guarda	19 mm	EVMCX42101
	Sin Guarda	19 mm	EVMCX42100
	Con Guarda	25 mm	EVMCX43101
	Sin Guarda	25 mm	EVMCX43100
150	Con Guarda	19 mm	EVMCX42151
	Sin Guarda	19 mm	EVMCX42150
	Con Guarda	25 mm	EVMCX43151
	Sin Guarda	25 mm	EVMCX43150
250	Con Guarda	19 mm	EVMCX42251
	Sin Guarda	19 mm	EVMCX42250
	Con Guarda	25 mm	EVMCX43251
	Sin Guarda	25 mm	EVMCX43250

MONTAJE ANGULAR 25º

Potencia Máxima Lampara	Descripción	Diámetro	Sin Reflector
70	Con Guarda	32 mm	EVMJ43071
	Sin Guarda	32 mm	EVMJ43070
100	Con Guarda	32 mm	EVMJ43101
	Sin Guarda	32 mm	EVMJ43100
150	Con Guarda	32 mm	EVMJ43151
	Sin Guarda	32 mm	EVMJ43150
250	Con Guarda	32 mm	EVMJ43521
	Sin Guarda	32 mm	EVMJ43250

ILUMINACIÓN INDUSTRIAL
Luminarios Sellados de Fábrica

CROUSE-HINDS
COOPER Crouse-Hinds

A Prueba de Explosión

AUTOBALASTRAS PARA HID / ADITIVOS METÁLICOS

CLASE I, GRUPOS C,D*
CLASE II, GRUPOS E,F y G

HAZARD-GARD

MONTAJE COLGANTE

Potencia Máxima Lámpara	Descripción	Diámetro	Sin Reflector
175	Con Guarda	25 mm	EVMA93071
	Sin Guarda	25 mm	EVMA93070
250	Con Guarda	25 mm	EVMA93101
	Sin Guarda	25 mm	EVMA93100
400	Con Guarda	25 mm	EVMA93151
	Sin Guarda	25 mm	EVMA93150

MONTAJE EN TECHO

Potencia Máxima Lámpara	Descripción	Diámetro	Sin Reflector
175	Con Guarda	19 mm	EVMCX92071
	Sin Guarda	19 mm	EVMCX92070
	Con Guarda	25 mm	EVMCX93071
	Sin Guarda	25 mm	EVMCX93070
250	Con Guarda	19 mm	EVMCX92101
	Sin Guarda	19 mm	EVMCX92100
	Con Guarda	25 mm	EVMCX93101
	Sin Guarda	25 mm	EVMCX93100
400	Con Guarda	19 mm	EVMCX92151
	Sin Guarda	19 mm	EVMCX92150
	Con Guarda	25 mm	EVMCX93151
	Sin Guarda	25 mm	EVMCX93150

REFLECTORES

Descripción	Diámetro	Catálogo
DOMO	EV-381	
ANGULAR	40.7 mm	EV-387
ALTO MONTAJE	42.5 mm	EV-3912

MONTAJE EN PARED

Potencia Máxima Lámpara	Descripción	Diámetro	Sin Reflector
175	Con Guarda	19 mm	EVMBX92171
	Sin Guarda	19 mm	EVMBX22170
	Con Guarda	25 mm	EVMBX93171
	Sin Guarda	25 mm	EVMBX93170
250	Con Guarda	19 mm	EVMBX92251
	Sin Guarda	19 mm	EVMBX92250
	Con Guarda	25 mm	EVMBX93251
	Sin Guarda	25 mm	EVMBX93250
400	Con Guarda	19 mm	EVMBX92401
	Sin Guarda	19 mm	EVMBX92400
	Con Guarda	25 mm	EVMBX93401
	Sin Guarda	25 mm	EVMBX93400

MONTAJE ANGULAR 25∞

Potencia Máxima Lámpara	Descripción	Diámetro	Sin Reflector
70	Con Guarda	32 mm	EVMJ94171
	Sin Guarda	32 mm	EVMJ94170
100	Con Guarda	32 mm	EVMJ94251
	Sin Guarda	32 mm	EVMJ94250
150	Con Guarda	32 mm	EVMJ94401
	Sin Guarda	32 mm	EVMJ94400

ILUMINACIÓN INDUSTRIAL
Luminarios Sellados de Fábrica

CROUSE-HINDS
COOPER Crouse-Hinds

A Prueba de Vapor

REFACIONES Y ACCESORIOS

CLASE I, DIVISIÓN 2, CHAMP

GLOBO DE CRISTAL

175 Watts	G-24
250 Watts	G-250 (solo VMVC)

GUARDAS

175 Watts	P-21

GLOBO DE CRISTAL

SEMIPROFUNDO	RS-22
DOMO	RD-22
ANGULAR 30º	RA-22
	RD-4

REFACTORES DE CRISTAL

Watts	Tipo	Tipo I.E.S.	Catálogo
175	VMVS	II	R2
	VMVM		
250	VMVC	V	R5
400	VMVM	II	R24
250	VMVC		
	VMVS	V	R54

R2,R5

R24,R54

ILUMINACIÓN INDUSTRIAL
Luminarios Autobalastrados

CROUSE-HINDS
COOPER Crouse-Hinds

A Prueba de Vapor
VAPOR DE MERCURIO, SODIO Y ADITIVOS METÁLICOS

CLASE I, DIVISIÓN 2, GRUPOS A,B,C,D
CLASE II, DIVISIÓN 1, GRUPOS E,F,G
Áreas Húmedas

Aplicaciones:
Los Luminarias de la serie VMV 70-175 W son usados:
• En plantas manufactureras, químicas, petroquímicas, refinerías, plantas de tratamiento de agua, puertos y otras industrias del tipo pesado.
• En áreas en las cuales, las concentraciones de gases o vapores flamables están presentes sólo debido a condiciones anormales o accidentales de operación.
• En aplicaciones marinas, donde la corrosión y el agua están presentes.
• En ambientes con temperaturas elevadas que en ocasiones se presentan en algunas aplicaciones industriales.
• En áreas donde la corrosión, vibración, humedad y usos pesados son un problema.
• Donde los efectos dañinos de agua, viento, sal, nieve y la combinación de los mismos estén presentes.

Características:
•Diseño compacto y ligero, ideal para alturas de montaje medias y bajas.
• Fabricados en aluminio libre de cobre (menos de 0.4 del 1% de cobre) con acabados de pintura electrostática que les confiere alta resistencia con ta la corrosión.
• Gran versatilidad de tapas para realizar diferentes montajes; colgante, a techo, a pred, poste 25O y Quad-Mount.
• Disponibilidades en las siguientes potencias:
70, 100 y 150 Watts vapor de sodio alta presión;
100 y 175 Watts vapor de mercurio; 175 Watts aditivos metálicos.
• Amplia selección de curvas fotométricas, proporcionadas por sus globos de cristal, refractores, refractores compactos y reflectores.
Los reflectores tipo domo y angular, están fabricados en aluminio y también se encuentran disponibles en Krydon el reflector semiprofundo esta fabricado en aluminio.
. El globo y guarda se instalan y se quitan como una sola unidad.
• Las tapas son de tipo embisagrado para mayor facilidad en la instalación y mantenimiento.
• Las entradas para tubo conduit están provistas con un tope para el conduit que a la vez actúa como un bushing que proviene cualquier daño a los cables en el momento de la instalación.
. -Utiliza empaques de larga vida útil, las cuales aseguran un sello entre la tapa de montaje, el cuerpo y el sistema óptico en ambientes húmedos y corrosivos.

Nota: Los luminarias no incluyen lámparas.

LA UBICACIÓN DE LUMINARIAS PARA USO EN ÁREAS PELIGROSAS, DEPENDE DE MUCHOS FACTORES INCLUYENDO LAS PROPIEDADES DE LAS SUBSTANCIAS PELIGROSAS QUE PUEDAN ESTAR PRESENTES, TEMPERATURA AMBIENTE, TIPO Y POTENCIAS DE LÁMPARA, ETC.

• LOS REFLECTORES DE PLÁSTICO SOLO PUEDEN USARSE EN ÁREAS NO PELIGROSAS
• Todos los luminarias están diseñados para operar a temperatura ambiente de 40 C. Algunos luminarias seleccionados pueden operar en temperaturas ambientes de hasta 65ºC.
• Capacidad para trabajar a bajas temperaturas.
• Cuenta con un tornillo de seguridad para conectar el luminaria a tierra.
• El portalámpara es base mogul.
• Amplia selección en voltajes:
127, 220, 254, 277, 440, 480 y multivolt.

Materiales Estándar:
• Porta balastro, tapas y guarda P21-aluminio libre de cobre.
• Guarda P23 y P241-acero inoxidable.
• Globos-cristal termo templado resistente a los impactos.
• Refractor R2 y R5-cristal termo templado resistente a los impactos.
• Refractor PR2, PR3 y PR5-plástico.
• Reflectores (Domo y Angular) - Krydon (Domo, Angular y Semiprofundo)-Aluminio.

Acabados Estándar:
• Aluminio (cuerpo y guarda) Pintura beige aplicación electrostática.
• Krydon - blanco de alta reflectancia.
• Acero inoxidable-natural
• Aluminio (Reflectores)-acabado Alzak.

Rangos Eléctricos:
• Voltajes de Alimentación de 127 a 480 V. y multivolt
• 70, 100, 150W-VSAP; 100, 175W-VM; 175W-AM.

Clasificación Aprobada:
• NEC: Clase 1, División 2, Grupos A, B, C, D
Clase 11, División 1, Grupos E, F, G.
• Norma UL: 844-Áreas Peligrosas
1572 - Áreas Húmedas

ILUMINACIÓN INDUSTRIAL
Luminarios Autobalastrados

CROUSE-HINDS
COOPER Crouse-Hinds

A Prueba de Vapor
VAPOR DE MERCURIO, SODIO Y ADITIVOS METÁLICOS

CLASE I, DIVISIÓN 2, GRUPOS A,B,C,D
CLASE II, DIVISIÓN 1, GRUPOS E,F,G
Áreas Húmedas

VAPOR DE SODIO

DIÁMETRO mm	DIÁMETRO Pulg	Watts	COLGANTE	TECHO	PARED	*ANGULAR 25∞ Diámetro 32mm	UNIVERSAL
19	3/4"	70	VMVS2A70GP	VMVS2C70GP	VMVS2TW70GP	VMCSJ70GP	VMVS25Q70GP
25.4	1"		VMVS3A70GP	VMVS3C70GP	VMVS3TW70GP		
19	3/4"	100	VMVS2A100GP	VMVS2C100GP	VMVS2TW100GP	VMVSJ100GP	VMVS25Q100GP
25.4	1"		VMVS3A100GP	VMVS3C100GP	VMVS3TW100GP		
19	3/4"	150	VMVS2A150GP	VMVS2C150GP	VMVS2TW150GP	VMVSJ150GP	VMVS25Q150GP
25.4	1"		VMVS3A150GP	VMVS3C150GP	VMVS3TW150GP		
19	3/4"	250	VMVS2A250GP	VMVS2C250GP	VMVS2TW250GP	VMVSJ250GP	VMVS25Q250GP
25.4	1"		VMVS3A250GP	VMVS3C250GP	VMVS3TW250GP		
19	3/4"	400	VMVS2A400GP	VMVS2C400GP	VMVS2TW250GP	VMVSJ400GP	VMVS25Q400GP
25.4	1"		VMVS3A400GP	VMVS3C400GP	VMVS3TW250GP		

* Entrada de 32 mm (1 1/4").

VAPOR DE MERCURIO

19	3/4"	100	VMVC2A100GP	VMVC2C100GP	VMVC2TW100GP	VMVCJ100GP	VMVC25Q100GP
25.4	1"		VMVC3A100GP	VMVC3C100GP	VMVC3TW100GP		
19	3/4"	175	VMVC2A175GP	VMVC2C175GP	VMVC2TW150GP	VMVCJ175GP	VMVC25Q175GP
25.4	1"		VMVC3A175GP	VMVC3C175GP	VMVC3TW150GP		
19	3/4"	250	VMVC2A250GP	VMVC2C250GP	VMVC2TW250GP	VMVCJ250GP	VMVC25Q250GP
25.4	1"		VMVC3A250GP	VMVC3C250GP	VMVC3TW250GP		
19	3/4"	400	VMVC2A400GP	VMVC2C400GP	VMVC2TW250GP	VMVCJ400GP	VMVC25Q400GP
25.4	1"		VMVC3A400GP	VMVC3C400GP	VMVC3TW250GP		

ADITIVOS METÁLICOS

19	3/4"	175	VMVM2A175GP	VMVM2C175GP	VMVM2TW150GP	VMVMJ175GP	VMVM25Q175GP
25.4	1"		VMVM3A175GP	VMVM3C175GP	VMVM3TW150GP		
19	3/4"	250	VMVM2A250GP	VMVM2C250GP	VMVM2TW250GP	VMVMJ250GP	VMVM25Q250GP
25.4	1"		VMVM3A250GP	VMVM3C250GP	VMVM3TW250GP		
19	3/4"	400	VMVM2A400GP	VMVM2C400GP	VMVM2TW250GP	VMVMJ400GP	VMVM25Q400GP
25.4	1"		VMVM3A400GP	VMVM3C400GP	VMVM3TW250GP		

ACCESORIOS

Reflector de aluminio tipo Domo	RD22
Reflector de aluminiosemi profundo	RS22
Reflector de aluminio Angular 30∞	RA22
Reflector de Krydon tipo Domo	RD22
Reflector de Krydon angular de 30∞	RD22

Refractor de vidrio tipo IES II	R2
Refractor de vidrio tipo IES V	R5
Refractor de plástico tipo IES II	PR2
Refractor de plástico tipo IES III	PR3
Refractor de plástico tipo IES V	R5

Nota: El numero de catalogo incluye globo G24 y guarda tipo P21
Los números de catalogo son los básicos agregar el voltaje deseado al final del numero mostrado.
Si se requiere guarda de acero inoxidable ordenele por separado con el No. De catalogo P241

La ubicación de luminarios para uso en áreas peligrosas depende de muchos factores incluyendo las propiedades de las substancias peligrosas que pueden estar presentes, temperatura ambiente, tipo y potencia de la lampara. Consultenos.

ILUMINACIÓN INDUSTRIAL
Luminarios Autobalastrados

CROUSE-HINDS
COOPER Crouse-Hinds

A Prueba de Vapor
VAPOR DE MERCURIO, SODIO Y ADITIVOS METÁLICOS

CLASE I, DIVISIÓN 2, GRUPOS A,B,C,D
CLASE II, DIVISIÓN 1, GRUPOS E,F,G
VMV Altas potencias.
Areas Húmedas
Ambientes Marinos

DMV Altas potencias.
Clase I, Div. 2 Grupos A, B, C, D
Clase II, Div. 1 Grupos E, F, G
Clase III
Presencia simultanea / Areas Húmedas, Ambientes marinos

Aplicaciones:
Los luminarias serie VMV Altas Potencias y serie DMV se utilizan en:
VMV:
• En plantas manufactureras, químicas, petroquímicas, refinerías, plantas de tratamientos de agua, puertos y otras industrias de tipo pesado.
• Donde se requieren alturas de montaje medias y altas.
• Donde se requiere alta eficiencia lumínica.

DMV:
• En áreas peligrosas por la presencia de polvos combustibles.
• En plantas de manejo, almacenamiento y procesamiento de granos, plantas procesadoras de alimentos, plantas procesadoras de carbón, plantas manufactureras, químicas, petroquímicas; refinerías, plantas de tratamiento de agua, puertos y otras industrias de tipo pesado.
• En áreas donde polvos combustibles y vapores flamables está presentes simultáneamente.

VMV Altas Potencias y DMV:
• En áreas donde concentraciones de gases o vapores flamables pueden estar presentes en condiciones anormales o accidentales de operación.
• Para uso en áreas marinas.
• En ambientes con temperaturas elevadas.
• En áreas donde la corrosión, vibración, humedad, polvo, usos pesados son un problema.
• Donde los efectos dañinos de agua, viento, sal, nieve y la combinación de cualquiera de estos elementos están presentes.

Características:
• Fabricados en aluminio libre de cobre (menos de 0.4 del 1% de cobre) con acabado de pintura electrostática que les contiene alta resistencia contra la corrosión.
• Gran versatilidad de etapas para realizar diferentes montajes; colgante, a techo de pared, poste 25º, Quad-Mount.
• Disponibles en las siguientes potencias:
VMV: Altas Potencias: 250, 400 watts vapor de sodio alta presión, vapor de mercurio y aditivos metálicos.
DMV: 150 watts vapor de sodio alta presión, 175, 250* watts vapor de mercurio y aditivos metálicos.
• Las entradas para tubo conduit están provistas con un tope para el conduit que a la vez actúa como un bushing que previene cualquier daño a los cables en el momento de la instalación.
• Utiliza empaques de larga vida útil los cuales aseguran un sello entre la tapa de montaje, el cuerpo y el sistema óptico en ambientes húmedos y corrosivos.
• Todas las luminarias están diseñadas para operar a temperatura ambiente de 40ºC. Algunas luminarias seleccionadas pueden operar en temperaturas ambiente de hasta 65ºC.
• Capacidad para trabajar a bajas temperaturas (-40ºC).
• Cuenta con un tornillo de seguridad para conectar la luminaria a tierra.
• El porta lámpara es base Mogul.
• Las tapas son del tipo embisagrado para mayor facilidad en la instalación y mantenimiento.
• La cámara de porta balastro disipa el calor interno proporcionando un desempeño térmico excepcional en temperaturas ambiente elevadas.
• La guarda opcional de acero inoxidable le permite tener un acceso directo al globo para facilitar el cambio de lámpara.
• Los reflectores tipo domo y angular a 30 están fabricados en krydon, color blanco de alta reflectancia.
• El globo y los refractores son de vidrio.

Materiales Estándar:
• Porta balastro, tapas para montaje-aluminio libre de cobre.
• Guardas-acero inoxidable
• Reflectores (domo y angular)- Krydon
• Globo - cristal templado resistente a los impactos.
• Retractores - cristal termo templado.
• Reflector RD-4 aluminio acabado Alzak.

Acabado Estándar:
• Pintura electrostática
• Krydon - blanco de alta reflectancia
• Acero inoxidable natural

Rangos Eléctricos:
• Entrada / alimentación de voltaje 127 a 480 y multivolt
• **VMV:** altas potencias; 250-400W VSAP, VM, AM.
• **DMV:** 150W VSAP; 175-250*W VM, AM

Clasificación Aprobada:
• **VMV:** Altas Potencias
• Nec: Clase 1, División 2
• **DMV**
• Nec: Clase 1, División 2
Grupos A, B, C, D, - Todas los luminarias.
Clase II, División 1, Grupos E, F, G, - 150W VSPA, 175W VM, 175W AM.
Clase III - 150W AM. 175W VM 175W AM.
Presencia simultánea (Clase I, División 2, Clase II) 150W VSAP, 175W VM 175W AM.

• **AMBAS**
• Normas UL: 844 - Áreas peligrosas
595 - Áreas Marinas
1572 - Áreas Húmedas

Opciones:
• Recubrimiento de resina epóxica:
Agregar el sufijo S-752 al número de catálogo.
• Teflón los globos revestidos proporcionan una protección adicional conta la ruptura en instalaciones sujetas a cambios bruscos de temperaturas para uso en luminarias tipo DMV de: 150 W VSAP 175 W VM 175 W AM. Agregar sufijo S-808.

La ubicación de luminarias para uso en áreas peligrosas, depende de muchos factores incluyendo las propiedades de las substancias peligrosas que puedan estar presentes, temperatura ambiente, tipo y potencia de lámparas, etc.
Consulte a fábrica o, nuestros Distribuidores Autorizados para mayor información.

* Los luminarias de 250 watts; para uso únicamente en áreas Clase 1, División 2 y áreas no peligrosas.

ILUMINACIÓN INDUSTRIAL
Luminarios Autobalastrados

CROUSE-HINDS
COOPER Crouse-Hinds

A Prueba de Vapor
VAPOR DE MERCURIO, SODIO Y ADITIVOS METÁLICOS
VWV altas potencias
CLASE I, DIVISIÓN 2, GRUPOS A,B,C,D

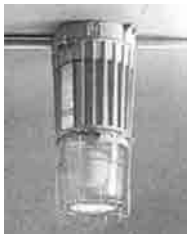

DIAMETRO mm	DIAMETRO Pulg	Watts	COLGANTE	TECHO	PARED	*ANGULAR 25 Diametro 32mm	UNIVERSAL
VAPOR DE SODIO							
19	3/4"	250	VMVS2A250GP	VMVS2C250GP	VMVS2TW250GP	VMCSJ250GP	VMVS25Q250GP
25.4	1"		VMVS3A250GP	VMVS3C250GP	VMVS3TW250GP		
19	3/4"	400	VMVS2A400GP	VMVS2C400GP	VMVS2TW400GP	VMVSJ400GP	VMVS25Q400GP
25.4	1"		VMVS3A400GP	VMVS3C400GP	VMVS3TW400GP		
VAPOR DE MERCURIO							
19	3/4"	250	VMVC2A250GP	VMVC2C250GP	VMVC2TW250GP	VMCCJ250GP	VMVC25Q250GP
25.4	1"		VMVC3A250GP	VMVC3C250GP	VMVC3TW250GP		
19	3/4"	400	VMVC2A400GP	VMVC2C400GP	VMVC2TW400GP	VMVCJ400GP	VMVC25Q400GP
25.4	1"		VMVC3A400GP	VMVC3C400GP	VMVC3TW400GP		
ADITIVOS METÁLICOS							
19	3/4"	250	VMVm2A250GP	VMVM2C250GP	VMVM2TW250GP	VMCMJ250GP	VMVM25Q250GP
25.4	1"		VMVCM3A250GP	VMVM3C250GP	VMVM3TW250GP		
19	3/4"	400	VMVM2A400GP	VMVM2C400GP	VMVM2TW400GP	VMVMJ400GP	VMVM25Q400GP
25.4	1"		VMVM3A400GP	VMVM3C400GP	VMVM3TW400GP		

Nota: El numero de catalogo incluye globo G303 y guarda tipo P33
Los numeros de catalogo son los basicos agregar el voltaje deseado al final del numero mostrado.
Si se requiere guarda de acero inoxidable ordenele por separado con el No. De catalogo P23

Accesorios:

Reflector tipo domo Catalogo No. RD739
Reflector angular de 30 Catalogo No. RA739

La ubicación de luminarios para uso en areas peligrosas depende de muchos factores incluyendo las propiedades de las substancias peligrosas que pueden estar presentes, temperatura ambiente, tipo y potencia de la lampara. Consultenos.

ILUMINACIÓN INDUSTRIAL
Luminarios Autobalastrados

CROUSE-HINDS
COOPER Crouse-Hinds

A Prueba de Vapor

VAPOR DE MERCURIO, SODIO Y ADITIVOS METÁLICOS

DMV altas potencias

CLASE I DIVISIÓN 2 GRUPOS A,B,C,D.
CLASE II DIVISIÓN 1 GRUPOS E,F,G
Presencia Simultanea
Áreas Húmedas y Ambientes Marinos

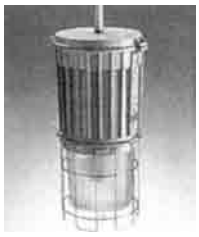
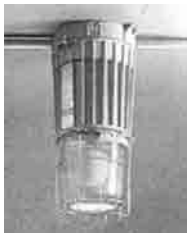

DIÁMETRO mm	DIÁMETRO Pulg	Watts	COLGANTE	TECHO	PARED	*ANGULAR 25 Diámetro 32mm	UNIVERSAL

VAPOR DE SODIO

19	3/4"	150	DMVS2A150GP	DMVS2C150GP	DMVS2TW150GP	DMVSJ150GP*	DMVS25Q150GP
25.4	1"		DMVS3A150GP	DMVS3C150GP	DMVS3TW150GP		

* Entrada de 32 mm (1 1/4").

VAPOR DE MERCURIO

19	3/4"	175	DMVC2A175GP	DMVC2C175GP	DMVC2TW150GP	DMVCJ175GP*	DMVC25Q175GP
25.4	1"		DMVC3A175GP	DMVC3C175GP	DMVC3TW150GP		
19	3/4"	250	DMVC2A250GP	DMVC2C250GP	DMVC2TW250GP	DMVCJ250GP*	DMVC25Q250GP
25.4	1"		DMVC3A250GP	DMVC3C250GP	DMVC3TW250GP		

* Entrada de 32 mm (1 1/4").

ADITIVOS METÁLICOS

19	3/4"	175	DMVM2A175GP	DMVM2C175GP	DMVM2TW150GP	DMVMJ175GP	DMVM25Q175GP
25.4	1"		DMVM3A175GP	DMVM3C175GP	DMVM3TW150GP		
19	3/4"	250	DMVM2A250GP	DMVM2C250GP	DMVM2TW250GP	DMVMJ250GP	DMVM25Q250GP
25.4	1"		DMVM3A250GP	DMVM3C250GP	DMVM3TW250GP		

* Entrada de 32 mm (1 1/4").

Nota: El numero de catalogo incluye globo G303 y guarda tipo P33
Los números de catalogo son los básicos agregar el voltaje deseado al final del numero mostrado.
Si se requiere guarda de acero inoxidable ordenele por separado con el No. De catalogo P23

Accesorios:

Reflector tipo domo Catalogo No. RD739
Reflector angular de 30 Catalogo No. RA739

La ubicación de luminarios para uso en áreas peligrosas depende de muchos factores incluyendo las propiedades de las substancias peligrosas que pueden estar presentes, temperatura ambiente, tipo y potencia de la lampara. Consultenos.

ILUMINACIÓN INDUSTRIAL
Alumbrados de emergencia

CROUSE-HINDS
COOPER Crouse-Hinds

A Prueba de Explosión
ELPS, ELPI Nema 3 y 4
Áreas Húmedas

Aplicaciones:
Los sistemas de alumbrado de emergencia Serie ELPS Serie ELPI se utilizan:

ELPS
• Para proporcionar iluminación segura y confiable en interiores y exteriores en áreas clasificadas, durante fallas o interrupciones de la energía del sistema normal de alumbrado.
• En áreas peligrosas por la presencia de gases y vapores inflamables, polvos combustibles o fibras y partículas fácilmente inflamables
• En refinerías, instalaciones químicas y petroquímicas, elevadores de grano, plantas de manufactura, instalaciones de tratamiento de aguas de desecho y otras áreas peligrosas en donde es necesario un alumbrado de emergencia seguro y confiable.

ELPI
• Para proporcionar iluminación segura y confiable en exteriores a prueba de lluvia y chorro de agua.
• En hospitales, almacenes andadores y todos aquellos exteriores en general donde es necesario un alumbrado de emergencia seguro y confiable.

ELPS, ELPI.
• En áreas en donde se pueden encontrar temperaturas ambiente elevadas, corrosión, vibración, humedad, suciedad y uso pesado.
• Donde lo requieren las Normas Técnicas para Instalaciones Eléctricas u otros códigos.

Características:
• Los portalámparas compactos son sellados en fábrica, se proporcionan con una lámpara de halógeno, 10 Watts, 12 V.C.D., y un reflector para obtener valores fotométricos apropiados en áreas peligrosas y para exteriores.
• Los portalámparas son totalmente ajustables en dos ejes para proporcionar capacidades de dirigir la luz de manera flexible y segura.
• El arillo del lente del portalámparas está roscado para cambiar con facilidad de lámpara y se fija en su lugar con un tornillo de cabeza hexagonal; no se aflojará debido a la vibración.
• La cubierta de junta rectificada y plana permite un acceso fácil a los componentes internos.
• Cuenta con dos pernos roscados en esquinas diagonalmente opuestas que facilitan la instalación de la cubierta.
• Los empaques de la cubierta de tipo anillo "O" de neopreno mantienen una protección superior en contra de la humedad y la corrosión.
• El peso ligero, tamaño compacto y patas de montaje facilitan la instalación y permiten la locación en áreas específicas.
• Un botón de prueba de encendido instalado en fábrica permite la prueba fácil de sistema.
• Una luz piloto constantemente encendida indica que la energía de CA se está suministrando al cargador de batería; la joya de la luz piloto está roscada para un reemplazo fácil de la lámpara.
• Un drené de acero inoxidable minimiza el acumulamiento de humedad. Un respiradero de acero inoxidable con tapa de aluminio proporciona ventilación evitando humedad.
• La batería de níquel-cadmio robusta, de larga duración y libre de mantenimiento proporciona 30 Watts de energía para 11/2 horas.
• Cargador de batería de estado sólido para larga duración y servicio confiable evita una descarga profunda desconectando automáticamente los portalámparas de la batería.
• Transformador de voltaje dual para conexión a sistemas de 120 ó 277 VCA.
• El bloque terminal facilita las conexiones de alambrado en el campo.
• Hoja de instrucciones y tarjeta de registro de mantenimiento se proporcionan con la unidad.en un sobre de plástico protector.

Clasificación Aprobada:
• NEC: Clase 1, Grupos C, D
Clase 11, Grupos E, F, G
Clase 111
NEMA 3R, 12 (ELPS)

Normas UL:
844 Áreas peligrosas
(Serie ELPS)
924-Equipo de Alumbrado
de emergencia.
(Series ELPS y ELPI)
1203-Fuentes de energía para
área peligrosa.
(Div. 1) Serie ELPS9

• NEMA 3,4 Serie ELPI

Material Estándar:
• Gabinete de la fuente de energía y ensambles de portalámparas-aluminio libre de cobre (menos de 0.4% de cobre)

Acabado Estándar:
• Gabinete de la fuente de energía y ensambles
del portalámparas.
• Pintura Electrostática

Opciones
• Acabado Epóxico: Agregar el sufijo s-752 al No. de catálogo.

Clasificación Eléctrica:
• Fuente de energía
• Entrada: 120 ó 277 VCA, 60 Hz.
• Salida: 12 VCD 30 Watts durante 1 1/2 horas.
• Portalámparas de alumbrado:
• Voltaje: 12 VCD
• Tipo de lámparas: 10 Watts, halógeno.

ILUMINACIÓN INDUSTRIAL
Alumbrados de emergencia

CROUSE-HINDS
COOPER Crouse-Hinds

The Iluminator

Clase I, Grupos B , C D
Clase II, Grupos F, G
Clase III
Presencia Simultánea
Lugares Húmedos y Casetas de Pintura

Aplicaciones:
Los Illuminator de luz compacta fluorescente son usados:
• En áreas que son peligrosas por la presencia de gases y vapores flamables, polvos combustibles o fibras de fácil ignición.
• En áreas donde los polvos combustibles y los gases flamados están presentes simultáneamente.
• En aplicaciones con bajas alturas de montaje, espacios de instalación restringidos o donde el peso del aparato debe ser reducido al mínimo.
• En áreas donde la corrosión, vibración, humedad, donde los usos pesados y sucios son un problema.
• En Plataforma Marina, Refinerías, Plantas Químicas y Petroquímicas, Procesadora de Granos, Plantas de Manejo y Almacén, Plantas de Manufactura, Plantas de Tratamiento de Aguas Residuales, en Áreas de Mantenimiento Aéreo y de alto Tránsito, en Casetas de pintura (Pintura Spray), Cervecerías, Plantas farmacéuticas y otras áreas donde la iluminación en un área peligrosa, debe ser confiable y segura, requiriéndose una fuente de luz compacta y de operación fría.
.Ahorro de Energía.

Características:
• Fuente eficiente de luz fluorescente disponible arriba de 156 watts.
• Los reflectores asimétricos ajustables de derecha e izquierda proporcionan una luz excelente ideal para trabajos de iluminación orientada.
• Su diseño compacto, de peso ligero y contorno / recorte bajo, permiten su fácil instalación y una aplicación industrial extensa.
• Su construcción de aluminio libre de cobre (menos que 0,4 de 1%) proporciona una excelente resistencia a la corrosión.
• El Illuminator proporciona 3 diferentes tipos de montaje: colgante, de pared o de techo.
• Propio para áreas para pintado por aerosol.
Ya que proporciona un rendimiento de color excelente para pintado automotriz. Sencillo de instalar, su tubo transparente revestido con cinta aisladora, ayuda a mantener la producción máxima de luz durante operaciones de pintado. (pintura)
• Su construcción, su sellado y cableado de fábrica, ayuda a disminuir al máximo el tiempo de instalación. No se requieren sellos externos .
• Estos luminarias utilizan lámparas fluorescentes de contacto sencillo en arreglos de 2 ó 4 lámparas tipo "Biax", PL o "Dulux L".

• Su protección opcional (Guarda) de acero inoxidable proporciona protección extra para lámparas y el tubo de la lámpara.

• Su tubo opcional de policarbonato transparente proporciona 360o de protección para lámparas y tubos de lámparas; ideal para el mantenimiento de cavidades y aplicaciones farmacéuticas.

• Conexión de tierra incluida, para seguridad.

Clasificación aprobada:
• NEC: Clase 1, Grupos B , C , D,
Clase 11, Grupos F, G
Clase 111
Presencia simultánea
Casetas de pintura
• Pruebas de acuerdo a UL estándar: 844-Áreas peligrosas (clasificadas)
1570-Áreas húmedas
595-Áreas marinas.

Rangos de temperatura:
• Propio para temperaturas ambientales de 50 F (10 C) a 104 F (40 C)

Materiales estandar:
• Caja de conexiones, balastro, tapas en los extremos-aluminio libre de cobre.
• Tubo de lámpara - vidrio resistente al calor.
• Guardas de acero inoxidable o material de policarbonato transparente.
• Reflectores-aluminio.

El Illuminator con 4 lámparas, utilizando la más reciente tecnología en lámparas fluorescentes, con contacto sencillo, tiene solamente 33" de largo y pesa solo 16.5 kg.

Acabados estandar:
• Portabalastro, Guardas: Natural.
Caja de conexiones, tapas en los extremos: Laca de Aluminio.

Rangos Eléctricos:
• Entrada / alimentación de voltaje 127 estandar
para 220, 277, 254 V.
• Watts:- 78-2 Lámparas156-4 Lámparas.

Los illuminators están disponibles modificados para los usos de Clase 1, Grupo B y C (consulte a la fábrica para provisiones de montaje), agregue el sufijo GB al número de catálogo.

Ejemplo: EVFT22320-GB.

* Biax es una marca comercial de la compañía General Electric.

* PL es una marca comercial de Philips Lighting Corp.
+ Dulux L es una marca comercial de Osram Corp.

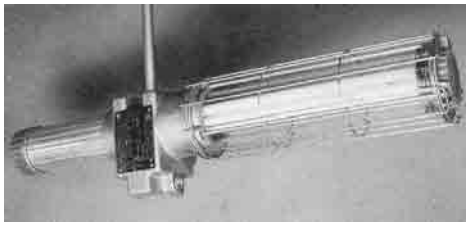

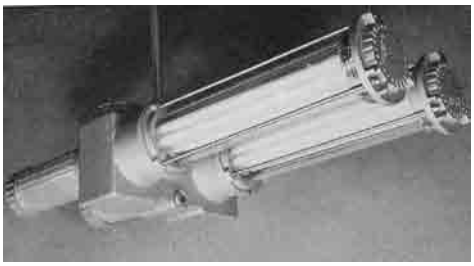

LUMINARIAS PROTEGIDAS
Contra Explosión

CEAG
COOPER Crouse-Hinds

Gases y vapores inflamables

Zona 0	Comprende áreas en la que una atmósfera peligrosamente explosiva esta presente constantemente o por largos periodos.
Zona 1	Áreas en la que una atmósfera peligrosamente explosiva esta presente ocasionalmente.
Zona 2	Comprende áreas en la que una atmósfera peligrosamente explosiva esta presente raramente o por cortos periodos.

Polvos inflamables

Zona 10	Comprende áreas en la que una atmósfera explosiva y peligrosa por polvos esta presente frecuentemente o por largos periodos.
Zona 11	Áreas en la que una atmósfera explosiva y peligrosa esta presente ocasionalmente o por cortos periodos debido a remolinos de polvo

Clasificación de Zonas

Las áreas peligrosas son clasificadas en cinco zonas. Esta clasificación depende de la probabilidad de generar una atmósfera potencialmente explosiva. Adicionalmente, se hace una diferenciación entre gases y vapores inflamables, por un lado, y polvos combustibles, por el otro.
¿Cuáles son los aparatos eléctricos protegidos contra explosión que deben ser operados en cada zona?

Zona 0
Zona 0 principalmente se refiere a aquellas áreas dentro de contenedores cerrados, tuberías y aparatos los cuales contienen líquidos inflamables. El área peligrosa esta arriba del nivel de líquido y no dentro del líquido.

En caso de aparatos para Zona 0, las fuentes de ignición deben ser doblemente protegidas, aun si la ocurrencia de falla se presenta raras veces.

Zona 1
En Zona 1 se producen, se procesan o se almacenan sustancias inflamables o explosivas. Incluye las áreas cercanas a zonas de carga, descarga y llenado de sustancias peligrosas, así como aquellos equipos donde existe escurrimiento debido a un sello insuficiente. Es decir, donde es probable que en condiciones normales de operación pueda ocurrir una concentración peligrosa.

Zona 2
Zona 2 se refiere a aquellas áreas cercanas a zona 0 y zona 1, así como en la cercanía de juntas bridadas o líneas de tuberías en las que debido a ventilación natural o forzada, el límite de explosividad inferior puede se alcanzado solamente en casos excepcionales.
Todos los aparatos especificados para su uso en zona 0 y zona 1 son permitidos para su uso en zona 2. Además, pueden ser instalados aparatos que en condiciones normales de operación no producen chispas, arcos o temperaturas inadmisibles.

Zona 10
Los aparatos para uso en zona 10 deben ser particularmente certificados para cada uso, por ejemplo en silos.

Zona 11
La zona 11 comprende entre otros, molinos, almacenes para carbón o granos y las áreas cercanas a silos. Los peligros involucrados en estos casos son a menudo subestimados. Estos pueden darse por la acumulación de polvo sobre superficies a un a temperaturas bajas.

Aparatos para zona 1 pueden ser usados en zona 2 y zona 11.

LUMINARIAS PROTEGIDAS
Contra Explosión

CEAG
COOPER Crouse-Hinds

Clasificación de los aparatos eléctricos

División en grupos de explosión
Las temperaturas de ignición de gases explosivos y sus mezclas difieren ampliamente, de igual forma, las presiones explosivas generadas por tales mezclas.Por esta razón, los gases y vapores inflamables han sido divididos en grupos de explosión y clases de temperatura.

Grupo 1:
Abarca aparatos y equipos eléctricos para operación en minas subterráneas

Grupo 11:
Abarca equipos eléctricos para operación en todas las demás
atmósferas con peligro de exposición.

Subdivisión de los grupos de explosión de acuerdo a su fuerza explosiva y su mínima corriente de ignición
El grupo 11 de aparatos eléctricos se subdivide en A, B y C. Esta clasificación se rige según el tipo de protección que se utilice:

Encapsulado a prueba de explosión:
Esta técnica es conocida también como antideflagrante, la construcción de las envolventes de estos aparatos se basa en la determinación experimental del mínimo intersticio con el cual se impide la transmisión de la ignición.

Seguridad intrínseca:
El factor determinante es la relación de la corriente mínima de ignición de una mezcla de metano y aire.

Mínimo intersticio determina do experimentalmente
En la mayoría de los casos, la completa encapsulación de los aparatos no es factible. Así, un espacio o intersticio siempre existirá en las juntas de las envolventes, el cual puede permitir la penetración de una atmósfera explosiva capaz de provocar la ignición por arcos o chispas de aparatos eléctricos durante la operación normal. Sin embargo, una vez iniciada la explosión dentro de la envolvente, la propagación puede ser prevenida si la flama es forzada a pasar a través de un espacio reducido. Cuando los gases, producto de la combustión pasan a través de la abertura, calor es liberado y la temperatura se reduce a un nivel tal que es incapaz de provocar la combustión y la flama se extingue. El tamaño del intersticio con el cual la flama es extinguida, se determina por las propiedades de la mezcla tales como densidad, calor específico, rango de combustión y conductibilidad calorífica.

Corriente mínima de Ignición
La cantidad mínima de energía requerida es una propiedad específica de los gases y vapores ignitables. Un criterio para determinar esto, consiste en relacionar la mínima corriente de ignición de una mezcla de aire y metano. Por otra parte, el mínimo ancho del intersticio y la relación de la mínima corriente de ignición siempre deberán estar interrelacionadas, así es posible clasificar un gran número de gases y vapores combustibles de acuerdo a estos parámetros.

Grupos de Explosión	Ancho Intersticio en mm	Relación mínima de corriente de ignición
II A	> 0.9	> 0.8
II B	0.5 hasta 0.9	0.45 hasta 0.8
II C	< 0.5	< 4.45

Temperaturas de ignición y clases de temperatura
La máxima temperatura de superficie de los aparatos eléctricos no deberá alcanzar la temperatura de ignición de la atmósfera potencialmente explosiva. La temperatura de ignición de una sustancia flamable se determina por medio de una aparato de prueba, y es la temperatura más baja a la cual la sustancia se ignita en una mezcla con aire. La temperatura de ignición de diferentes mezclas varía grandemente, mientras que una mezcla de aire y gas doméstico se ignita a 560ºC, una mezcla de aire y gasolina lo hace alrededor de 250ºC.

Se entiende, por ejemplo, que aparatos para clase de temperatura T3, también cumplen los requerimientos de las clases de temperaturas inferiores T1 y T2.

CLASIFICACIÓN DE LAS MÁXIMAS TEMPERATURAS DE SUPERFICIE PARA EL GRUPO II DE APARATOS ELÉCTRICOS

Clase de temperatura	Máxima temperatura de superficie admisible de los aparatos en ºC	Temperaturas de ignición en ºC de substancias inflamables.
T1	450	>450
T2	300	>350
T3	200	>200
T4	135	>135
T5	100	>100
T6	85	>85

CLASIFICACIÓN DE GASES Y VAPORES EN GRUPOS DE EXPLOSIÓN Y CLASES DE TEMPERATURA

	T1	T2	T3	T4	T6
I	Metano	Alcohol etílico			
IIA	Acetona Etano Acetato Etílico Amoniaco Benzol Ácido acético Monoxido de carbono Metanol Propano Tolueno	Amil-acetato n- Butano n-alcohol butilico	Gasolina Disel Combustible para aviones n-hexano	Acetaldeido Eter etílico	
IIB	Gas domestico				
IIC	Hidrogeno				Carbón disulfito

LUMINARIAS PROTEGIDAS
Contra Explosión

CEAG
COOPER Crouse-Hinds

Tipos de protección

Contra el riesgo de explosión que suponen los materiales y equipos eléctricos, existen los denominados tipo de protección que consisten en una serie de requerimientos técnicos aplicables tanto al diseño como a la producción y control de los equipos que permiten asegurar que serán aptos para trabajar dentro de una atmósfera potencialmente explosiva.

Envolvente antideflagrante (a prueba de explosión) "d"
Se denomina protección por envolvente antideflagrante o " a prueba de explosión" a la envolvente de un aparato eléctrico capaz de soportar la explosión interna de una mezcla inflamable que haya penetrado en su interior, sin sufrir avería en su estructura y sin transmitir la explosión a la atmósfera explosiva exterior. Con este tipo de protección, los equipos eléctricos convencionales se ubican dentro de una envolvente que los encierra íntegramente. Estos equipos pueden generar dentro de la envolvente una chispa, arco o temperatura que puede inflamar la atmósfera explosiva pero la envolvente está construida de tal modo que resiste los esfuerzos engendrados en la explosión y es capaz de impedir la explosión interna al exterior. Complementariamente, ninguna parte externa de la envolvente toma una temperatura superior a la que pueda inflamar la atmósfera circundante.

Seguridad aumentada "e"
Se denomina protección por seguridad aumentada aquella en la que se toma un cierto número de precauciones especiales para evitar, con un coeficiente de seguridad elevado, calentamientos inadmisibles o la aparición de arcos o chispas en aparatos que en servicio normal no las producen. Para la construcción de elementos de seguridad aumentada deben considerarse, entre otras, las siguientes medidas especiales: Distancia mínima entre partes conductoras, rigidez dieléctrica, índice de protección-mínimo IP-54- Los bornes de conexión serán generosamente dimensionados a fin de evitar sobrecalentamientos, las terminales serán rígidamente montadas sin posibilidad de autoaflojante y los sistemas de apriete serán de tal manera que el conductor no pueda cizallarse ni aflojarse en su conexión.

Seguridad intrínseca "i"
Se denomina protección por seguridad intrínseca de un circuito o una parte de él, a aquella en la que cualquier chispa o arco eléctrico que pueda producirse normal o accidentalmente, es incapaz de provocar la ignición de la mezcla inflamable para la cual se ha previsto dicho circuito o parte del mismo. Como la energía de ignición es muy baja, este tipo de protección está restringido a circuitos eléctricos o electrónicos de baja potencia, ya sean resistivos, inductivos, capacitivos o mixtos. El tipo de protección de seguridad intrínseca está subdividido en dos categorías "ia" e "ib". Los aparatos clasificados según categoría "ia" no deben producir ignición cuando cualquier combinación de dos fallas esté presente (usualmente necesario para zona 0), los aparatos con categoría "ib" no deben producir ninguna ignición en operación normal cuando ocurre una falla.

Inversión en aceite "o"
Protección por inmersión en aceite es aquella en la que la protección del material eléctrico se realiza de forma que no puedan inflamarse los gases o vapores inflamables que se hallen por encima del nivel de aceite y en el exterior de la envolvente. Este tipo de protección se utiliza ocasionalmente para transformadores e interruptores. Es un tipo de protección poco extendido, prácticamente en desuso.

Presurización "p"
Se denomina protección por presurización a aquella en la que las máquinas o materiales eléctricos están provistos de una envolvente o instalados en una sala en la que se impide la entrada de los gases o vapores inflamables, manteniendo en su interior aire u otro gas inerte a una presión superior a la atmósfera exterior.

Encapsulado en polvo o arena "q"
La protección por relleno de polvo o arena aislantes es aquella en las que las partes bajo tensión del material eléctrico están completamente sumergidas en una masa de aislante polvoriento que cumple con determinadas condiciones. Un ejemplo es el uso de la arena de cuarzo en la fabricación de condensadores.

Encapsulado en resina "m"
Modo de protección en que las partes están situadas en el seno de una resina suficientemente resistente a los requerimientos del entorno de tal manera que la atmósfera explosiva no puede inflamarse ni por chispas ni calentamiento que pudiera producirse en el interior del encapsulado. Se trata de un tipo de protección fundamentado en la separación mediante una barrera física de los puntos de ignición y la atmósfera explosiva. Como resina se entiende cualquier material termoendurecible, termoplástico o elastómero con o sin aditivos que permitan el cumplimiento de la norma. Es un tipo de protección que no requiere mantenimiento ya que estos equipos forman un conjunto monolítico y por lo general, sin posibilidad de reparación.

Respiración restringida "n"
Tipo de protección aplicado a un equipo eléctrico de modo que en funcionamiento normal no sea capaz de inflamar una atmósfera explosiva circundante, ni presentar de modo probable, un defecto capaz de provocar una ignición. Este tipo de protección está basado en el diseño de los equipos de seguridad aumentada, pero menos exigente de forma tal que presente una opción más económica para instalar en Zona 2.

Protección especial "s"
El tipo de protección especial concierne a medidas constructivas no reconocidas en las anteriores técnicas, con el objeto de obtener un elevado coeficiente de seguridad.

LUMINARIAS PROTEGIDAS
Contra Explosión

CEAG
COOPER Crouse-Hinds

Luminarias Fluorescentes Serie eLLK 92 Diseñados Ergonómicamente contra Explosión

Las ventajas superiores del refractor y el reflector, han sido confirmadas por expertos independientes. El usuario puede hacer uso directo de más del 78% del total de la luz producida. Esta alta eficiencia es el resultado del uso de materiales de calidad y la combinación de dos características en el diseño.
• El refractor está diseñado para que los rayos de luz de las lámparas fluorescentes no sean reflejados directamente.
• El reflector de ángulos múltiples refleja la luz desde detrás de las lámparas, evitando producir sombras.

Materiales
El nuevo tipo de luminarias eLLK 92 está hecho con materiales plásticos de alta calidad que se distinguen no solo por sus ventajas mecánicas, sino también por su resistencia a muchos tipos de sustancias químicas encontradas en plantas industriales. Todos los materiales utilizados para los equipos están protegidos contra la corrosión y poseen un récord comprobado en plantas químicas y plataformas petroleras marinas.

Sistema de sellado
En un área del empaque, el refractor y el reflector forman una especie de laberinto que hace que el empaque sea hermético.
La sección hueca del empaque es el resultado de la impresionante elasticidad que en conjunto con el mecanismo de cerrado dan un sello firme por períodos largos de tiempo. Estos son los prerrequisitos para mantener por largo tiempo la protección IP 66, que también ha sido confirmada por la industria en pruebas de inundación y vibración.

Mecanismo de cerrado
El reflector y el refractor son asegurados por un mecanismo de cerrado de acuerdo con el principio de "caja fuerte" que opera en 24 diferentes puntos de unión en ambos lados de la pared. Un sistema especial asegura que se aplique presión constante al empaque por medio de resortes de acero inoxidable. Así, la protección del equipo se asegura contra los efectos del tiempo y del clima.

Montaje
El eLLK 92 cuenta con la característica de estar equipados con un sistema de cableado completo con acometidas con un extremo del luminaria o en ambos. De acuerdo con expertos, esta técnica de cableado en combinación con el comportamiento de la terminal de fácil acceso da un ahorro de hasta el 30% en tiempo de instalación comparado con el de los equipos convencionales y con cableado estándar. El sistema de cerrado que se pueda operar de cualquier lado, así como el refractor que se une por bisagras, dan mas libertad al hacer la instalación del equipo.

Switch de aislamiento integrado.
Cuando opera el sistema de apertura, todas las partes expuestas serán aisladas del voltaje de alimentación. Debido a la acción de los switches de doble seguridad, el equipo solo puede ser encendido después de cerrar el refractor y que el mecanismo de cerrado ha operado.

Balastro electrónico
Una característica del equipo eLLK 92, es un balastro electrónico diseñado recientemente, que asegura una alta eficiencia luminosa, una larga vida de servicio de las lámparas fluorescentes y un bajo consumo de energía. Además, la salida de la luz mantiene constante por el balastro electrónico sin importar las fluctuaciones de electricidad. El balastro electrónico monitorea el funcionamiento de las lámparas fluorescentes e interrumpe el funcionamiento de una lámpara defectuosa. La segunda lámpara continuará funcionando independientemente.
Los equipos eLLK 92 no requieren de capacitores de corrección. La ingeniería moderna de iluminación ya no es practicable sin el uso de balastros electrónicos con lámparas fluorescentes.
Los mínimos aumentos en los costos de compra se compensan con las ventajas económicas; comparando con un balastro convencional, esto significa la reducción de los costos debido a la mayor eficiencia luminosa y el menor consumo de energía.
El balastro electrónico hace funcionar a las lámparas fluorescentes a una frecuencia alta. Esto provoca un incremento en la eficiencia luminosa de un 10% aproximadamente.

Al utilizar las lámparas fluorescentes modernas (bin-pin) se puede decir que un nuevo incremento de casi 30% en la eficiencia luminosa se obtiene en comparación con las lámparas fluorescentes convencionales (single-pin).
Con la misma iluminación, el consumo de energía total se reduce en un 55% debido a la mayor eficiencia luminosa y el menor uso de energía del balastro electrónico.

Especificaciones e Ingeniería en Iluminación - Más Luz por Menos Energía

Pruebas
El equipo eLLK 92 ha pasado pruebas contra el viento de hasta 12 Bft así como las pruebas de resistencia requeridas por las instalaciones marítimas Británicas. Esto incluye las pruebas de las propiedades de sellado y la resistencia a las vibraciones en circunstancias extremas.

Inspección final asistida por computadora
La seguridad de los equipos de iluminación eLLK 92 protegidos contra expoliación se mantiene a lo largo de las diferentes etapas de producción anteriores a la inspección final. Cada equipo se prueba detalladamente con un programa de computación. Toda la información relacionada con la manufactura y seguridad es guardada y debe estar a la mano por años. El sistema de aseguramiento de calidad de CEAG ha sido premiado con la certificación ISO 9001 y hace una diferencia.

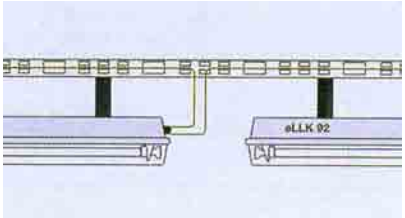

LUMINARIAS PROTEGIDAS
Contra Explosión

CEAG
COOPER Crouse-Hinds

Luminarias eLLK 92 Protegidos Contra Explosión para Lámparas Fluorescentes G 13 Bi-Pin con Balastro Electrónico

. Bajo consumo de energía debido al balastro electrónico.
. Sistema de cerrado mecánico-basado en un principio de "caja fuerte" que opera en ambos lados longitudinales.
. Acometidas desde uno o ambos extremos con 6 terminales de hasta 6mm2.
. Switch de aislamiento integrado para protección en caso de apertura del luminario.
. IP 66 por un sistema de sellado de laberinto.
. Superficie lisa, fácil de limpiar.
. Conexión opcional a los sistemas de monitoreo de emergencia de CEAG.

Descripción

Los equipos protegidos contra explosión eLLK 92 para lamparas fluorescente bi-pin poseen un balastro electrónico y cumplen con los requerimientos de EN50014 al 50020, 50028 y 60598. El cableado proporciona fácil acceso a las terminales y ahorra una costosa instalación. Modernos balastros económicos en combinación con las lámparas fluorescentes bi-pin contribuyen al incremento del 30% en la producción de luz comparado con una lámpara fluorescente convencional Fa6. El alto rango de voltaje de entrada le permite ser utilizado internacionalmente.

Seguros a los lados del luminario con:

• 10, 20 y hasta 24 puntos de unión.
• Refractor con bisagras en ambos lados
• Switch automático incluido como desconector de seguridad de acuerdo con EN 60947 (IEC 664)
• Switch automático que asegura la desconexión de todos los componenetes expuestos cuando se abre el equipo Balastro electrónico para una alta eficiencia luminosa, menor consumo de energía y mayor vida de servicio en caso de falla de una lámpara fluorescente la segunda continuará operando independientemente

Gran compartimento terminal:

• Apertura. simple, solo con girar una perilla.

Entradas para cables con conectores

• Glándula M25 para diámetro de 8 a 17 mm.

El módulo Ex 2L CG opcional es una solución óptima para el monitoreo individual de la luminaria conectada al sistema de batería central CEAG ZB 96 o grupo de sistemas de distribución GLV 24.1. En una operación de emergencia, una lámpara automáticamente se apagará para ahorrar energía de la batería.

Datos Técnicos eLLK 92036/36 de 1 x 36 y 2 x36 Bi-pin

Tipo de protección	Ex eds IIC T4 para zona 1, zona 2 y zona 11 de ac. A VDE 0165
Certificado de conformidad	PTB 96 ATEX 2144
Material del gabinete	Poliester reforzado con fibra de vidrio
Material del Refractor	Policarbonato
Rango de Voltaje	CA: 110 - 254 Volts +- 10% 47 - 63 Hz. CD: 110 - 254 Volts +- 10 %
Categoría de protección	IP 66 de ac a EN 60529
Clase de aislamiento	I
Temperatura ambiente	.-25 C a + 50 C
Entrada para cables	2 Conectores glándula Eex e M25 para cables de diámetro 8 a 17 mm 1 Tapón Eex e
Terminales	L1, L2, L3, N, PE; max 2 x 6 mm2 conductor solido por terminal
Peso	6.7 Kgs. Aprox

Datos Técnicos ELLK 92018/18 de 2 x18 Watts

Tipo de protección	Ex eds IIC T4 para zona 1, zona 2 y zona 11 de ac. A VDE 0165
Certificado de conformidad	PTB 96 ATEX 2144
Material del gabinete	Poliester reforzado con fibra de vidrio
Material del Refractor	Policarbonato
Rango de Voltaje	CA: 110 - 254 Volts +- 10% 47 - 63 Hz. CD: 110 - 254 Volts +- 10 %
Categoría de protección	IP 66 de ac a EN 60529
Clase de aislamiento	I
Temperatura ambiente	.-25 C a + 50 C
Entrada para cables	2 Conectores glándula Eex e M25 para cables de diámetro 8 a 17 mm 1 Tapón Eex e
Terminales	L1, L2, L3, N, PE; max 2 x 6 mm2 conductor solido por terminal
Peso	4.6 Kgs. Aprox

Datos Técnicos eLLK 92058/58 de 1 x 58 2 x 58 Watts Bi-pin

Tipo de protección	Ex eds IIC T4 para zona 1, zona 2 y zona 11 de ac. A VDE 0165
Certificado de conformidad	PTB 96 ATEX 2144
Material del gabinete	Poliester reforzado con fibra de vidrio
Material del Refractor	Policarbonato
Rango de Voltaje	CA: 110 - 254 Volts +- 10% 47 - 63 Hz. CD: 110 - 254 Volts +- 10 %
Categoría de protección	IP 66 de ac a EN 60529
Clase de aislamiento	I
Temperatura ambiente	1 x 58.-25 C a + 50 C 2 x 58 -25 C a + 40 C
Entrada para cables	2 Conectores glándula Eex e M25 para cables de diámetro 8 a 17 mm 1 Tapón Eex e
Terminales	L1, L2, L3, N, PE; max 2 x 6 mm2 conductor solido por terminal
Peso	8 Kgs. Aprox

ALUMBRADO PÚBLICO

Línea de Iluminación

CROUSE-HINDS
COOPER Crouse-Hinds

OV

De 70w a 400w

Los luminarios OV reúnen una serie de características de diseño que los hacen ideales para cubrir las necesidades de alumbrado de avenidas, fraccionamientos y áreas de estacionamiento.

CARACTERISTICAS

- Cuerpo de Aluminio Fundido a Presión.
- Empaque de Dacron-Poliester.
- Refractor de Vidrio Borosilicato.
- Reflector con Acabado de Aluminio Anonizado
- Sistema de Picaporte que Permite Remover Fácilmente el Refractor.
- Portalámpara Ajustable

NUMEROS DE CATALOGO MAS UTILIZADOS

Catálogo	Watts	Lámpara	Balastro	Voltaje	Curva
OVS25VW03	250	V.M.	Autoregulado	220	III
OVS40VW03	400	V.M.	Autoregulado	220	III
OVS10SW03	100	V.S.A.P.	Autoregulado	220	III
OVS15SW03	150	V.S.A.P.	Autoregulado	220	III
OVS25SW03	250	V.S.A.P.	Autoregulado	220	III
OVS40SW03	400	V.S.A.P.	Autoregulado	220	III
OVC25VW03	250	V.M.	Autoregulado	220	III
OVC25VH03	250	V.M.	Alto Factor	220	III
OVC10SW03	100	V.S.A.P.	Autoregulado	220	II
OVC15SW03	150	V.S.A.P.	Autoregulado	220	II
OVC15SP03	150	V.S.A.P.	Autoregulado	220	II
OVC25SW03	250	V.S.A.P.	Autoregulado	220	III

DIMENSIONES

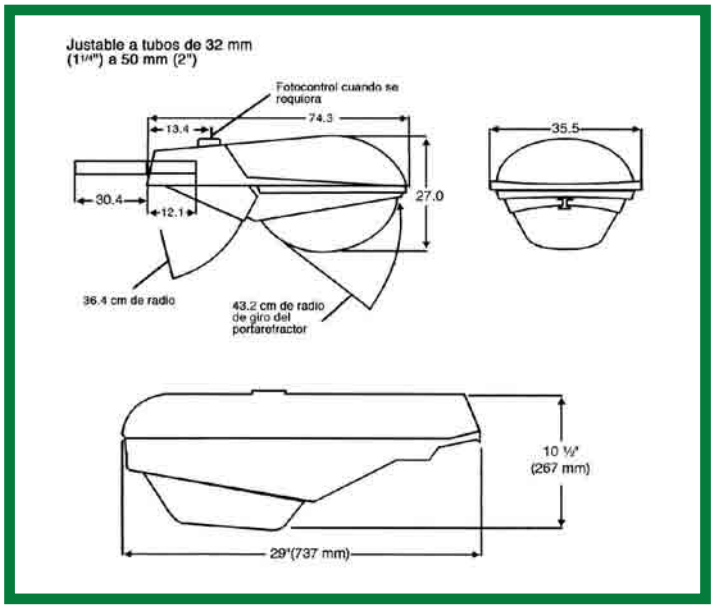

INFORMACION PARA ORDENAR

ALUMBRADO PÚBLICO

Línea de Iluminación

CROUSE-HINDS
COOPER Crouse-Hinds

OV

De 70w a 400w

INFORMACION PARA ORDENAR

OV	C	15	S	W	O	3	C/B
1	2	3	4	5	6	7	8

1 LUMINARIO SERIE

OV	=	Luminario Alumbrado Público

2 CUERPO

C	=	Hasta 250W (DOS TAPAS)
S	=	Hasta 400W (UNA TAPA)

3 POTENCIA DE LA LAMPARA

70	=	70 W	10	=	100 W
15	=	150 W	17	=	175 W
25	=	250 W	40	=	400 W

4 TIPO DE LAMPARA

M	=	Aditivos Metálicos
S	=	Vapor de Sodio Alta Presión
V	=	Vapor de Mercurio

5 TIPO DE BALASTRO

W	=	Autotransfromador Autorregulado de Alto Factor
R	=	Reactor de Bajo Factor de Potencia
H	=	Reactor de Alto Factor de Potencia

6 TENSION DE ALIMENTACION

O	=	220 V	8	=	440 V
7	=	277 V	M	=	MULTI
L	=	MULTI	4	=	254 V
2	=	127 V	9	=	480 V

7 TIPO DE HAZ

2	=	Curva Tipo II
3	=	Curva Tipo III

8 OPCIONES

C/B	=	Base para Fotocelda
FC	=	Fotocelda
BP	=	Balastro de Bajas Pérdidas
F	=	Fusibles

ILUMINACIÓN URBANA

Línea de Iluminación

CROUSE-HINDS
COOPER Crouse-Hinds

ASL

De 150w a 400w

El luminarios ASL por su moderno diseño y curva fotométrica con haz corta de bajo deslumbramiento es ideal para

CARACTERISTICAS

- Cuerpo de Lámina CRS
- Dos Reflectores de Aluminio en Acabado ALZAK
- Gran Variedad de Distribuciones Fotométricas
- Tapa Abatible y Cristal Claro Termotemplado
- Acabado de Epoxi--poliester Resistente a la Corrosión y a los Rayos Ultravioleta
- Empaque de Neopreno
- Tapa Abatible Para Fácil Acceso
- Charola Porta Balastra con Bisagra

NUMEROS DE CATALOGO MAS UTILIZADOS

Catálogo	Watts	Lámpara	Balastro	Voltaje	Peso
ASL17VW02D	175	V.M.	Autoregulado	220	24.6
ASL25VW02D	250	V.M.	Autoregulado	220	25.2
ASL40VW02D	400	V.M.	Autoregulado	220	27
ASL17MW02D	175	A.M.	Autoregulado	220	26
ASL25MW02D	250	A.M.	Autoregulado	220	26.5
ASL40MW02D	400	A.M.	Autoregulado	220	28.3
ASL15SW02D	150	V.S.A.P.	Autoregulado	220	26.2
ASL25SW02D	250	V.S.A.P.	Alto Factor	220	27.6
ASL40SW02D	400	V.S.A.P.	Autoregulado	220	29.8

DIMENSIONES

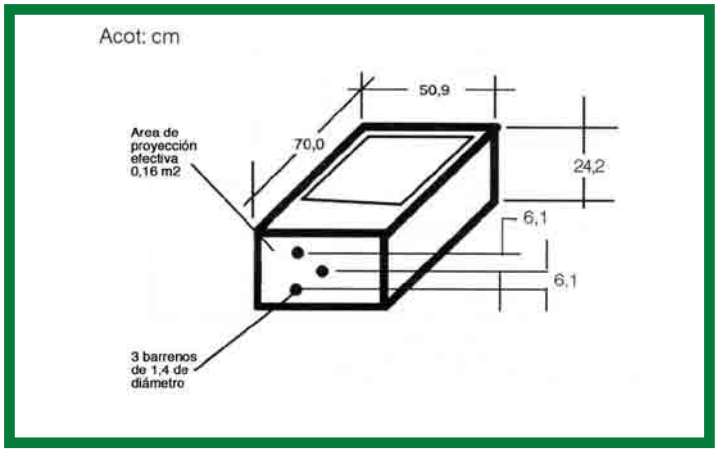

INFORMACION PARA ORDENAR

ILUMINACIÓN URBANA

Línea de Iluminación

CROUSE-HINDS
COOPER Crouse-Hinds

ASL

De 150w a 400w

INFORMACION PARA ORDENAR

ASL 40 S W M 2D 1-FSE

1 2 3 4 5 6 7

1 LUMINARIO SERIE

ASL	=	Luminario Iluminación Urbana

2 POTENCIA DE LA LAMPARA

15	=	150 W	25	=	250 W
17	=	175 W	40	=	400 W

3 TIPO DE LAMPARA

M	=	Aditivos Metálicos
S	=	Vapor de Sodio Alta Presión
V	=	Vapor de Mercurio

4 TENSION DE ALIMENTACION

O	=	220 V	8	=	440 V
7	=	277 V	M	=	MULTI
L	=	MULTI	4	=	254 V
2	=	127 V	9	=	480 V

5 TIPO DE BALASTRO

W	=	Autotransfromador Autorregulado de Alto Factor
R	=	Reactor de Bajo Factor de Potencia
H	=	Reactor de Alto Factor de Potencia

6 TIPO DE HAZ

2	=	Tipo II	A	=	Corta
3	=	Tipo III	D	=	Media
4	=	Tipo IV	G	=	Larga

7 OPCIONES (FUSIBLE)

1-FS	=	Montaje a Poste
2-FS	=	Monataje a Poste Dos Luminarios
3-FSE	=	Montaje a Poste Tres Luminarios
1-FSW	=	Montaje a Pared
1-FSE	=	Montaje a Poste con Extensión
2-FSE	=	Montaje a Poste Dos Luminarios
4-FSE	=	Montaje a Poste Cuatro Luminarios

ILUMINACIÓN INTERIOR

Línea de Iluminación

CROUSE-HINDS
COOPER Crouse-Hinds

LBM/LBP

De 70w a 250w

El luminario LBM por su diseño compacto y ligero es ideal para el alumbrado de áreas industriales o comerciales, en interiores a alturas de montaje de 3 a 7m. Su variedad de distribuciones fotométricas lo hacen excelente para aplicarse en almacenes, centros comerciales, talleres, pasillos, estacionamientos techados, etc

CARACTERISTICAS

- Portabalastro de Aluminio Libre de Cobre en Fundición.
- Acabado de Pintura de Epóxi-poliester
- Reflectro de Aluminio en Acabado Alzak o de Acrílico.
- Tornilleria y Herrajes Galvanizados.
- El Reflector de Almunio se Puede Surtir sin Orificios Para Lugares con Escurrimientos de Líquidos
- 14 Opciones de Distribución Fotométrica
- Opción con Reflector de Acrílico
- Cuenta con Opción Para Montaje Colgante
- Acceso Directo a la Lámpara

NUMEROS DE CATALOGO MAS UTILIZADOS

Catálogo	Watts	Lámpara	Balastro	Voltaje	Haz
LBM70SW03S3	70	V.S.A.P.	Autoregulado	220	Abierto
LBM10SW03S3	100	V.S.A.P.	Autoregulado	220	Abierto
LBM15SW03S3	150	V.S.A.P.	Autoregulado	220	Abierto
LBM17MW03S3	175	A.M.	Autoregulado	220	Abierto
LBM25MW03S3	250	A.M.	Autoregulado	220	Abierto
LBM17VW03S3	175	V.M.	Autoregulado	220	Abierto
LBM25VW03S3	250	V.M.	Autoregulado	220	Abierto

DIMENSIONES

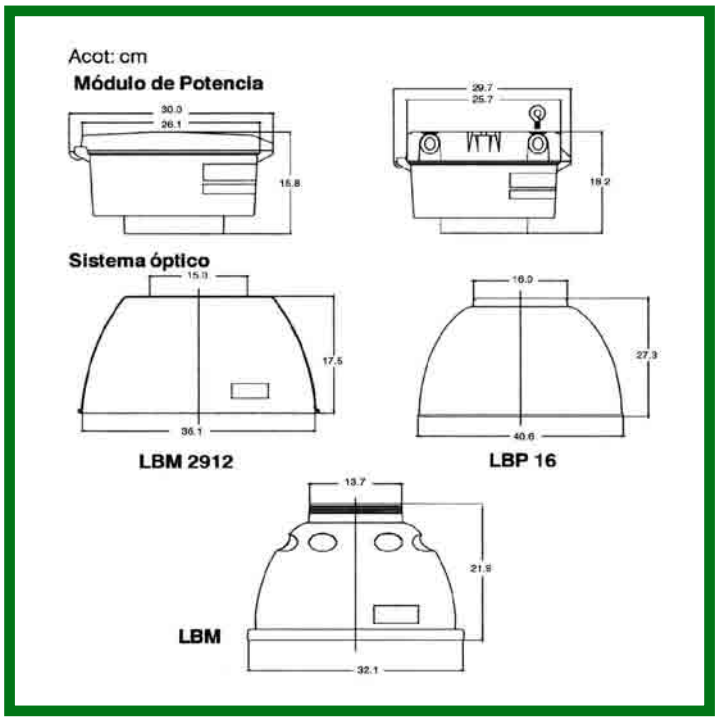

INFORMACION PARA ORDENAR

ILUMINACIÓN INTERIOR

Línea de Iluminación

CROUSE-HINDS
COOPER Crouse-Hinds

LBM/LBP

De 70w a 250w

INFORMACION PARA ORDENAR

LBM	17	M	W	L	3S	1	QTZ15
1	2	3	4	5	6	7	8

1 LUMINARIO SERIE

LBM	=	Reflector de Aluminio
LBP	=	Reflector de Acrílico

2 POTENCIA DE LA LAMPARA

70	=	70 W	10	=	100 W
15	=	150 W	17	=	175 W
25	=	250W			

3 TIPO DE LAMPARA

M	=	Aditivos Metálicos
S	=	Vapor de Sodio Alta Presión
V	=	Vapor de Mercurio

4 TIPO DE BALASTRO

W	=	Autotransfromador Autorregulado de Alto Factor
R	=	Reactor de Bajo Factor de Potencia
H	=	Reactor de Alto Factor de Potencia

5 TENSION DE ALIMENTACION

O	=	220 V	8	=	440 V
7	=	277 V			
L	=	MULTI	4	=	254 V
2	=	127 V	9	=	480 V

6 TIPO DE HAZ

3	=	Abierto
S	=	Simétrico
E	=	Extensivo

7 MONTAJE

1	=	Colgante Rígido
3	=	Colgante Flexible
2	=	A Techo

8 OPCIONES (FUSIBLE)

PAD	=	Pantalla Antideslumbrante
F	=	Con Fusible
QTZ15	=	Modulo Auxiliuar con Lámpara de Cuarzo de 150W
GA-2	=	Guarda de Alambre para Reflector
SO	=	Sin Orificios en Reflector de Aluminio

ILUMINACIÓN INTERIOR y EXTERIOR

Línea de Iluminación

CROUSE-HINDS
COOPER Crouse-Hinds

LBM sellado

De 70w a 250w

El luminarios LBM sellado es ideal para el alumbrado de áreas exteriores e interiores de altura de montaje de 3 a 7 m donde existen condiciones de alta humedad, vapores corrosivos, lluvia, cemento, etc.

CARACTERISTICAS

- Portabalastro de Aluminio Libre de Cobre en Fundición.
- Acabado de Pintura de Epóxi-poliester
- Recubrimiento Opcional del Portabalastro en BondRojo
- Reflector en acabado Alzak
- Sello envolvente CS tipo 3, 12 ó IP63con Empaque de Neopreno y Cristal Termotemplado.
- Opción para Montaje Colgante
- Tapa Abisagrada para un Fácil y Rápido Acceso al Sistema de Alambrado

NUMEROS DE CATALOGO MAS UTILIZADOS

Catálogo	Watts	Lámpara	Balastro	Voltaje	Haz
LBM70SW03S3-CS	70	V.S.A.P.	Autoregulado	220	Abierto
LBM10SW03S3-CS	100	V.S.A.P.	Autoregulado	220	Abierto
LBM15SW03S3-CS	150	V.S.A.P.	Autoregulado	220	Abierto
LBM17MW03S3-CS	175	A.M.	Autoregulado	220	Abierto
LBM25MW03S2-CS	250	A.M.	Autoregulado	220	Abierto
LBM17VW03S3-CS	175	V.M.	Autoregulado	220	Abierto
LBM25VW03S3-CS	250	V.M.	Autoregulado	220	Abierto
LBM70SW02S3-SV	70	V.S.A.P.	Alto Factor	220	Medio
LBM10SW03S3-SV	100	V.S.A.P.	Autoregulado	220	Abierto
LBM15SW03S3-SV	150	V.S.A.P.	Autoregulado	220	Abierto
LBM17MW03S3-SV	175	A.M.	Autoregulado	220	Abierto
LBM25MW03S2-SV	250	A.M.	Autoregulado	220	Abierto
LBM17VW03S3-SV	175	V.M.	Autoregulado	220	Abierto
LBM25VW03S3-SV	250	V.M.	Autoregulado	220	Abierto

DIMENSIONES

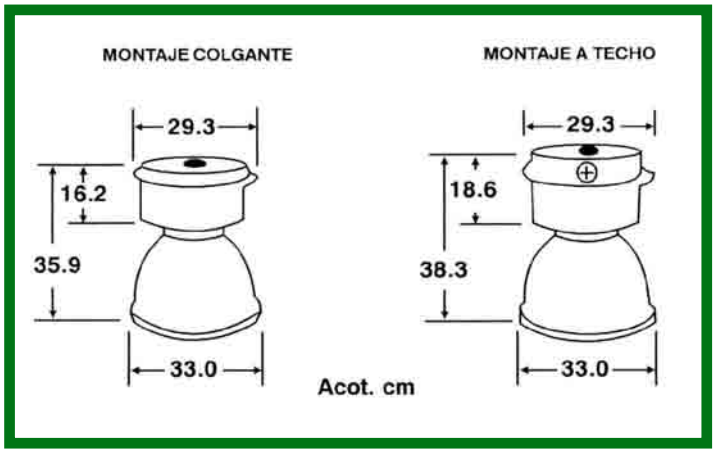

INFORMACION PARA ORDENAR

ILUMINACIÓN INTERIOR y EXTERIOR

Línea de Iluminación

CROUSE-HINDS
COOPER Crouse-Hinds

LBM sellado

De 70w a 250w

INFORMACION PARA ORDENAR

LBM	17	M	W	L	3S	3	CS	QTZ15
1	2	3	4	5	6	7	8	9

1 LUMINARIO SERIE

LBM	=	Luminario Iluminación Interior y Exterior

2 POTENCIA DE LA LAMPARA

70	=	70 W	10	=	100 W
15	=	150 W	17	=	175 W
25	=	250 W			

3 TIPO DE LAMPARA

M	=	Aditivos Metálicos
S	=	Vapor de Sodio Alta Presión
V	=	Vapor de Mercurio

4 TIPO DE BALASTRO

W	=	Autotransfromador Autorregulado de Alto Factor
R	=	Reactor de Bajo Factor de Potencia
H	=	Reactor de Alto Factor de Potencia

5 TENSION DE ALIMENTACION

O	=	220 V	8	=	440 V
7	=	277 V			
L	=	MULTI	4	=	254 V
2	=	127 V	9	=	480 V

6 TIPO DE HAZ

3	=	Abierto	S	=	Simétrica

7 MANTAJE

1	=	Colgante Rígido
3	=	Colgante Flexible
2	=	Montaje a Techo

8 SELLO

CS	=	Con Sello Tipo 3, 12, IP63
SV	=	Con Sello Tipo 4X ó IP65

9 OPCIONES

F	=	Con Fusible
QTZ15	=	Módulo Auxiliar con Lámpara de Cuarzo de 150W
DBR	=	Cuerpo con Recubrimiento Domex Bond Rojo.

ILUMINACIÓN INTERIOR

Línea de Iluminación

CROUSE-HINDS
COOPER Crouse-Hinds

LBX

De 70w a 250w

El diseño modernista del luminario LBX, le permite mantener altos niveles de iluminación con un máximo de confort visual a alturas de montaje de 3 a 6 m. Ideal para maquiladoras, fábricas textiles, centros

CARACTERISTICAS

- Diseño para minimizar brillantez
- Refractor de Acrílico Resistente a los Rayos UV
- Acabado de Pintura de Alta Refractancia.
- Cuerpo de Aluminio en Fundición a Presión.
- Acabado en Pintura Color Blanca Epoxi-poliester Aplicada por Proceso Electrostático.
- Herrales y Tornillería en Fierro Galavanizado.
- Sistema de Cierre a Presión o Cuerda
- Empaque de Neopreno y Hule Silicón.

NUMEROS DE CATALOGO MAS UTILIZADOS

Catálogo	Watts	Lámpara	Balastro	Voltaje	Curva
LBX70SW03S	70	V.S.A.P.	Autoregulado	220	Abierta
LBX10SW03S	100	V.S.A.P.	Autoregulado	220	Abierta
LBX15SW03S	150	V.S.A.P.	Autoregulado	220	Abierta
LBX17MW03S	175	A.M.	Autoregulado	220	Abierta
LBX25MW03S	250	A.M.	Autoregulado	220	Abierta
LBX17VW03S	175	V.M.	Autoregulado	220	Abierta
LBX25VW03S	250	V.M.	Autoregulado	220	Abierta

DIMENSIONES

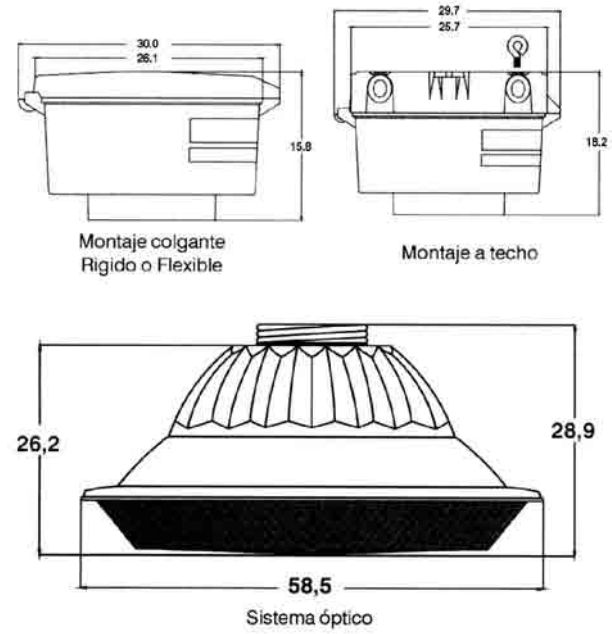

INFORMACION PARA ORDENAR

ILUMINACIÓN INTERIOR

Línea de Iluminación

CROUSE-HINDS
COOPER Crouse-Hinds

LBX

De 70w a 250w

INFORMACION PARA ORDENAR

LBX 25 M W L 3S 3 QTZ15

1 2 3 4 5 6 7 8

1 LUMINARIO SERIE

LBX	=	Luminario Iluminación Interior

2 POTENCIA DE LA LAMPARA

70	=	70 W	10	=	100 W
15	=	150 W	17	=	175 W
25	=	250 W			

3 TIPO DE LAMPARA

M	=	Aditivos Metálicos
S	=	Vapor de Sodio Alta Presión
V	=	Vapor de Mercurio

4 TIPO DE BALASTRO

W	=	Autotransfromador Autorregulado de Alto Factor
R	=	Reactor de Bajo Factor de Potencia
H	=	Reactor de Alto Factor de Potencia

5 TENSION DE ALIMENTACION

O	=	220 V	2	=	127 V
7	=	277 V	4	=	254 V
L	=	MULTI	8	=	440 V

6 TIPO DE HAZ

3	=	Abierta	S	=	Simétrica

7 MONTAJE

1	=	Colgante Rígido
3	=	Colgante Flexible
2	=	Montaje a Techo

8 OPCIONES

F	=	Con Fusible
QTZ15	=	Módulo Auxiliar con Lámpara de Cuarzo de 150W

ILUMINACIÓN INTERIOR

Línea de Iluminación

CROUSE-HINDS

COOPER Crouse-Hinds

HI-LO

De 250w a 1000w

El luminario HI-LO es ampliamente utilizado cuando se requiere una excelente respuesta para iluminación interior en alturas de montaje de 6 a 30m. Su diseño y construcción lo hacen sumamente económico, seguro e ideal para aplicarlo en almacenes, fábricas, enlatadoras, naves industriales, hangares, etc.

CARACTERISTICAS

- Reflector Tipo Campana.
- Cuerpo de Fundición de Aluminio Libre de Cobre.
- Reflector de Aluminio en Acabado Alzak.
- 20 Diferentes Curvas de Distribución Fotométrica
- Acabado en Pintura Color Blanca Epoxi-poliester Aplicada por Proceso Electrostático.
- Colgadores y Bastidores de Fierro Galvanizado
- Unico con Tapas Laterales Removibles.
- Se Suministra Con Juego de Colgadores

NUMEROS DE CATALOGO MAS UTILIZADOS

Catálogo	Watts	Lámpara	Balastro	Voltaje	Haz
HIL25MW02S	250	A.M.	Autoregulado	220	Medio
HIL25MW03S	250	A.M.	Autoregulado	220	Abierto
HIL40MW01S	400	A.M.	Autoregulado	220	Cerrado
HIL40MW02S	400	A.M.	Autoregulado	220	Medio
HIL40MW03S	400	A.M.	Autoregulado	220	Abierto
HIL91MW01S	1000	A.M.	Autoregulado	220	Cerrado
HIL91MW02S	1000	A.M.	Autoregulado	220	Medio
HIL40VW01S	400	V.M.	Autoregulado	220	Cerrado
HIL40VW02S	400	V.M.	Autoregulado	220	Medio
HIL40VW03S	400	V.M.	Autoregulado	220	Abierto
HIL91VW01S	1000	V.M.	Autoregulado	220	Cerrado
HIL91VW02S	1000	V.M.	Autoregulado	220	Medio
HIL25SW01S	250	V.S.A.P.	Autoregulado	220	Cerrado
HIL25SW02S	250	V.S.A.P.	Autoregulado	220	Medio
HIL25SW03S	250	V.S.A.P.	Autoregulado	220	Abierto
HIL40SW01S	400	V.S.A.P.	Autoregulado	220	Cerrado
HIL40SW02S	400	V.S.A.P.	Autoregulado	220	Medio
HIL40SW03S	400	V.S.A.P.	Autoregulado	220	Abierto
HIL91SW01S	1000	V.S.A.P.	Autoregulado	220	Cerrado
HIL91SW02S	1000	V.S.A.P.	Autoregulado	220	Medio

DIMENSIONES

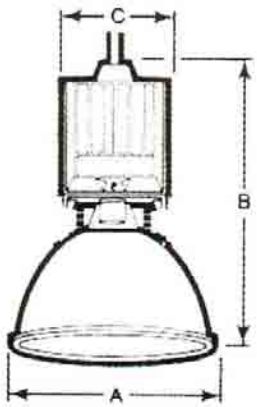

		Haz cerrado	Haz medio	Haz abierto
250 W	A	56 cm	47 cm	47 cm
	B	78 cm	77 cm	77 cm
	C	32 cm	32 cm	32 cm
1000 W	A	63 cm		63 cm
	B	85 cm		85 cm
	C	32 cm		32 cm

INFORMACION PARA ORDENAR

ILUMINACIÓN INTERIOR

Línea de Iluminación

CROUSE-HINDS
COOPER Crouse-Hinds

HI-LO

De 250w a 1000w

INFORMACION PARA ORDENAR

HIL	40	M	W	M	3S	QTZ
1	2	3	4	5	6	7

1 LUMINARIO SERIE

HIL	=	Luminario Iluminación Interior

2 POTENCIA DE LA LAMPARA

25	=	250 W
40	=	400 W
91	=	1000 W

3 TIPO DE LAMPARA

M	=	Aditivos Metálicos
S	=	Vapor de Sodio Alta Presión
V	=	Vapor de Mercurio

4 TIPO DE BALASTRO

W	=	Autotransfromador Autorregulado de Alto Factor
R	=	Reactor de Bajo Factor de Potencia
H	=	Reactor de Alto Factor de Potencia

5 TENSION DE ALIMENTACION

O	=	220 V	2	=	127 V
7	=	277 V	4	=	254 V
L	=	MULTI	8	=	440 V
M	=	MULTI	9	=	480 V

6 TIPO DE HAZ

1	=	Cerrado	3	=	Abierto
2	=	Medio	S	=	Simétrica

7 OPCIONES

F	=	Con Fusible
QTZ15	=	Módulo Auxiliar con Lámpara de Cuarzo de 150W
C	=	Cilindro Decorativo

ILUMINACIÓN INTERIOR

Línea de Iluminación

CROUSE-HINDS
COOPER Crouse-Hinds

HI-LO sellada

De 250w a 1000w

Además de las excelentes caracteristicas del luminario HI-LO, esta opción le permite utilizarlo en almacenes, fábricas, naves industriales, hangares, etc. Donde le medio ambiente contiene polvos o fibras no combustibles, humedad, vapores o existen sistemas contra incendios por aspersión.

CARACTERISTICAS

- Vidrio Plano Termo-Templado
- Se Adecua Satisfactoriamente a sus Necesidades
- Resistente a la Corrosión.
- Empaque de Neopreno para Sellar el Sistema Optico
- Sistema Optico Sellado con Eficiencias Prácticamente Iguales que el Sistema Abierto
- Envolvente Tipo 12 ó IP52
- Unico con Tapas Laterales Removibles.
- El reemplazo de la Lámpara es Directo.

NUMEROS DE CATALOGO MAS UTILIZADOS

Catálogo	Watts	Lámpara	Balastro	Voltaje	Haz
HIL25MW03S-GPI	250	A.M.	Autoregulado	220	Abierto
HIL40MW03S-GPI	400	A.M.	Autoregulado	220	Abierto
HIL91MW01S-GPI	1000	A.M.	Autoregulado	220	Medio
HIL25SW03S-GPI	250	V.S.A.P.	Autoregulado	220	Abierto
HIL40SW03S-GPI	400	V.S.A.P.	Autoregulado	220	Abierto
HIL91SW02S-GPI	1000	V.S.A.P.	Autoregulado	220	Medio

DIMENSIONES

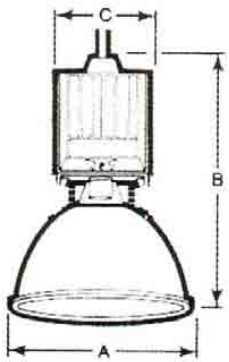

250 W y 400 W vapor de mercurio

	Medio	*Abierto*
A	56	47
B	78	77
C	32	32

250 W y 400 W aditivos metálicos/ vapor de sodio en alta presión

	Medio	*Abierto*
A	47	47
B	77	77
C	32	32

1000 W vapor de mercurio/ aditivos metálicos/ vapor de sodio en alta presión

	Medio	*Abierto*
A	63	No disponible
B	85	
C	32	

INFORMACION PARA ORDENAR

ILUMINACIÓN INTERIOR

Línea de Iluminación

CROUSE-HINDS
COOPER Crouse-Hinds

HI-LO sellada

De 250w a 1000w

INFORMACION PARA ORDENAR

HIL	40	M	W	M	3S	GPI	QTZ
1	2	3	4	5	6	7	8

1 LUMINARIO SERIE

HIL	=	Luminario Iluminación Interior

2 POTENCIA DE LA LAMPARA

25	=	250 W
40	=	400 W
91	=	1000 W

3 TIPO DE LAMPARA

M	=	Aditivos Metálicos
S	=	Vapor de Sodio Alta Presión
V	=	Vapor de Mercurio

4 TIPO DE BALASTRO

W	=	Autotransfromador Autorregulado de Alto Factor
R	=	Reactor de Bajo Factor de Potencia
H	=	Reactor de Alto Factor de Potencia

5 TENSION DE ALIMENTACION

O	=	220 V	2	=	127 V
7	=	277 V	4	=	254 V
L	=	MULTI	8	=	440 V
M	=	MULTI	9	=	480 V

6 TIPO DE HAZ

2	=	Medio	S	=	Simétrica
3	=	Abierto			

7 TIPO DE SELLO

GPI	=	Sello con Guardapolvo Integrado Tipo 12 ó IP52

8 OPCIONES

F	=	Con Fusible
QTZ15	=	Módulo Auxiliar con Lámpara de Cuarzo de 150W

ILUMINACIÓN INTERIOR

Línea de Iluminación

CROUSE-HINDS
COOPER Crouse-Hinds

HIP

De 250w a 1000w

El lumianrio HIP ofrece una atractiva apariencia para iluminación interior en alturas de montaje de 4 a 15m. Y como iluminación arquitectonica y decorativa. Su diseño y construcción lo hacen seguro e ideal para aplicarlo en centros comerciales, tiendas de abarrotes y autoservicio.

CARACTERISTICAS

- Reflectro de Acrílico Protegido Contra Rayos UV
- Extensión Ajustable para las Diferentes Potencias.
- Alta Eficiencia Tanto en Plno Vertical como Horizontal
- Refractor Pigmentado que Mejora la Difusión de la Luz.
- Acabado en Pintura Color Blanca Epoxi-poliester Aplicada por Proceso Electrostático.
- Cuerpo de Fundición a Presión de Aluminio.
- Colgante y Bastidor de Fierro Galvanizado
- Se Suministra Con Juego de Colgadores

NUMEROS DE CATALOGO MAS UTILIZADOS

Catálogo	Watts	Lámpara	Balastro	Voltaje	Haz
HIP25MW03S	250	A.M.	Autoregulado	220	Abierto
HIP40MW03S	400	A.M.	Autoregulado	220	Abierto
HIP91MW03S	1000	A.M.	Autoregulado	220	Abierto
HIP40VW03S	400	V.M.	Autoregulado	220	Abierto
HIP91VW03S	1000	V.M.	Autoregulado	220	Abierto
HIP25SW03S	250	V.S.A.P.	Autoregulado	220	Abierto
HIP40SW03S	400	V.S.A.P.	Autoregulado	220	Abierto
HIP91SW03S	1000	V.S.A.P.	Autoregulado	220	Abierto

DIMENSIONES

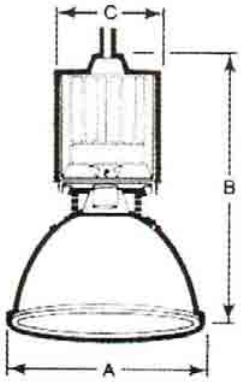

250 W y 400 W

	Medio	*Abierto*
A	56	47
B	78	77
C	32	32

1000 W

	Medio	*Abierto*
A	63	No disponible
B	85	
C	32	

INFORMACION PARA ORDENAR

ILUMINACIÓN INTERIOR

Línea de Iluminación

CROUSE-HINDS
COOPER Crouse-Hinds

HIP

De 250w a 1000w

INFORMACION PARA ORDENAR

HIP	40	M	W	M	3S	QTZ
1	2	3	4	5	6	7

1 LUMINARIO SERIE

HIP	=	Luminario Iluminación Interior

2 POTENCIA DE LA LAMPARA

25	=	250 W
40	=	400 W
91	=	1000 W

3 TIPO DE LAMPARA

M	=	Aditivos Metálicos
S	=	Vapor de Sodio Alta Presión
V	=	Vapor de Mercurio

4 TIPO DE BALASTRO

W	=	Autotransfromador Autorregulado de Alto Factor
R	=	Reactor de Bajo Factor de Potencia
H	=	Reactor de Alto Factor de Potencia

5 TENSION DE ALIMENTACION

O	=	220 V	2	=	127 V
7	=	277 V	4	=	254 V
L	=	MULTI	8	=	440 V
M	=	MULTI	9	=	480 V

6 TIPO DE HAZ

S	=	Simétrica	3	=	Abierto

7 OPCIONES

F	=	Con Fusible
QTZ	=	Módulo Auxiliar con Lámpara de Cuarzo de 250W
LP	=	Lente Plano
LC	=	Lente Cónico
WG	=	Guarda de Alambre

ILUMINACIÓN INTERIOR

Línea de Iluminación

CROUSE-HINDS
COOPER Crouse-Hinds

MAXIFLEX

De 150w a 400w

El diseño modernista del luminarios MAXIFLEX, le permite mantener altos niveles de iluminación con un máximo de confort visual a alturas de montaje de 4 a 8m, por lo que es la solución ideal para el alumbrado de maquiladoras, fábricas textiles, metalmecánicas, centros comerciales, etc.

CARACTERISTICAS

- Desarrollado por Computadora
- Reflector Facetado para Incrementar la Vida Util.
- Acabado de Pintura de Lata Reflectancia.
- Refractor de Acrílico Resistente a los Rayos UV.
- Acabado en Pintura Color Blanca Epoxi-poliester Aplicada por Proceso Electrostático.
- Cuerpo de Fundición de Aluminio Libre de Cobre
- Herrajes y Tornillería de Fierro Galvanizado
- Sistema de Cierre a Presión y Empaque de Neopreno.

NUMEROS DE CATALOGO MAS UTILIZADOS

Catálogo	Watts	Lámpara	Balastro	Voltaje	Haz
MXF15SW03S	150	V.S.A.P.	Autoregulado	220	Abierto
MXF25SW03S	250	V.S.A.P.	Autoregulado	220	Abierto
MXF40SW03S	400	V.S.A.P.	Autoregulado	220	Abierto
MXF17MW03S	175	A.M.	Autoregulado	220	Abierto
MXF25MW03S	250	A.M.	Autoregulado	220	Abierto
MXF40MW03S	400	A.M.	Autoregulado	220	Abierto
MXF25VW03S	250	V.M.	Autoregulado	220	Abierto
MXF40VW03S	400	V.M.	Autoregulado	220	Abierto

DIMENSIONES

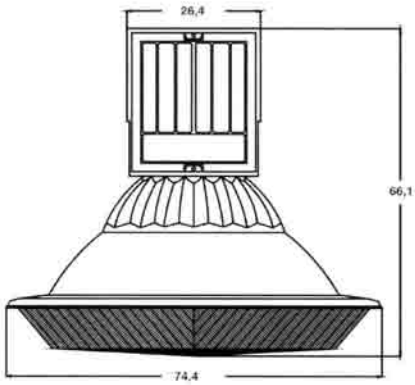

INFORMACION PARA ORDENAR

ILUMINACIÓN INTERIOR

Línea de Iluminación

MAXIFLEX

De 150w a 400w

CROUSE-HINDS
COOPER Crouse-Hinds

INFORMACION PARA ORDENAR

MXF	40	M	W	M	3S	QTZ
1	2	3	4	5	6	7

1 LUMINARIO SERIE

MXF	=	Luminario Iluminación Interior

2 POTENCIA DE LA LAMPARA

15	=	150 W
25	=	250 W
17	=	175 W
40	=	400 W

3 TIPO DE LAMPARA

M	=	Aditivos Metálicos
S	=	Vapor de Sodio Alta Presión
V	=	Vapor de Mercurio

4 TIPO DE BALASTRO

W	=	Autotransfromador Autorregulado de Alto Factor
R	=	Reactor de Bajo Factor de Potencia
H	=	Reactor de Alto Factor de Potencia

5 TENSION DE ALIMENTACION

O	=	220 V	2	=	127 V
7	=	277 V	4	=	254 V
L	=	MULTI	8	=	440 V
M	=	MULTI	9	=	480 V

6 TIPO DE HAZ

S	=	Simétrica	3	=	Abierto

7 OPCIONES

F	=	Con Fusible
QTZ	=	Módulo Auxiliar con Lámpara de Cuarzo de 250W

ILUMINACIÓN EXTERIOR

Línea de Iluminación

CROUSE-HINDS
COOPER Crouse-Hinds

GAL

De 150w a 400w

El luminario GAL, ha sido diseñado para satisfacer las necesiades de iluminación donde se requiere obtener patrones rectangulares de luz. Es ideal para alumbrado deportivo como en canchas de tenis, basket-ball, y también es una buena opción para estacionamientos, calles de acceso, andadores industriales, etc.

CARACTERISTICAS

- Haz Principal Pre-ajustado para un Control Máximo
- Haz Cortado (Cut-Off)
- Reflectores de Aluminio en Acabado Alzak
- Cristal Claro Termotemplado
- Cuerpo de Fundición de Aluminio con Pintura Epoxi-poliester Color Gris.
- Soporte Tipo "U" Galvanizado por Inmersión en Caliente
- Tapa Abatible con Varilla Integral
- Sello de Hule Silicón en Toda la Periferia de la Tapa.

NUMEROS DE CATALOGO MAS UTILIZADOS

Catálogo	Watts	Lámpara	Balastro	Voltaje	Haz
GAL25VW0RC	250	V.M.	Autoregulado	220	Cut-off
GAL40VW0RC	400	V.M.	Autoregulado	220	Cut-off
GAL25MW0RC	250	A.M.	Autoregulado	220	Cut-off
GAL40MW0RC	400	A.M.	Autoregulado	220	Cut-off
GAL15SW0RC	150	V.S.A.P.	Autoregulado	220	Cut-off
GAL25SW0RC	250	V.S.A.P.	Autoregulado	220	Cut-off
GAL40SW0RC	400	V.S.A.P.	Autoregulado	220	Cut-off

DIMENSIONES

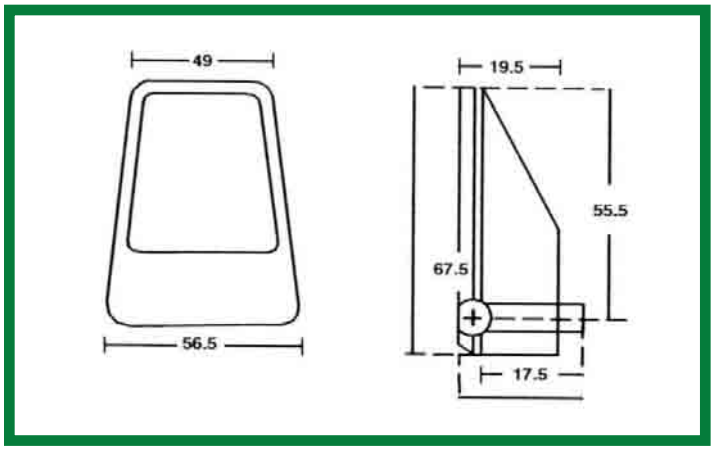

INFORMACION PARA ORDENAR

ILUMINACIÓN EXTERIOR

Línea de Iluminación

CROUSE-HINDS
COOPER Crouse-Hinds

GAL

De 150w a 400w

INFORMACION PARA ORDENAR

GAL	40	M	W	0	RC	F
1	2	3	4	5	6	7

1 LUMINARIO SERIE

GAL	=	Luminario Iluminación Exterior

2 POTENCIA DE LA LAMPARA

15	=	150 W
25	=	250 W
40	=	400 W

3 TIPO DE LAMPARA

M	=	Aditivos Metálicos
S	=	Vapor de Sodio Alta Presión
V	=	Vapor de Mercurio

4 TIPO DE BALASTRO

W	=	Autotransfromador Autorregulado de Alto Factor
R	=	Reactor de Bajo Factor de Potencia
H	=	Reactor de Alto Factor de Potencia

5 TENSION DE ALIMENTACION

O	=	220 V	2	=	127 V
7	=	277 V	4	=	254 V
L	=	MULTI	8	=	440 V
M	=	MULTI	9	=	480 V

6 TIPO DE HAZ

RC	=	Rectangular Cortado (Cut-off)

7 OPCIONES

ML-3512-A	=	Herraje de Montaje a Poste para 1 Luminario
ML-3513-4	=	Herraje de Montaje a Poste para 2 Luminario
ML-3514-4	=	Herraje de Montaje a Poste para 3 Luminario
ML-3515-4	=	Herraje de Montaje a Poste para 4 Luminario
SFA-6	=	Accesorio para Montaje en Punta de Poste
F	=	Fusible
FCI	=	Fotocelda Integrada

ILUMINACIÓN EXTERIOR

Línea de Iluminación

CROUSE-HINDS
COOPER Crouse-Hinds

MVR

De 150w a 400w

El luminario MVR tipo proyector es ideal en aplicaciones de iluminación de áreas exteriores. Su avanzado dieño, bajo costo y peso y su alta eficiencia , le ofrecen una amplia gama de aplicaciones tales como: Estacionamientos, áreas de almacenamiento, astilleros, patio de maniobras, andenes de ferrocarril, fachadas, campos deportivos, etc.

CARACTERISTICAS

- Reflector de Aluminio Facetado en Acabado Alzak
- Haz Controlado de (7x6 ó 5x5)
- Vidrio Claro Termotemplano Resisitente a Choques Termicos.
- Tornillería Galvanizada
- Cuerpo de Alumino en Fundición a Presión, con Recubrimiento de Pintura Epoxi-poliester Color Gris.
- Conector de Glándula Para Evitar la Penetración del Polvo.
- Tapa con Empaque de Hule Silicón.
- Tapara Abatible con Bisagra que Permite el Acceso al Conjunto Optico y de Potencia

NUMEROS DE CATALOGO MAS UTILIZADOS

Catálogo	Watts	Lámpara	Balastro	Voltaje	Haz
MVR25VW076	250	V.M.	Autoregulado	220	7 X 6
MVR40VW076	400	V.M.	Autoregulado	220	7 X 6
MVR25MW076	250	A.M.	Autoregulado	220	7 X 6
MVR40MW076	400	A.M.	Autoregulado	220	7 X 6
MVR15SW076	150	V.S.A.P.	Autoregulado	220	7 X 6
MVR25SW076	250	V.S.A.P.	Autoregulado	220	7 X 6
MVR40SW076	400	V.S.A.P.	Autoregulado	220	7 X 6

DIMENSIONES

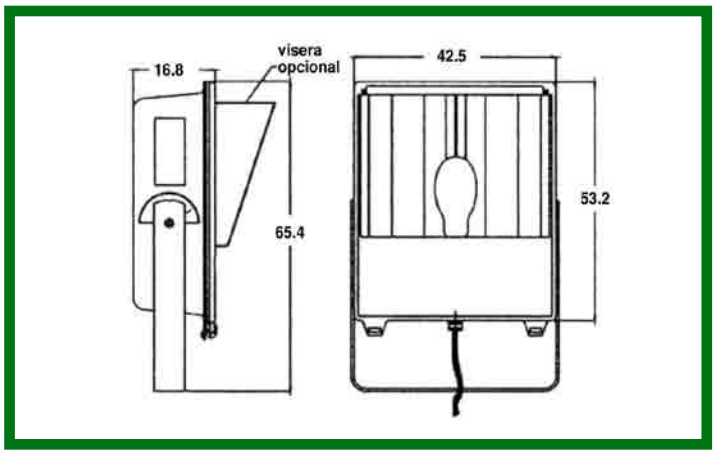

INFORMACION PARA ORDENAR

ILUMINACIÓN EXTERIOR

Línea de Iluminación

CROUSE-HINDS
COOPER Crouse-Hinds

MVR

De 150w a 400w

INFORMACION PARA ORDENAR

MVR 40 M W M 76 SFA6

1 2 3 4 5 6 7

1 LUMINARIO SERIE

MVR	=	Luminario Iluminación Exterior

2 POTENCIA DE LA LAMPARA

15	=	150 W
25	=	250 W
17	=	175 W
40	=	400 W

3 TIPO DE LAMPARA

M	=	Aditivos Metálicos
S	=	Vapor de Sodio Alta Presión
V	=	Vapor de Mercurio

4 TIPO DE BALASTRO

W	=	Autotransfromador Autorregulado de Alto Factor
R	=	Reactor de Bajo Factor de Potencia
H	=	Reactor de Alto Factor de Potencia
P	=	Alta Reactancia

5 TENSION DE ALIMENTACION

O	=	220 V	2	=	127 V
7	=	277 V	4	=	254 V
L	=	MULTI	8	=	440 V
M	=	MULTI	9	=	480 V

6 TIPO DE HAZ

76	=	7H x 6V	55	=	5H x 5V

7 OPCIONES

SFA-6	=	Accesorio para Montaje en Punta de Poste
F	=	Fusible
BP	=	Balastro de Bajas Pérdidas
VS	=	Con Visera Exterior

ILUMINACIÓN EXTERIOR

Línea de Iluminación

CROUSE-HINDS
COOPER Crouse-Hinds

MVR

De 1000w a 1500w

El luminario MVR tipo proyector es ideal en aplicaciones de iluminación de áreas exteriores, donde se requiere alta eficiencia lumínica así como una lata resistencia al trabajo extrarrudo y servicio pesado, por lo que es ampliamente utilizado bajo condiciones severas de operación en áreas de construcción , muelles de carga, plantas de proceso, iluminación deportiva, etc.

CARACTERISTICAS

- Reflector Facetado de Aluminio en Acabado Alzak
- Cuerpo de Fundición de Aluminio Libre de Cobre
- Vidrio Claro Termotemplano Resisitente a Choques Termicos.
- Conector de Glándula Para el Cable de Alimentación
- El cuerpo y el Soporte Tipo "U" de Fierro Galvanizado Cuentan con Recubrimiento de Pintura Epoxi-poliester Color Gris.
- La Tapa Cuenta con un Empaque en su Periferia de Neopreno
- Tapa Superior que Permite el Cambio Rápido de la Lámpara
- Soporte Tipo "U" que Permite su Instalación en Piso, Pared o Techo.

NUMEROS DE CATALOGO MAS UTILIZADOS

Catálogo	Watts	Lámpara	Balastro	Voltaje	Haz
MVR91VW076	1000	V.M.	Autoregulado	220	7 X 6
MVR91MW076	1000	A.M.	Autoregulado	220	7 X 6
MVR99MW076	1500	A.M.	Autoregulado	220	7 X 6
MVR91SW076	1000	V.S.A.P.	Autoregulado	220	7 X 6

DIMENSIONES

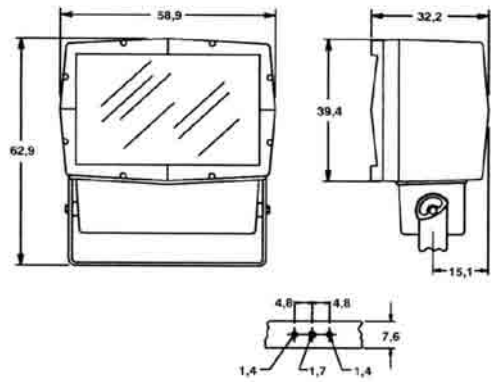

INFORMACION PARA ORDENAR

ILUMINACIÓN EXTERIOR

Línea de Iluminación

CROUSE-HINDS
COOPER Crouse-Hinds

MVR

De 1000w a 1500w

INFORMACION PARA ORDENAR

MVR	91	M	W	M	76	F
1	2	3	4	5	6	7

1 LUMINARIO SERIE

MVR	=	Luminario Iluminación Exterior

2 POTENCIA DE LA LAMPARA

91	=	1000 W
99	=	1500 W

3 TIPO DE LAMPARA

M	=	Aditivos Metálicos
S	=	Vapor de Sodio Alta Presión
V	=	Vapor de Mercurio

4 TIPO DE BALASTRO

W	=	Autotransfromador Autorregulado de Alto Factor

5 TENSION DE ALIMENTACION

O	=	220 V	9	=	480 V
7	=	277 V	4	=	254 V
M	=	MULTI	8	=	440 V

6 TIPO DE HAZ

76	=	7H x 6V

7 OPCIONES

F	=	Fusible

ILUMINACIÓN EXTERIOR

Línea de Iluminación

CROUSE-HINDS
COOPER Crouse-Hinds

EGL

De 1000w a 1500w

El lumionario EGL es un excelente reflector por sus altos niveles de diseño y construcción, respondiendo de manera satisfactoria en aplicaciones grandes o pequeñas. Estas caracteristicas lo hacen confiable e ideal para aplicarlo en instalaciones deportivas, fachadas, áreas de almacenamiento en exteriores, etc.

CARACTERISTICAS

- Reflector Diseñado por Computadora y Eficiente Acabado
- Ofrece Hasta 14 Diferentes Curvas Fotométricas
- Contiene Cuadrantes para un Buen Apuntamiento.
- Portabalastro de Aluminio Fundido a Presión Libre de Cobre.
- Acabado de Puntura Epoxi-poliester Color Bronce Aplicada por Proceso Electrostático.
- Reflectro de Alumino con Herrajes y Tornillería Galvanizados.
- Sello Con Cristal Termotempaldo Resistente al Choque Térmico
- Empaque de Neopreno de Celda Cerrada

NUMEROS DE CATALOGO MAS UTILIZADOS

Catálogo	Watts	Lámpara	Balastro	Voltaje	Haz
EGL91MW02S	1000	A.M.	Autoregulado	220	2 x 2
EGL91MW03S	1000	A.M.	Autoregulado	220	3 x 3
EGL91MW04S	1000	A.M.	Autoregulado	220	4 x 4
EGL91MW05S	1000	A.M.	Autoregulado	220	5 x 5
EGL91MW06S	1000	A.M.	Autoregulado	220	6 x 6
EGL99MW02S	1500	A.M.	Autoregulado	220	2 x 2
EGL99MW03S	1500	A.M.	Autoregulado	220	3 x 3
EGL99MW04S	1500	A.M.	Autoregulado	220	4 x 4
EGL99MW05S	1500	A.M.	Autoregulado	220	5 x 5
EGL99MW06S	1500	A.M.	Autoregulado	220	6 x 6
EGL91SW03S	1000	V.S.A.P.	Autoregulado	220	3 x 3
EGL91SW04S	1000	V.S.A.P.	Autoregulado	220	4 x 4
EGL91SW05S	1000	V.S.A.P.	Autoregulado	220	5 x 5
EGL91SW06S	1000	V.S.A.P.	Autoregulado	220	6 x 6

DIMENSIONES

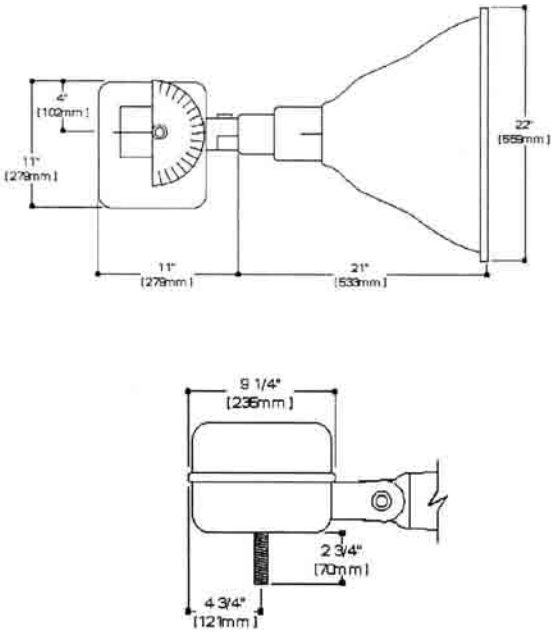

INFORMACION PARA ORDENAR

ILUMINACIÓN EXTERIOR

Línea de Iluminación

CROUSE-HINDS
COOPER Crouse-Hinds

EGL

De 1000w a 1500w

INFORMACION PARA ORDENAR

EGL	91	M	W	O	4S	F
1	2	3	4	5	6	7

1 LUMINARIO SERIE

EGL	=	Luminario Iluminación Exterior

2 POTENCIA DE LA LAMPARA

91	=	1000 W
99	=	1500 W

3 TIPO DE LAMPARA

M	=	Aditivos Metálicos
S	=	Vapor de Sodio Alta Presión
V	=	Vapor de Mercurio

4 TIPO DE BALASTRO

W	=	Autotransfromador Autorregulado de Alto Factor

5 TENSION DE ALIMENTACION

O	=	220 V
7	=	277 V
M	=	MULTI
9	=	480 V
4	=	254 V

6 TIPO DE HAZ

2	=	2 x 2
3	=	3 x 3
4	=	4 x 4
5	=	5 x 5
6	=	6 x 6
S	=	Simétrica

7 OPCIONES

F	=	Fusible
EGL-S	=	Adaptador para Poste
EGL-WB	=	Con Visera Superior

ILUMINACIÓN EXTERIOR

Línea de Iluminación

CROUSE-HINDS
COOPER Crouse-Hinds

WAL

De 70w a 175w

El luminario WAL para montaje a muro además de su alta resistencia a impactos, es muy eficiente para áreas exteriores donde se requiere un alumbrado agradable y de bajo deslumbramiento a alturas de montaje de 3 a 6 m, por lo que es ideal para pasillos, andadores, pasos a desnivel, túneles, accesos a edificios, etc.

CARACTERISTICAS

- Tapa Porta Refractor Fabricada en Policarbonato.
- Soporte de Aluminio de Fundición a Presión Color Café.
- Haz Controlado que Elimina el Deslumbramiento
- Refractor de Aluminio en Acabado Alzak.
- Refractor Prismático de Policarbonato Protegido Contra Rayos UV.
- Empaque de Neopreno de Baja Degradación.
- Hermético al Polvo, Contaminantes o Agua.
- Tapa Porta Refractor Embisagrada
- Para Instalar en Muro

NUMEROS DE CATALOGO MAS UTILIZADOS

Catálogo	Watts	Lámpara	Balastro	Voltaje	Peso
WAL70SW0X	70	V.S.A.P.	Autoregulado	220	7
WAL10SW0X	100	V.S.A.P.	Autoregulado	220	8.5
WAL15SW0X	150	V.S.A.P.	Autoregulado	220	9.4
WAL17MW0X	175	A.M.	Autoregulado	220	7.6
WAL17VW0X	175	A.M.	Autoregulado	220	9

DIMENSIONES

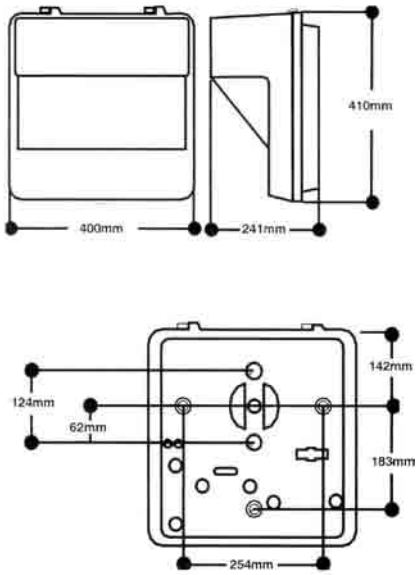

INFORMACION PARA ORDENAR

ILUMINACIÓN EXTERIOR

Línea de Iluminación

CROUSE-HINDS
COOPER Crouse-Hinds

WAL

De 70w a 175w

INFORMACION PARA ORDENAR

WAL	15	S	W	0	X	F
1	2	3	4	5	6	7

1 LUMINARIO SERIE

WAL	=	Luminario Iluminación Exterior

2 POTENCIA DE LA LAMPARA

70	=	70 W
10	=	100 W
15	=	150 W
17	=	175 W

3 TIPO DE LAMPARA

M	=	Aditivos Metálicos
S	=	Vapor de Sodio Alta Presión
V	=	Vapor de Mercurio

4 TIPO DE BALASTRO

W	=	Autotransfromador Autorregulado de Alto Factor
R	=	Reactor de Bajo Factor de Potencia
H	=	Reactor de Alto Factor de Potencia

5 TENSION DE ALIMENTACION

O	=	220 V
7	=	277 V
L	=	MULTI
9	=	480 V
4	=	254 V
8	=	440 V
2	=	127 V

6 TIPO DE HAZ

X	=	Cortada

7 OPCIONES

F	=	Fusible
LT	=	Conector LT75 para Conector a Tuno Conduit
PT	=	Adaptador para montaje a poste cuadrado.

ILUMINACIÓN EXTERIOR

Línea de Iluminación

CROUSE-HINDS

COOPER Crouse-Hinds

WML

De 70w a 1750w

El luminario WML para montaje a pred o muro es una unidad que además de tener robustez y buena apariencia, está diseñado para satisfacer a un bajo costo y alta eficiencia una gran variedad de aplicaciones como: andadores, accesos, pasillos, áreas de carga, y fachadas entre otras

CARACTERISTICAS

- Soporte de Lámina CRS y Costados de Aluminio
- Acabado de Pintura Color Café de Epoxi-poliester.
- Haz Controlado que Elimina el Deslumbramiento
- Reflector de Aluminio en Acabado Alzak.
- Cristal Termotemplado Opalino o Claro.
- Empaque de Neopreno de Baja Degradación.
- Hermético al Polvo, Contaminantes o Agua.
- Tapa Porta Refractor Embisagrada
- Para Instalar en Muro de Modo Sobrepuesto o en Poste Cuadrado

NUMEROS DE CATALOGO MAS UTILIZADOS

Catálogo	Watts	Lámpara	Balastro	Voltaje	Peso
WML30NX0CO	300	Incandes	No Requiere	220	7.9
WML70SR2CO	70	V.S.A.P.	Reactor BFP	220	9.8
WML70SW0CO	70	V.S.A.P.	Autoregulado	220	10.4
WAL10SW0CO	100	V.S.A.P.	Autoregulado	220	11.2
WAL15SW0CO	150	V.S.A.P.	Autoregulado	220	12
WAL17MW0CO	175	A.M.	Autoregulado	220	11.9
WAL10VW0CO	100	V.M.	Autoregulado	220	10.3
WAL17VW0CO	175	V.M.	Autoregulado	220	10.5

DIMENSIONES

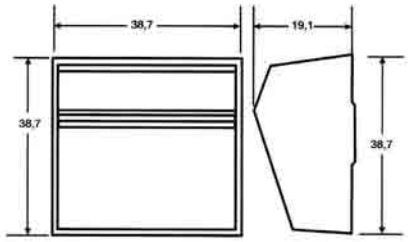

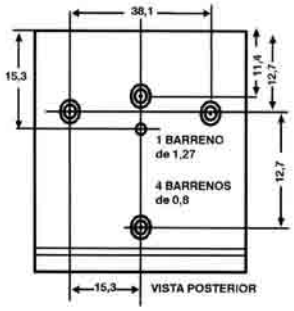

INFORMACION PARA ORDENAR

ILUMINACIÓN EXTERIOR

Línea de Iluminación

CROUSE-HINDS
COOPER Crouse-Hinds

WML

De 70w a 1750w

INFORMACION PARA ORDENAR

WML	17	M	W	0	CO	F
1	2	3	4	5	6	7

1 LUMINARIO SERIE

WML	=	Luminario Iluminación Exterior

2 POTENCIA DE LA LAMPARA

70	=	70 W
10	=	100 W
15	=	150 W
17	=	175 W

3 TIPO DE LAMPARA

M	=	Aditivos Metálicos
S	=	Vapor de Sodio Alta Presión
V	=	Vapor de Mercurio
N	=	Incandescente

4 TIPO DE BALASTRO

W	=	Autotransfromador Autorregulado de Alto Factor
R	=	Reactor de Bajo Factor de Potencia
H	=	Reactor de Alto Factor de Potencia
X	=	No Requiere

5 TENSION DE ALIMENTACION

O	=	220 V
7	=	277 V
L	=	MULTI
9	=	480 V
4	=	254 V
8	=	440 V
2	=	127 V

6 TIPO DE HAZ

CO	=	Cut-off

7 OPCIONES

F	=	Fusible
LT	=	Conector LT75 para Conector a Tuno Conduit
AMP-1	=	Adaptador para Montaje a Poste Cuadrado

ILUMINACIÓN EXTERIOR

Línea de Iluminación

CROUSE-HINDS
COOPER Crouse-Hinds

WPK

De 50w a 400w

El luminario WPK para montaje a muro, proporciona una durable y eficiente iluminación en exterior de 3 a 8m, con un excelente comportamiento y mínimo mantenimiento, por lo que es ideal para plataformas de carga y descarga, pasillos, andadores, túneles, pasos a desnivel, puentes, jardínes, etc.

CARACTERISTICAS

- Cuerpo de Alumino en Fundición a Presión.
- Acabado de Pintura en Poliester Aplicada Electrostaticamente
- Tornillería y Herrajes de Acero Inoxidable
- Lente de Vidrio de Borosilicato y Opcional en Policarbonato
- Reflector de Aluminio Anodizado.
- Excelente Control de Luz de Bajo Deslumbramiento
- Empaque de Hule Silicón.
- Hermético a Polvo, Contaminantes y/o al Agua. (NEMA3)
- Puede Instalarse a Muro de Modo Sobrepuesto o Embutido

NUMEROS DE CATALOGO MAS UTILIZADOS

Catálogo	Watts	Lámpara	Balastro	Voltaje	Peso
WPK70SW0X	70	V.S.A.P.	Autoregulado	220	15.9
WPK10SW0X	100	V.S.A.P.	Autoregulado	220	15.9
WPK15SW0X	150	V.S.A.P.	Autoregulado	220	16.4
WPK25SW0X	250	V.S.A.P.	Autoregulado	220	16.8
WPK40SW0X	400	V.S.A.P.	Autoregulado	220	19.1
WPK17MW0X	175	A.M.	Autoregulado	220	15
WPK25MW0X	250	A.M.	Autoregulado	220	16.3
WPK40MW0X	400	A.M.	Autoregulado	220	17.7

DIMENSIONES

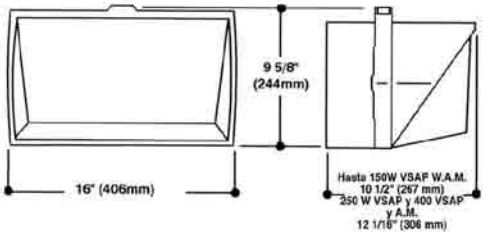

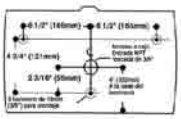

INFORMACION PARA ORDENAR

ILUMINACIÓN EXTERIOR

Línea de Iluminación

CROUSE-HINDS
COOPER Crouse-Hinds

WPK

De 50w a 400w

INFORMACION PARA ORDENAR

WPK	25	S	W	0	X	F
1	2	3	4	5	6	7

1 LUMINARIO SERIE

WPK	=	Luminario Iluminación Exterior

2 POTENCIA DE LA LAMPARA

50	=	50 W
10	=	100 W
17	=	175 W
40	=	400 W
70	=	70 W
15	=	150 W
25	=	250 W

3 TIPO DE LAMPARA

M	=	Aditivos Metálicos
S	=	Vapor de Sodio Alta Presión

4 TIPO DE BALASTRO

W	=	Autotransfromador Autorregulado de Alto Factor
R	=	Reactor de Bajo Factor de Potencia
H	=	Reactor de Alto Factor de Potencia

5 TENSION DE ALIMENTACION

O	=	220 V
7	=	277 V
L	=	MULTI
9	=	480 V
4	=	254 V
8	=	440 V
2	=	127 V

6 TIPO DE HAZ

X	=	Corta

7 OPCIONES

F	=	Fusible
PL	=	Refractor de Plicarbonato
QTZ	=	Modular Auxiliuar de Encendido Automático
GA	=	Guarda de Alambre
WPS	=	Visera
FCI	=	Fotocontrol Incluido.