EAN: 8435298040216

# ALLINR0124NF

LED ALL IN DL 6,5W ORIENTABLE 200-240V 600Lm 4000K 70mm NEG

*LED ALL IN Downlight 6,5W ROTATABLE 200-240V 600Lm 4000K 70mm (BLACK)*

## Aplicaciones | *Applications*

## Beneficios | *Benefits*

- Diseño óptico garantiza una luz suave y uniforme | *Perfect optical design ensures soft and even light.*
- Iluminación instantánea, sin deslumbramientos | *Instant lighting, no glaring.*
- Libre de plomo, mercurio y otras sustancias nocivas | *Free of lead, mercury, and other harmful substances.*
- LEDs de alta calidad y alto brillo | *High quality, high-brightness LEDs*

## **Características Generales.** *General Characteristics*

| | |
|---|---|
| Tecnología de iluminación. *Lighting technolog* | LED |
| No direccional o direccional. *Non-directional or directional (NDLS/DLS)* | NDLS |
| Fuente luminosa de color variable. *Colour-tuneable light source* | no |
| Protección. *Protection* (IP) | IP20 IP20<br>Interior.*Indoor* |
| Clase de Aislamiento. *IEC Protection Class* | II |
| Grado de Protección IK. *IK Protection Level* | IK03 |

## **Información Eléctrica.** *Electrical Information*

| | |
|---|---|
| Vatios. *Wattage* | 6,5 W |
| Voltaje. *Voltage* | AC 220-240 V |
| Frecuencia. *Frequency* | 50/60 Hz |
| Corriente. *Current* | 0,09 |
| Factor Potencia. *Power Factor* (PF) | ≥0.5 |
| Regulable. *Dimmable* | No |

## **Información Lumínica.** *Light Technical Information*

| | |
|---|---|
| Flujo Luminoso. *Luminous Flux (lm)* | 600 Lm |
| Flujo Luminoso Útil Fuente de luz. *Light Source useful luminous flux (lm)* | 722 Lm |
| Correspondencia con el ángulo de haz luminoso. *Beam angle correspondence* | Sphere (360º) |
| Eficacia Lm. *Lm Efficacy* (Lm/W) | 92 Lm/W |
| Intensidad Lumínica de fuente de luz. *Light Source Luminous intensity (Cd)* | 236 |
| Factor de mantenimiento del flujo luminoso. *Lumen maintenance factor (%)* | 0.96 |
| Coordenadas de cromaticidad. *Chromaticity coordinate (X,Y)* | 0.378 , 0.3786 |
| Temperatura Luz. *Color Temperature (K)* | 4000K |
| Color Luz. *Light Color* | Blanco Frío .*Cool White* |
| Consistencia cromática en elipses de MacAdam. *Colour consistency in McAdam ellipses* | 0 |
| Índice Reproducción Cromática (IRC). *Color Rendering Index* (CRI) | 80 |
| Ángulo Apertura. *Beam Angle* | 40º |

## **LED Chip**

| | |
|---|---|
| Tipo de Led. *Led Type* | SMD 2835 |
| Marca chip LED. *LED chip Brand* | San An |
| Factor de supervivencia. *Survival Factor (SF %)* | 1 |

## **Información Material.** *Material Information*

| | |
|---|---|
| Protección Antideslumbrante. *Anti glare shield* | *0* |
| Base. *Base* | Plástico Poliamida (PA). *Polyamide (PA)* |
| Difusor. *Diffuser* | Poliestireno. *Polystyrene* |
| Envolvente. *Envelope* | *FALSE* |
| Color. *Color* | Negro.*Black* |
| *RAL* | 9005 |

## **Datos Medioambientales.** *Environmental Data*

| | |
|---|---|
| Clase de Eficiencia Energética. *Energy Efficiency Class* | E |
| Consumo de energía en modo encendido. *Energy consumption in on-mode* | 6kWh/1000h |

## **Vida Útil.** *Lifespan*

| | |
|---|---|
| Vida Útil. *Useful Lifetime* | *L70 at @25º = >55000* |
| # de Encendidos. *Switching Cycles* | 15000 |

## **Otras Especificaciones** *Other Specifications*

| | |
|---|---|
| Reemplazabilidad de fuente de luz. *Light source replaceability* | *Profesional* |
| Reemplazabilidad de mecanismo de control. *Control gear replaceability* | *Profesional* |
| Lámpara reemplazable. *Replaceble lamp* | No |

## **Garantías & Calidad.** *Quality & Warranties*

| | |
|---|---|
| Garantía ROBLAN. *ROBLAN Warranty* | 3 años. years * |

* La garantia mencionada en nuestras fichas son de nivel básico. Roblan distribuye productos a nivel internacional y adapta el producto y su garantía a los requisitos y normativas de garantía específicos de cada país. También disponemos de opciones de garantía según los requerimientos de proyectos concretos. Por favor consulte con su agente comercial para verificar las opciones de garantía de su país.
*The warranty mentioned in our sheets is basic level. Roblan distributes products internationally and adapts the product and its warrant to the specific warranty requirements and regulations of each country. We also have warranty options depending on the requirements of specific projects. Please consult your commercial agent to verify the warranty options for your country.*

Opciones de garantía alternativos ajustados a requisitos de proyecto. *Alternative warranties for specific project needs* : *3

2011/65/EU,2014/30/EU,2014/35/EU

RoHS CE

## **Datos Admin & Logística.** *Admin Data & Logistics*

| | |
|---|---|
| Referencia Producto. *Item Code* | ALLINR0124NF |
| *Modelo. Model* | ALL IN O |
| Gama. *Range* | LED TOP |
| Serie. *Series* | Downlights<br>*Downlights* |
| Tecnología.*Technology* | LEDs<br>*LEDs* |
| Código de Barras. *Barcode* | 8435298040216 |
| Unidades/Embalaje. *Units/Carton* | 60 |
| Tipo Embalaje Unidad. *Packaging Unit Type* | Carton Color Box |
| MEAS Embalaje Unitario. *MEAS Unit box* | 69x9 |
| MEAS Carton | 33x30x39 |
| Peso Bruto Embalaje Externo. *Gross Weight Master Carton* | 7 |
| Peso Neto Embalaje Externo. *Net Weight Master Carton* | 6 |

## **Avisos & Precauciones.** *Safety & Warnings*

| | |
|---|---|
| Rango de Temperatura (Uso). *Operational Temperature Range* | -20ºC ~ +40ºC |

## **Avisos & Precauciones.** *Safety & Warnings*

La alimentación debe cortarse antes de la instalación, el mantenimiento o la inspección.

Instale y use la luz estrictamente de acuerdo con las instrucciones.

No desmonte desarme el producto para evitar accidentes de descarga eléctrica o caída de luz.

Trabajar fuera del rango de temperatura recomendado acortará la vida útil de las luminarias.
*Power should be cut off before installation, maintenance or inspection.*

*Please install and use the light strictly according to the instruction.*

*Do not disassemble or open the product to avoid accident of electric shock or light falling.*

*Working outside the recommended temp. range will shorten the lifetime of luminaries.*

## **Dimensiones.** *Dimensions*

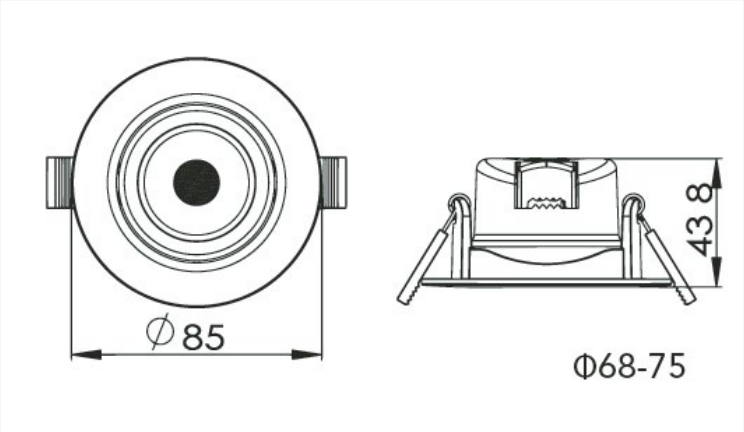


h:43,8
Ø:85
68-75
Ø corte de instalación | *Installation Cut*

Esquema de Producto. *Product line drawing*

## **Instalación.** *Installation*

| | |
|---|---|
| Dimensiones de Montaje. *Mounting Dimensions* | 68-75 |
| Peso producto. *Product Weight* | 0,07Kg |
| Instalación. *Installation* | Empotrado. Recessed |
| Lugar de Instalación. *Installation place* | Techo. *Roof* |

## **Especificaciones Ópticas.** *Optical Specifications*

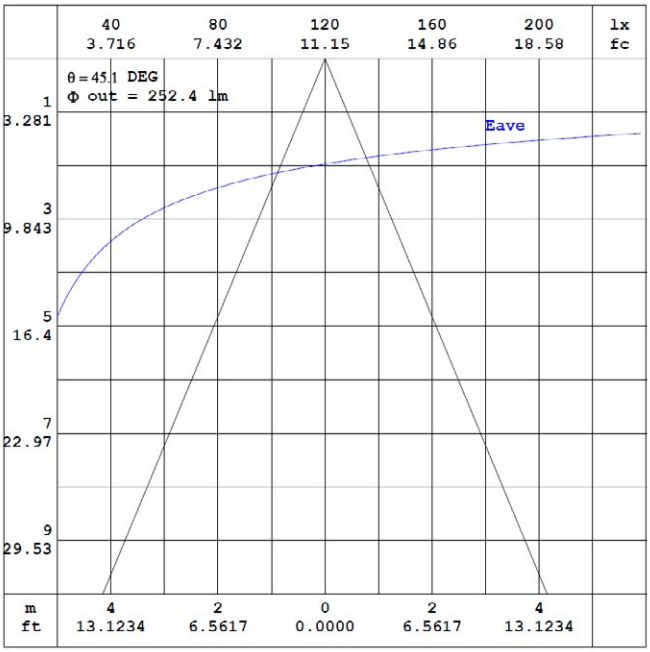


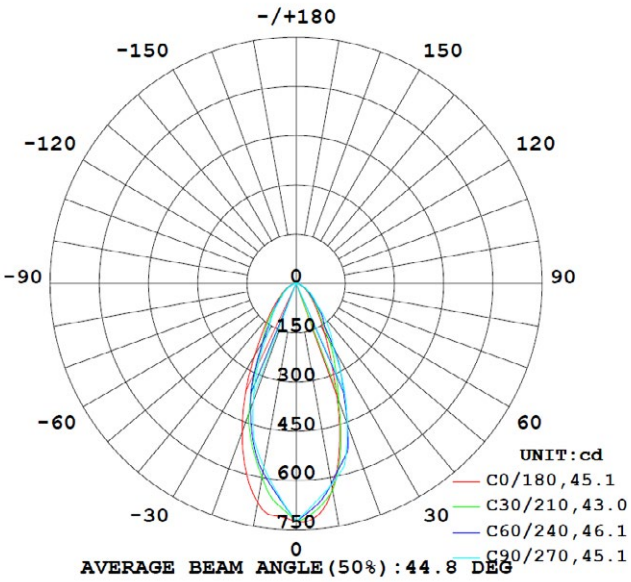


## **Opciones a medida.** *Made to measure options*

En la siguiente tabla encontrará información sobre opciones de fabricación especial a medida. La tabla no contiene todas las opciones posibles. Para cualquier otra confirguración por favor ponerse en contacto con Roblan.
*In the following table you will find information on custom made special options. The table does not contain all possible options. For any other confirmation please contact Roblan.*

| | |
|---|---|
| Opciones de Emergencias.<br>*Emergency Options* | ROBTLED10 |
| Opciones de Emergencias.<br>*Emergency Options* | *si* |

En caso de rotura. *In case of breakage:* **www.roblan.com**

Última actualización: 2024-06-03 07:46:07 UTC+0000  Sujeto a cambios sin previo aviso. Utilizar datos más recientes.

*Last updated: 2024-06-03 07:46:07 UTC+0000  Subject to change without notice. Use the most recent data*.