EAN: 8435298042722

BH2722NF

Plafon LED Ovalado Negro 11W 4000K 120° 1140lm IP54 170x116x74mm

Plafon LED Ovalado Negro 11W 4000K 120° 1140lm IP54 170x116x74mm

Aplicaciones | *Applications*

Beneficios | *Benefits*

- Instalación fácil y rápida con driver integrado | *Easy and quick installation with a built-in driver*
- Carcasa duradera y de alto impacto | *High impact and durable housing*
- Solución de iluminación exterior para una variedad de instalaciones domésticas y comerciales Puede ser de techo o de pared. | *Outdoor lighting solution for a variety of domestic and commercial installations*
- Clasificación IP54 que proporciona protección contra chorros de agua a baja presión desde cualquier dirección | *IP54 rated providing protection from from low pressure water jets from any direction*

Manual

Características Generales. *General Characteristics*

Tecnología de iluminación. *Lighting technolog*	LED
No direccional o direccional. *Non-directional or directional (NDLS/DLS)*	NDLS
Protección. *Protection* (IP)	IP54 Exterior.*Outdoor*
Clase de Aislamiento. *IEC Protection Class*	II
Grado de Protección IK. *IK Protection Level*	IK06

Información Eléctrica. *Electrical Information*

Vatios. *Wattage*	11 W
Voltaje. *Voltage*	AC 220-240 V
Frecuencia. *Frequency*	50/60 Hz
Corriente. *Current*	0,07
Factor Potencia. *Power Factor* (PF)	0.7
Regulable. *Dimmable*	No

Fuente de Alimentación. *Power Source*

Tipo de fuente de Al. *Power Source Type*	ROBLAN DOB

Información Lumínica. *Light Technical Information*

Flujo Luminoso. *Luminous Flux (lm)*	1140 Lm
Flujo Luminoso Útil Fuente de luz. *Light Source useful luminous flux (lm)*	1150 Lm
Correspondencia con el ángulo de haz luminoso. *Beam angle correspondence*	SPHERE_360
Eficacia Lm. *Lm Efficacy* (Lm/W)	104 Lm/W
Factor de mantenimiento del flujo luminoso. *Lumen maintenance factor (%)*	0.96
Coordenadas de cromaticidad. *Chromaticity coordinate (X,Y)*	0.32 , 0.34
Temperatura Luz. *Color Temperature (K)*	4000K
Color Luz. *Light Color*	Blanco Frío .*Cool White*
Consistencia cromática en elipses de MacAdam. *Colour consistency in McAdam ellipses*	6
Índice Reproducción Cromática (IRC). *Color Rendering Index* (CRI)	80
Ángulo Apertura. *Beam Angle*	120º

LED Chip

Tipo de Led. *Led Type*	SMD 2835
LEDs/unidad. *LEDs/unit*	28
Factor de supervivencia. *Survival Factor (SF %)*	1

Información Material. *Material Information*

Difusor. *Diffuser*	PC Opalino. *Opaline PC*
Color. *Color*	Negro.*Black*

Datos Medioambientales. *Environmental Data*

Clase de Eficiencia Energética. *Energy Efficiency Class*	F
Consumo de energía en modo encendido. *Energy consumption in on-mode*	11kWh/1000h

Vida Útil. *Lifespan*

Vida Útil. *Useful Lifetime*	30000h
# de Encendidos. *Switching Cycles*	50000

Otras Especificaciones *Other Specifications*

Lámpara reemplazable. *Replaceble lamp*	No

Garantías & Calidad. *Quality & Warranties*

Garantía ROBLAN. *ROBLAN Warranty*	2 años. years *

Garantías & Calidad. *Quality & Warranties*

* La garantia mencionada en nuestras fichas son de nivel básico. Roblan distribuye productos a nivel internacional y adapta el producto y su garantía a los requisitos y normativas de garantía específicos de cada país. También disponemos de opciones de garantía según los requerimientos de proyectos concretos. Por favor consulte con su agente comercial para verificar las opciones de garantía de su país.
The warranty mentioned in our sheets is basic level. Roblan distributes products internationally and adapts the product and its warrant to the specific warranty requirements and regulations of each country. We also have warranty options depending on the requirements of specific projects. Please consult your commercial agent to verify the warranty options for your country.

2014/30/EU,2014/35/EU,2011/65/EU

RoHS CE

Datos Admin & Logística. *Admin Data & Logistics*

Referencia Producto. *Item Code*	BH2722NF
Modelo. Model	BH OVAL
Gama. *Range*	LED TOP
Serie. *Series*	Exterior *LED Outdoor Decorative*
Tecnología.*Technology*	LEDs *LEDs*
Código de Barras. *Barcode*	8435298042722
Unidades/Embalaje. *Units/Carton*	30
MEAS Embalaje Unitario. *MEAS Unit box*	17,576x11,8
MEAS Carton	365x37x47

Dimensiones. *Dimensions*

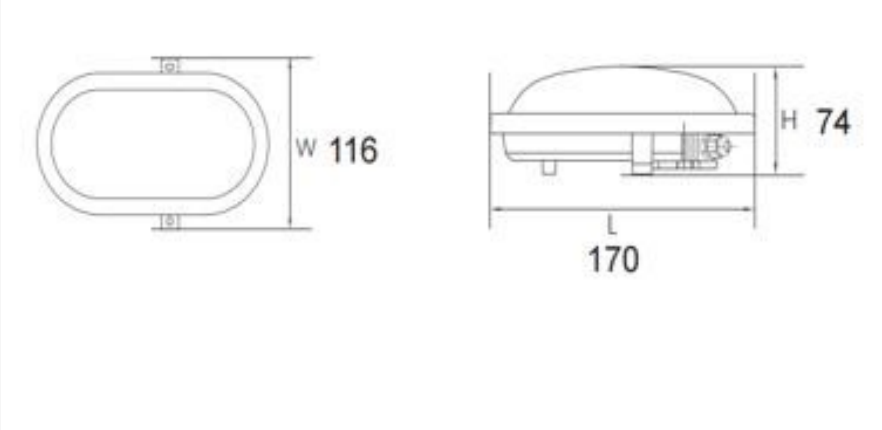

h:74
l:170
w:116

Esquema de Producto. *Product line drawing*

Instalación. *Installation*

Peso producto. *Product Weight*	0,15Kg
Instalación. *Installation*	Superficie. Surface
Lugar de Instalación. *Installation place*	Pared, Techo. *Wall, Roof*

Especificaciones Ópticas. *Optical Specifications*

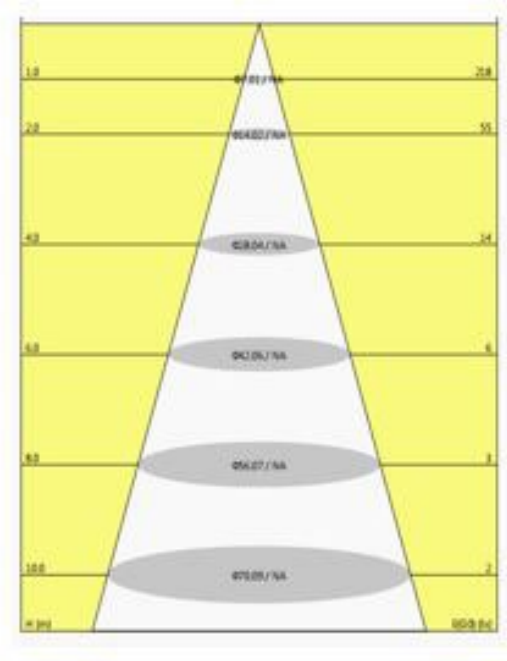

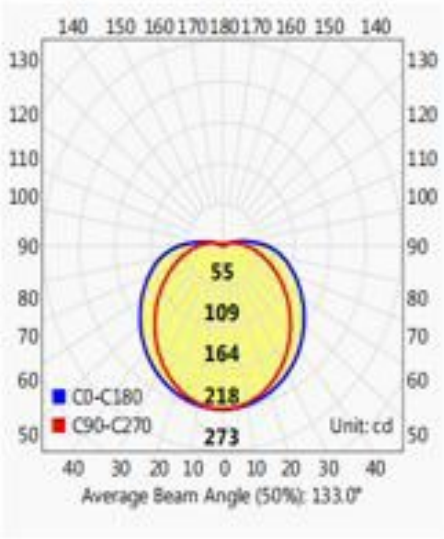

En caso de rotura. *In case of breakage:* **www.roblan.com**

Última actualización: 2024-05-30 21:25:43 UTC+0000 Sujeto a cambios sin previo aviso. Utilizar datos más recientes.

Last updated: 2024-05-30 21:25:43 UTC+0000 Subject to change without notice. Use the most recent data.