EAN: 8435298047826

MHLVA200C

Proyectores DOB 200W 16000lm 100-240V 2500K 110° IP65

Características Generales. *General Characteristics*

Protección. *Protection* (IP)	IP65 Interior.*Indoor*
Clase de Aislamiento. *IEC Protection Class*	I
Grado de Protección IK. *IK Protection Level*	IK08
THD	<20

Información Eléctrica. *Electrical Information*

Vatios. *Wattage*	200 W
Voltaje. *Voltage*	100-240 V
Frecuencia. *Frequency*	50/60 Hz
Corriente. *Current*	120V:1.75A 220W 1.01A
Factor Potencia. *Power Factor* (PF)	≥0.9
Regulable. *Dimmable*	No
Sin Párpadeo. *Flicker Free*	Flicker Free

Fuente de Alimentación. *Power Source*

Tipo de fuente de Al. *Power Source Type*	ROBLAN DOB

Información Lumínica. *Light Technical Information*

Flujo Luminoso. *Luminous Flux (lm)*	16000 Lm
Eficacia Lm. *Lm Efficacy* (Lm/W)	80 Lm/W
Temperatura Luz. *Color Temperature (K)*	2500K
Color Luz. *Light Color*	Blanco Cálido .*Warm White*
Uniformidad de Color. *(SDCM). Standard Deviation of Color Matching*	<12
Índice Reproducción Cromática (IRC). *Color Rendering Index* (CRI)	70
Ángulo Apertura. *Beam Angle*	110º

LED Chip

Tipo de Led. *Led Type*	SMD
Marca chip LED. *LED chip Brand*	2835
LEDs/unidad. *LEDs/unit*	288

Información Material. *Material Information*

Base. *Base*	Aluminio. *Aluminum*
Difusor. *Diffuser*	Policarbonato. *Polycarbonate*
Color. *Color*	Negro.

Vida Útil. *Lifespan*

Vida Útil. *Useful Lifetime*	
# de Encendidos. *Switching Cycles*	10000

Datos Admin & Logística. *Admin Data & Logistics*

Referencia Producto. *Item Code*	MHLVA200C
Modelo. Model	MHL VA
Serie. *Series*	Proyectores LED *LED Floodlights*
Tecnología.*Technology*	LEDs *LEDs*
Código de Barras. *Barcode*	8435298047826
Unidades/Embalaje. *Units/Carton*	5
MEAS Embalaje Unitario. *MEAS Unit box*	26,5x395x3
MEAS Carton	185x285x41,5

Avisos & Precauciones. *Safety & Warnings*

Rango de Temperatura (Uso). *Operational Temperature Range*	-10ºC ~ +40ºC
Rango de Temperatura (conservación) . *Preservation Temperature Range*	-10ºC ~ +40ºC

Dimensiones. *Dimensions*

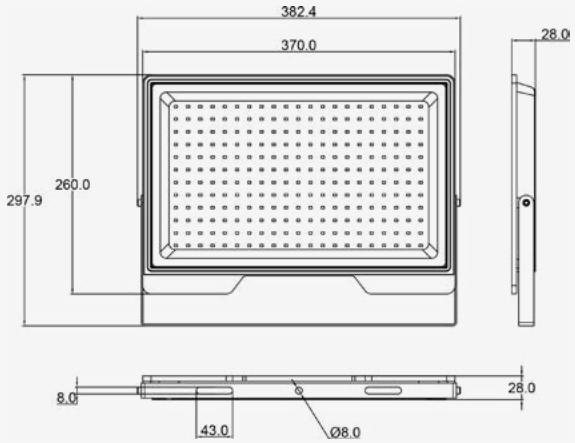

28x
380x
260

Esquema de Producto. *Product line drawing*

Instalación. *Installation*

Peso producto. *Product Weight*	1,92Kg
Instalación. *Installation*	Superficie. Surface
Lugar de Instalación. *Installation place*	Pared, Suelo, Techo. *Wall*

Especificaciones Ópticas. *Optical Specifications*

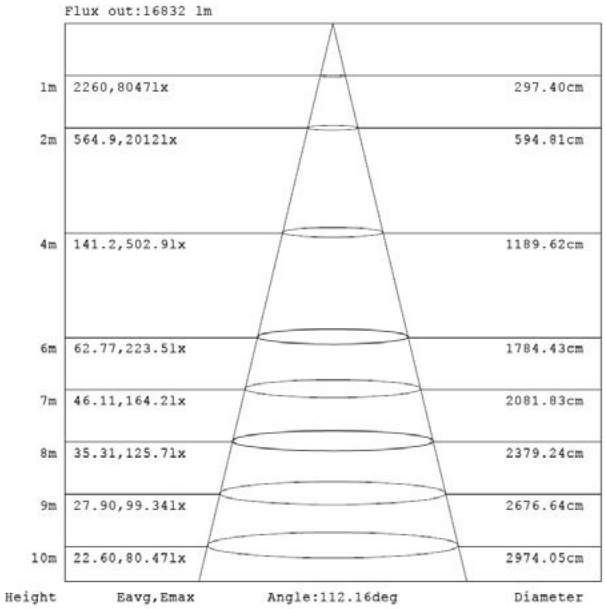

Especificaciones Ópticas. *Optical Specifications*

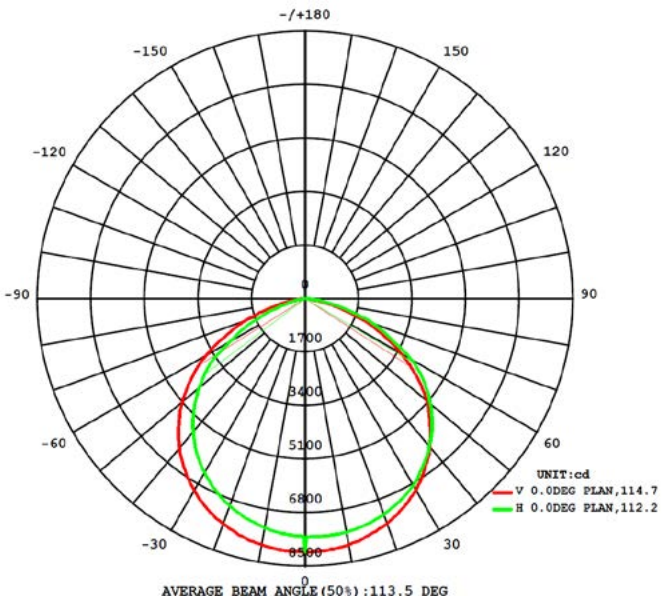

En caso de rotura. *In case of breakage:* **www.roblan.com**

Última actualización: 2025-08-12 13:52:52 UTC+0000 Sujeto a cambios sin previo aviso. Utilizar datos más recientes.

Last updated: 2025-08-12 13:52:52 UTC+0000 Subject to change without notice. Use the most recent data.