MAIGAS

LÍNEA OUTDOOR
PARRILLA A GAS 3 QUEMADORES + LATERAL

Código: KLP23S











La KLP23S está diseñada para quienes buscan rendimiento y comodidad en cada asado. Cuenta con 3 **quemadores principales de 3,15 kW** y un **quemador lateral de 3,15 kW**, ideal para preparar salsas, verduras o acompañamientos mientras cocinas.

Su **parrilla de fierro fundido** garantiza un excelente sellado y retención de calor, mientras que los **difusores de acero inoxidable** distribuyen el calor de forma uniforme y prolongan la vida útil de los quemadores. Además, incorpora **tapa de doble pared en acero inoxidable, encendido electrónico, bandeja recolectora de grasa desmontable** y 4 **ruedas con freno** para un uso cómodo y seguro.

CARACTERÍSTICAS GENERALES

- 3 quemadores principales de 3,15 kW cada uno.
- Quemador lateral de 3,15 kW.
- Amplia superficie de cocción de 54 × 40 cm.
- Parrilla de cocción de fierro fundido de alta resistencia.
- Difusores de calor y rejilla superior de acero inoxidable.
- Tapa de doble pared en acero inoxidable para una mejor conservación del calor.
- Encendido electrónico rápido y seguro.
- Bandeja recolectora de grasa desmontable para facilitar la limpieza.
- 4 ruedas con freno para un fácil traslado y máxima estabilidad.
- Mesas laterales y carro de acero con pintura electrostática negra de alta durabilidad.
- **Incluye flexible y regulador.**

ESPECIFICACIONES TÉCNICAS

Potencia	12,5 Kw
Consumo de gas	909,2 VVg/h
Presión de gas	29 mbar
Categoría	I3B/P
Tamaño de inyectores	0,85 mm
Quemadores principales	3
Quemador lateral	1
Mesas laterales	2
Termómetro	Análogo, en tapa
Ruedas	4
Uso	Exterior
Dimensiones equipo	110,5 x 122 x 47,5 cm
Dimensiones área de cocción	54 x 40 cm
Dimensión parrilla calentamiento	50 x 10 cm
Altura superficie de cocción	85 cm
Dimensiones embalaje	61X57X53 cm



Capacidad aproximada. Puede variar según el tamaño, grosor y distribución de los alimentos sobre la superficie de cocción.

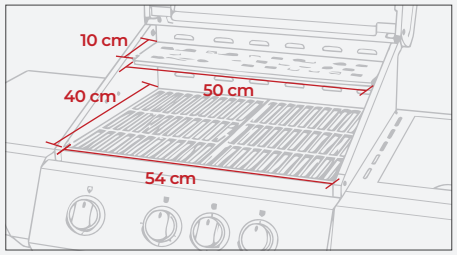

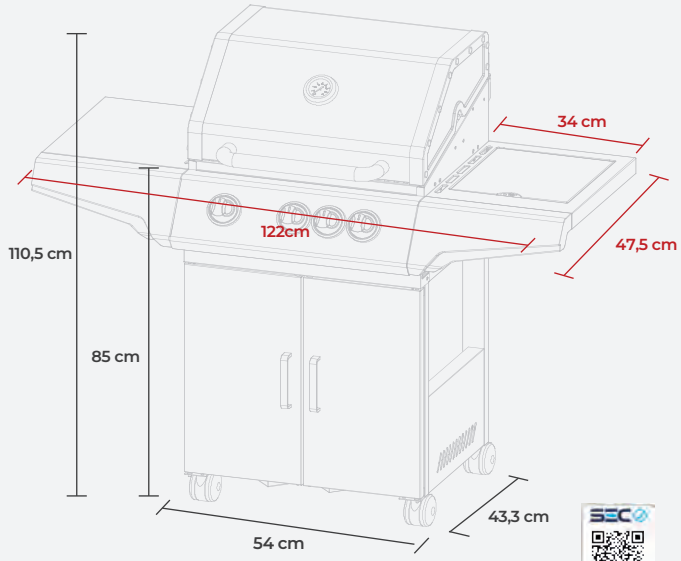

MAIGAS COMERCIAL S.A. San Nicolás 1046, San Miguel, Santiago - Los Yacimientos 671, Maipú, Santiago
Atención al cliente: +56 2 2445 0079