LÍNEA OUTDOOR
PARRILLA A GAS 4 QUEMADORES + LATERAL

Código: KLP24S











La KLP24S combina una amplia superficie de cocción con la versatilidad de un quemador lateral de 3,15 kW, ideal para preparar salsas, verduras o acompañamientos mientras disfrutas del asado. Sus 4 quemadores principales de 3,15 kW, junto a la parrilla de fierro fundido y los difusores de acero inoxidable, entregan un calentamiento uniforme y un excelente rendimiento.

Además, incorpora tapa de doble pared en acero inoxidable, encendido electrónico, bandeja recolectora de grasa desmontable y 4 ruedas con freno, ofreciendo una experiencia de uso práctica y cómoda.

CARACTERÍSTICAS GENERALES

- 4 quemadores principales de 3,15 kW.
- Quemador lateral de 3,15 kW.
- Amplia superficie de cocción de 71 × 40 mm.
- Parrilla de cocción de fierro fundido.
- Difusores y rejilla superior de acero inoxidable.
- Tapa de doble pared en acero inoxidable para una mejor conservación del calor.
- Encendido electrónico rápido y seguro.
- Bandeja recolectora de grasa desmontable para facilitar la limpieza.
- 4 ruedas con freno para un fácil traslado y máxima estabilidad.
- Mesas laterales y carro de acero con pintura electrostática negra de alta durabilidad.
- **Incluye flexible y regulador.**

ESPECIFICACIONES TÉCNICAS

Potencia	15 Kw
Consumo de gas	1091,29 g/h
Presión de gas	29 mbar
Categoría	I3B/P
Diametro de inyectores	0,85 mm
Quemadores principales	4
Quemador lateral	1
Mesas laterales	2
Termómetro	Análogo, en tapa
Ruedas	4
Quemador lateral	1
Uso	Exterior
Dimensiones equipo	110 x 139 x 43,5 cm
Dimensiones área de cocción	71 x 39 cm
Dimensión parrilla calentamiento	66 x 10 cm
Altura superficie de cocción	85 cm
Dimensiones embalaje	76,5X57X50 cm



Capacidad aproximada. Puede variar según el tamaño, grosor y distribución de los alimentos sobre la superficie de cocción.

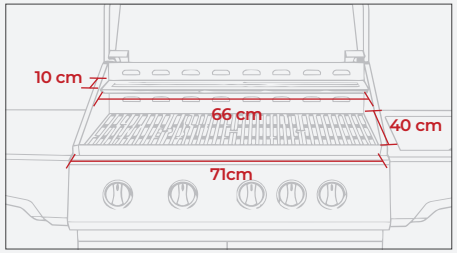

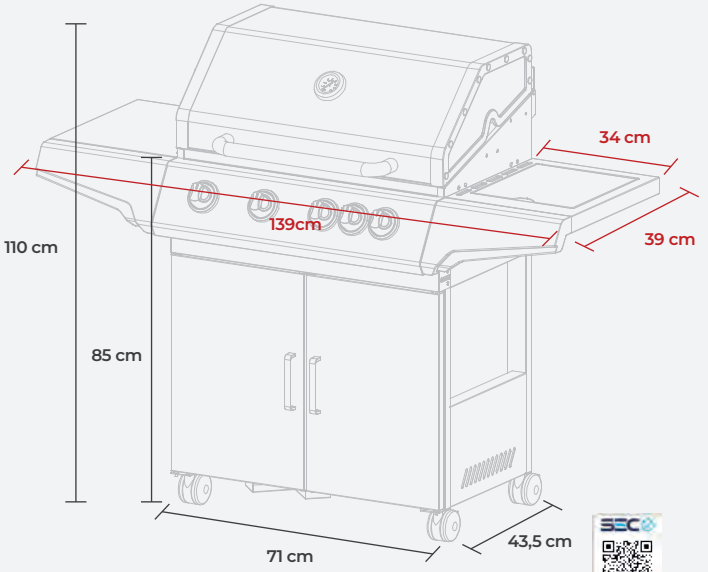

MAIGAS COMERCIAL S.A. San Nicolás 1046, San Miguel, Santiago - Los Yacimientos 671, Maipú, Santiago
Atención al cliente: +56 2 2445 0079