MAIGAS

LÍNEA OUTDOOR
PARRILLA A GAS 4 QUEMADORES

Código: S4648











Parrilla a gas de alto rendimiento, diseñada para disfrutar de una experiencia de cocción versátil y eficiente al aire libre. Equipada con 4 quemadores principales, permite preparar diferentes alimentos simultáneamente y controlar cada zona de cocción de forma independiente.
Su potencia total de 12 kW entrega un excelente desempeño, mientras que su tapa de alta resistencia con termómetro integrado permite controlar la temperatura durante la preparación. Su construcción con componentes en acero inoxidable, amplias superficies laterales, gabinete inferior y ruedas combinan durabilidad, funcionalidad y comodidad, convirtiéndola en una excelente alternativa para todo tipo de asados.

CARACTERÍSTICAS GENERALES

- 4 quemadores principales.
- Amplia superficie de cocción de 68 × 42 mm.
- Tapa de alta resistencia con asa antiquemaduras y termómetro análogo integrado.
- Encendido electrónico rápido y seguro.
- Bandeja recolectora de grasa desmontable para facilitar la limpieza.
- Construcción robusta en acero inoxidable.
- 4 ruedas con freno para un fácil traslado y máxima estabilidad.
- Mesas laterales y carro de acero con pintura electrostática negra de alta durabilidad.
- Encendido con piezo eléctrico.
- **Incluye flexible y regulador.**
- **Parrilla de cocción de fierro fundido.**

ESPECIFICACIONES TÉCNICAS

Potencia	12 Kw
Consumo de gas	872,96 g/h
Presión de gas	29 mbar
Categoría	I3B/P
Tamaño inyector	0,86 mm
Quemadores principales	4
Mesas laterales	2
Termómetro	Análogo, en tapa
Ruedas	4
Uso	Exterior
Dimensiones equipo	114 x 132,5 x 53 cm
Dimensiones área de cocción	68 x 42 cm
Dimensión parrilla calentamiento	67,5 x 12 cm
Altura superficie de cocción	88 cm



Capacidad aproximada. Puede variar según el tamaño, grosor y distribución de los alimentos sobre la superficie de cocción.

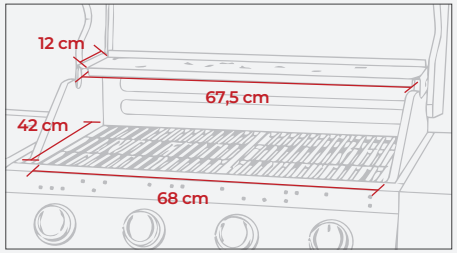

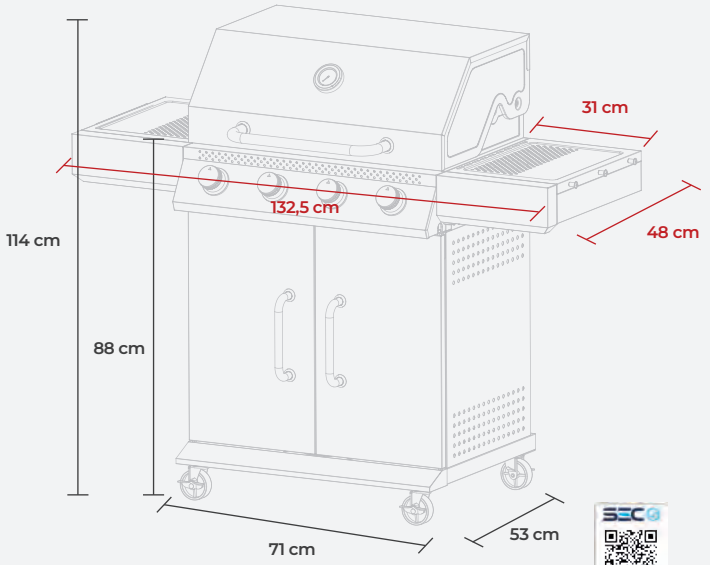

MAIGAS COMERCIAL S.A. San Nicolás 1046, San Miguel, Santiago - Los Yacimientos 671, Maipú, Santiago
Atención al cliente: +56 2 2445 0079