LÍNEA AUTOSERVICIO

ATRIL PARA PAN Y CUBIERTOS

Código: 6ED245









Dispensador de pan fabricado integramente en acero inoxidable AISI 304. Posee 3 contenedores gastronómicos para servicios, una caja superior dispensadora de pan con una capacidad de 40 kilos y una repisa inferior para bandejas. * Referencia de capacidad de pan: 40 kilogramos de 1/2 marraqueta.

CARACTERÍSTICAS GENERALES

- Capacidad 40 kilos de pan.
- Repisa para bandejas.
- Incluye sistema para limpieza de migas.
- 4 ruedas giratorias de polipropileno sanitario de alto impacto con marco de acero inoxidable AISI 304 (2 con freno).

ESPECIFICACIONES TÉCNICAS

Peso aproximado	21 kg
Dimensiones	
Alto	1700 mm
Largo	765 mm
Profundidad	550 mm

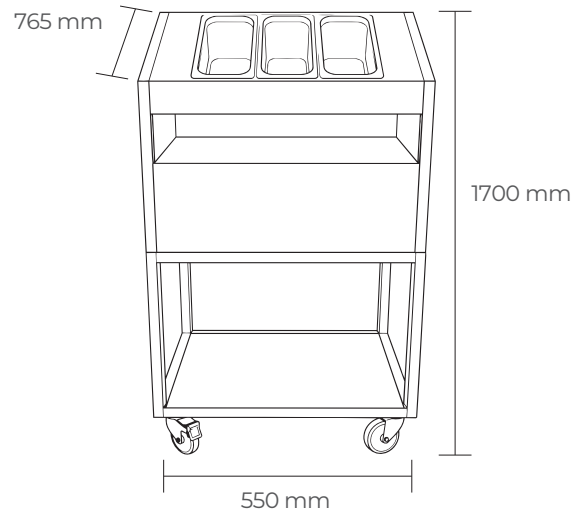

MAIGAS COMERCIAL S.A. San Nicolás 1046, San Miguel, Santiago - Los Yacimientos 671, Maipú, Santiago
Atención al cliente: +56 2 2445 0079