ESQUEMA DE MONTAGEM

CÔMODA CAMARIM SONHOS

Para Limpeza de seu Móvel: Use uma Flanela seca ou umedicida / Não use produto Químico que pode danificar seu móvel.

For Cleanness of its Furniture: It uses a dry or umedicida Flannel / It does not use Chemical product that can damage its furniture.

Limpieza del mobiliario: Utilice una franela seca o húmeda / No use productos químicos que pueden dañar el mobiliario.

990044 BRANCO

Indústria Brasileira – Made in Brazil 01/22 640.20.9900

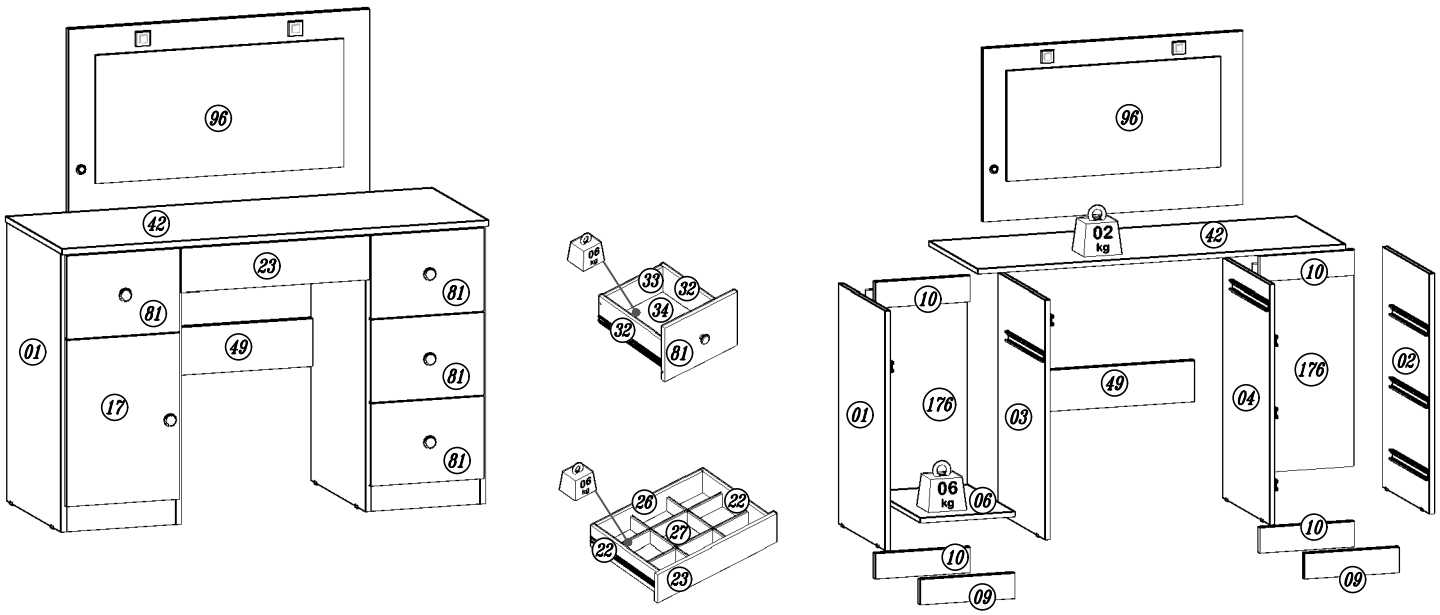

Elaboração:	Aprovação:	Versão:	Revisão:
Daniel Santos	Adauto Bisoto	02	19/01/2022

*Ferramentas necessárias para a montagem, Não acompanha o produto.

Para montar esse produto é necessário um montador

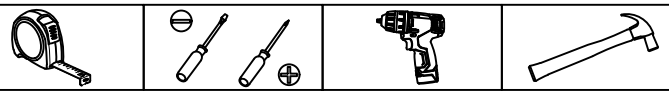

A	Cavilha 6x30	28	
B	Parafuso 4,0x12 flangeado	30	
C	Parafuso 4,0x35 chato	28	
D	Parafuso 4,0x50 Chato	04	
E	Parafuso 3,5x25 flangeado	07	
F	Parafuso 3,5x12 chato	84	
G	Prego 10x10	54	
H	Parafuso 3,5x40 chato	22	

I	Suporte prateleira	18	J	Etiqueta lit	01	K	Giz de correção	01	L	Sapata U 18x18x05mm Plástico cinza	08	M	Puxador plástico Grace	05	N	Corrediça	05	O	Bucha Cilindrica 12x8mm plástico	04	P	Kit Luminária	01
Q	Dobradiça	02	R	Calço 07mm	02	S	Divisor de gavetas	01	T	Bisnaga de Cola 10g	03	U	Adaptador plug p/tomada	01									

01

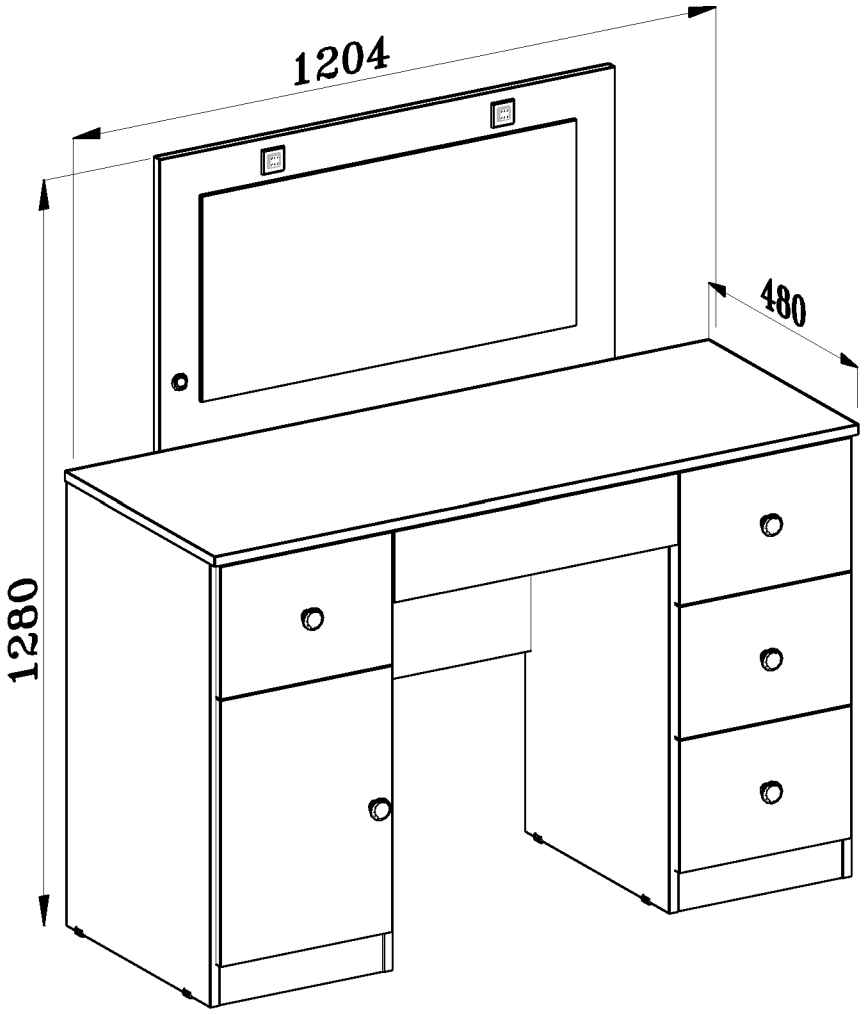

Indústria Brasileira – Made in Brazil 01/22 640.20.9900

02

F Parafuso 3,5x12 16	G Prego 10x10 04	J Suporte prateleira 04
R Calço 07mm 02	L Sapata U 18x18x05mm Plástico cinza 04	N Corrediça 02

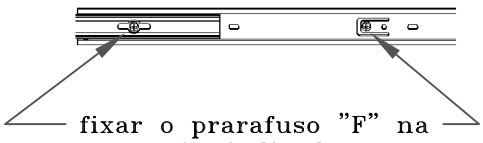

fixar o prarafuso "F" na marcação indicada.

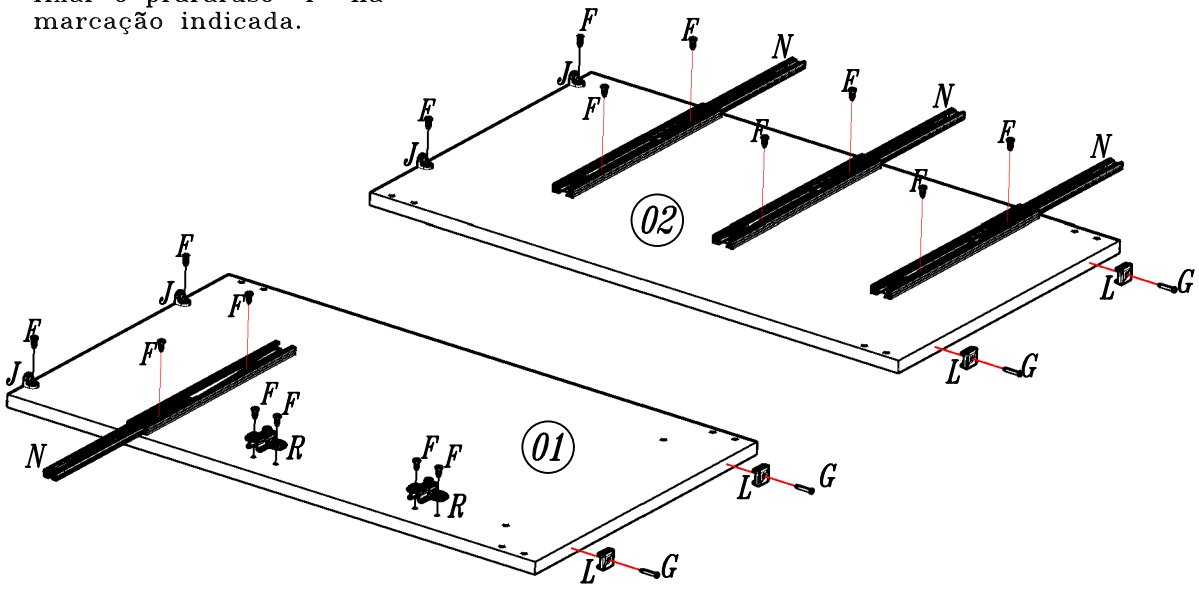

03

F	Parafuso 3,5x12	16	G	Prego 10x10	04
J	Suporte prateleira	04	L	Sapata U 18x18x05mm Plástico cinza	04
N	Corrediça	03			

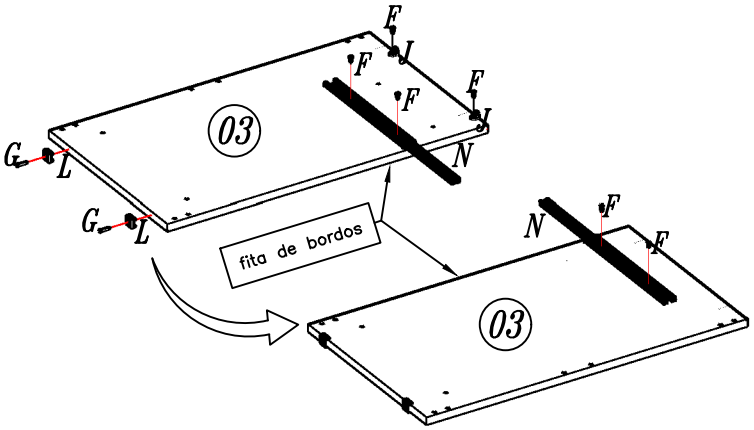

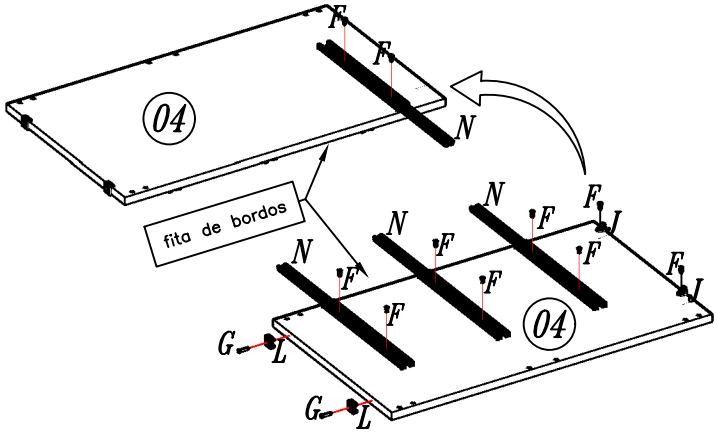

04

A	Cavilha 6x30	08	F	Parafuso 3,5x12	04
O	Bucha Cilindrica 12x8mm plástico	04	Q	Dobradiça	02

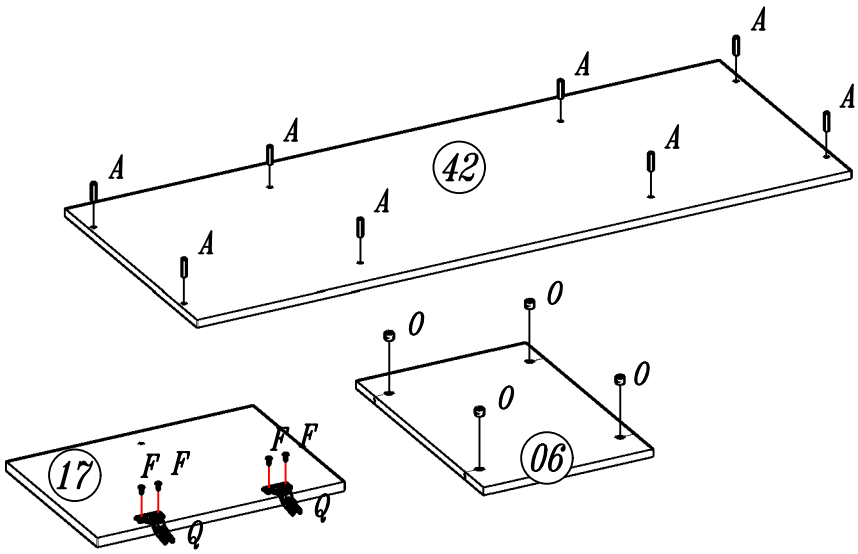

05

C	Parafuso 4,0x35	24			

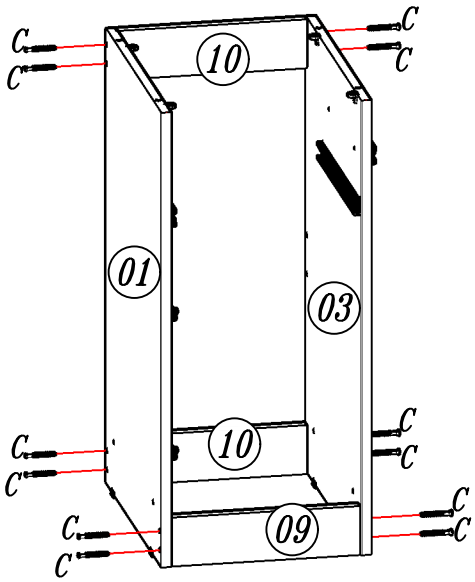

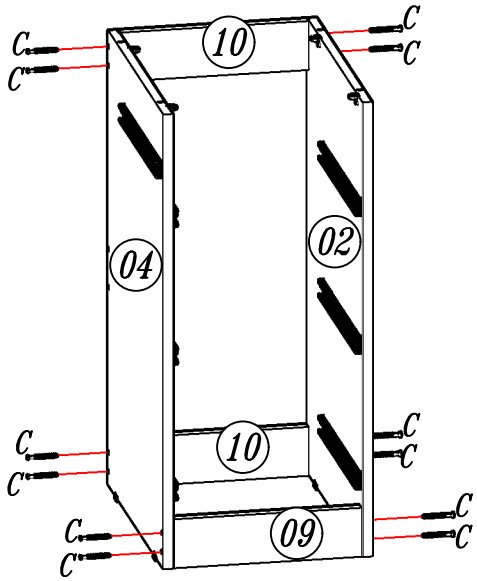

Indústria Brasileira – Made in Brazil 01/22 640.20.9900

06

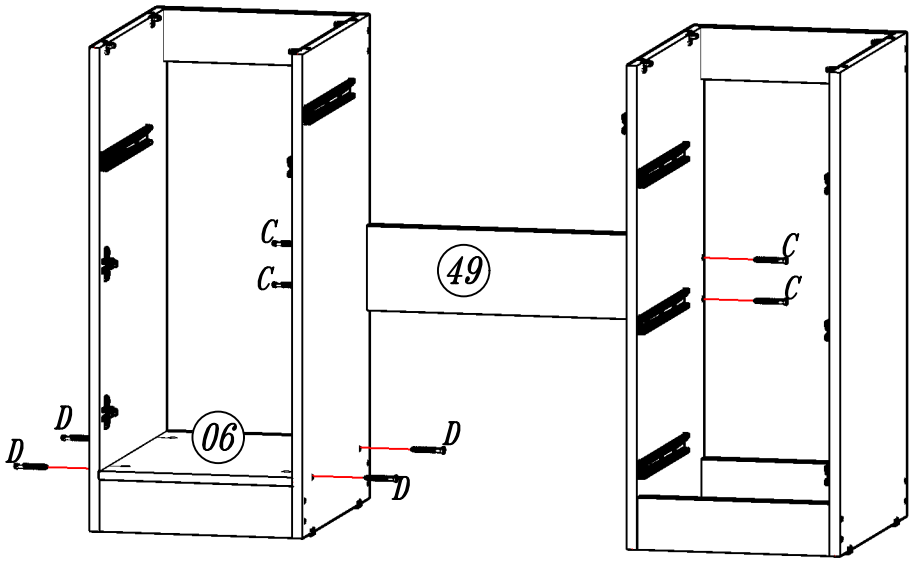

C

Parafuso 4,0x35 04

D

Parafuso 4,0x50 04

07

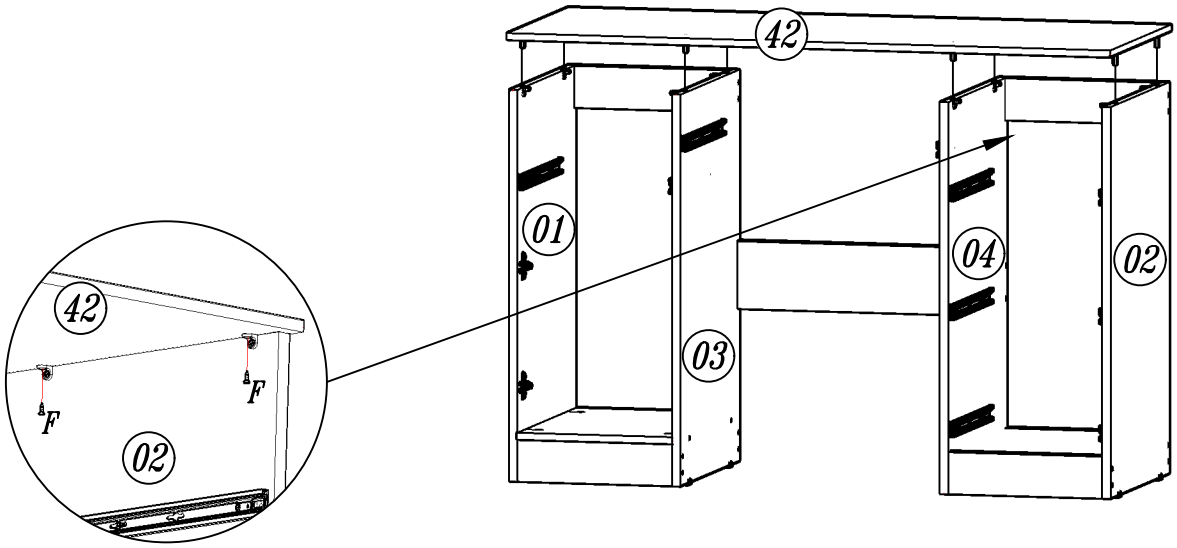

F

Parafuso 3,5x12 08

08

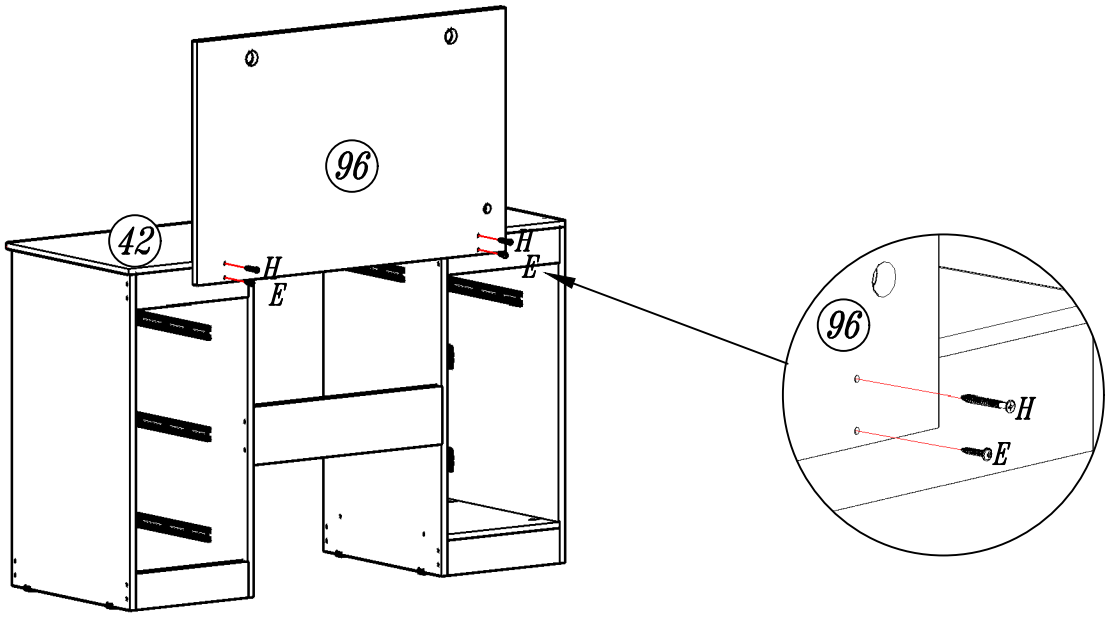

H

Parafuso 3,5x40 02

E

Parafuso 3,5x25 02

Indústria Brasileira – Made in Brazil 01/22 640.20.9900

09

G	
Prego 10x10	29

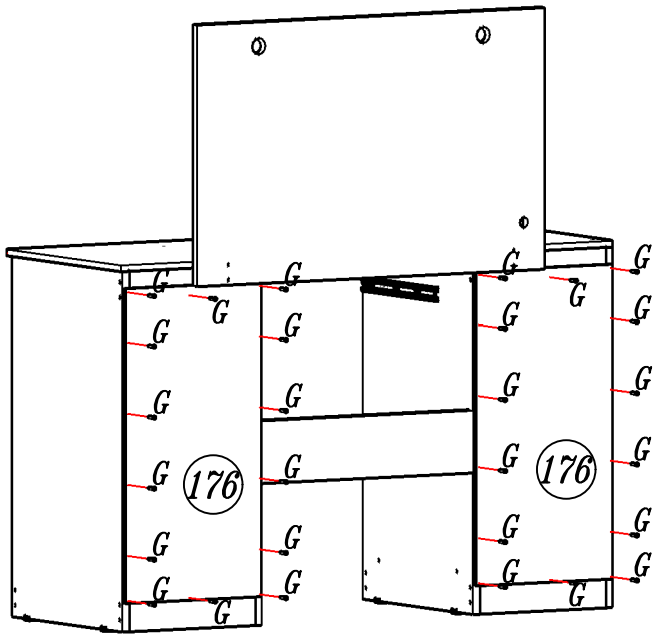

10

P	
Kit Luminária	01

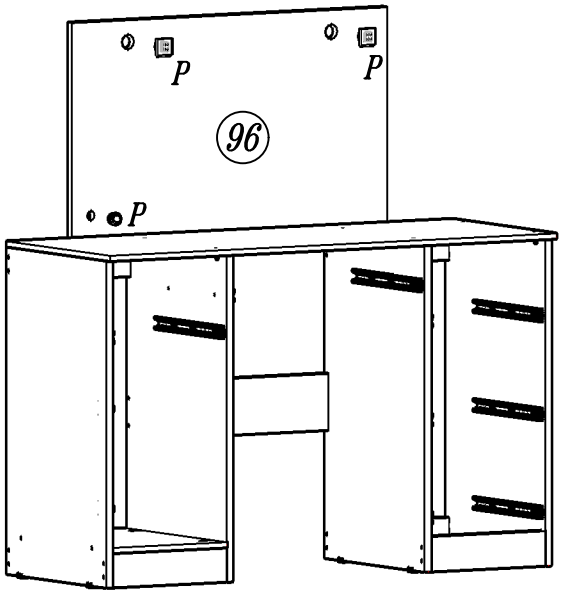

11

A	F	T	I
Cavilha 6x30 04	Parafuso 3,5x12 04	Bisnaga de Cola 10g 01	Suporte prateleira 02

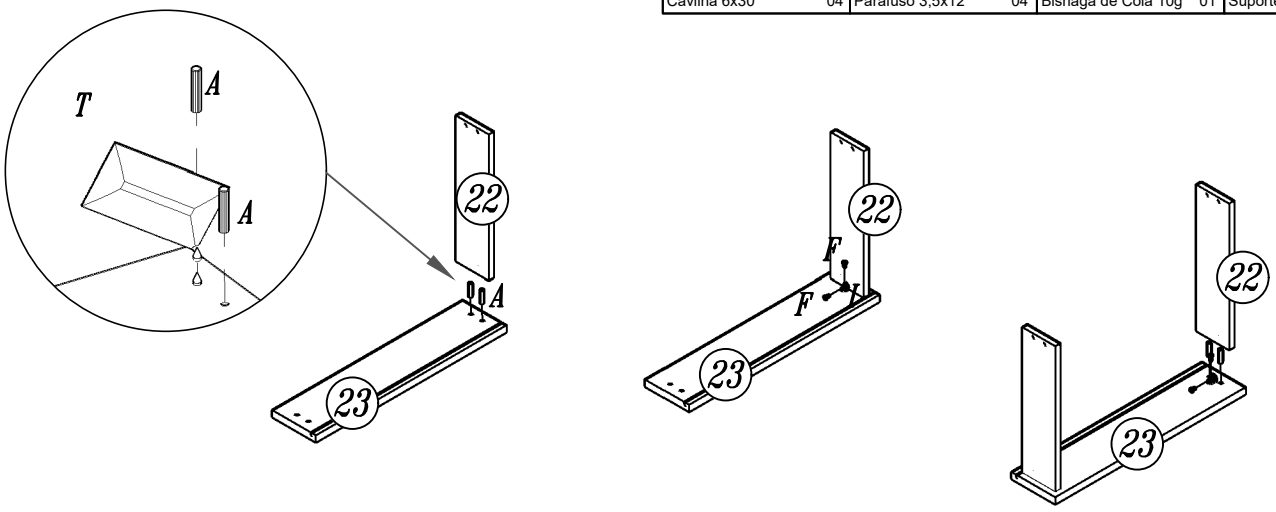

Indústria Brasileira – Made in Brazil 01/22 640.20.9900

12

B	H	F	G
Parafuso 4,0x12 06	Parafuso 3,5x40 04	Parafuso 3,5x12 04	Prego 10x10 05

T	O	S
Bisnaga de Cola 10g 01	Corrediça 01	Divisor de gavetas 01

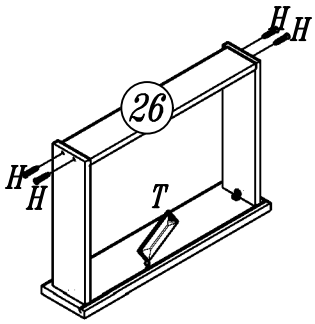

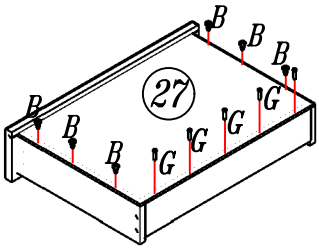

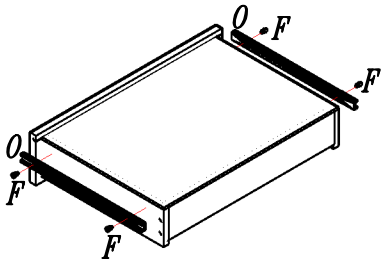

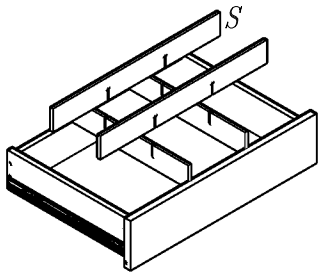

13

A	F	T	I
Cavilha 6x30 16	Parafuso 3,5x12 16	Bisnaga de Cola 10g 01	Suporte prateleira 08

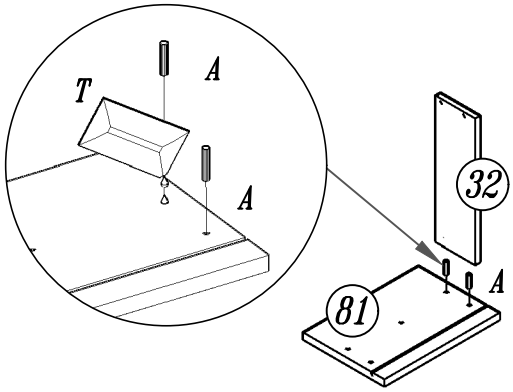

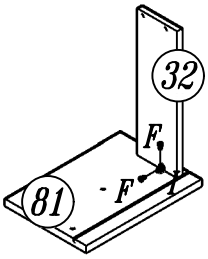

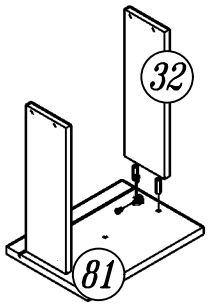

Repetir essa etapa para as 04 (quatros) gavetas N°81.

14

B	H	F	G
Parafuso 4,0x12 24	Parafuso 4,0x35 16	Parafuso 3,5x12 16	Prego 10x10 12

T	O	E	M
Bisnaga de Cola 10g 01	Corrediça 04	Parafuso 3,5x25 04	Puxador plástico Grace 04

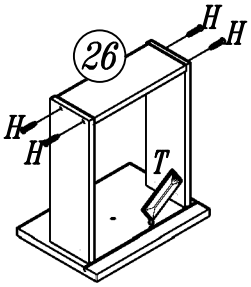

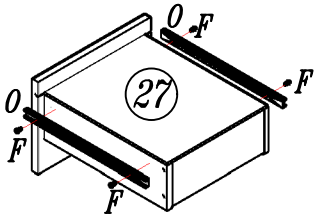

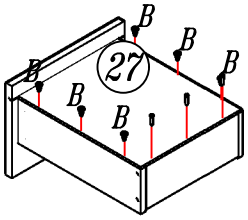

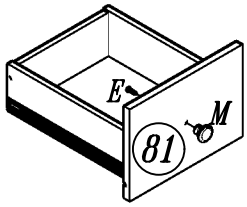

Repetir essa etapa para as 04 (quatros) gavetas N°81.

Indústria Brasileira – Made in Brazil 01/22 640.20.9900

15

E	M	J
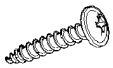		
Parafuso 3,5x25 01	Puxador plástico Grace 01	Etiqueta lit 01

DESCRIÇÃO DESCRIPTION	QTD.	ITEM	VOL. CX	COMP. MM	LARG. MM	ESP. MM	Matéria Prima
Lateral esquerda/Lateral Izquierda/Left Side	01	01	02	760	448	15	MDP
Lateral Direita/Lateral Derecha/Right Side	01	02	02	760	448	15	MDP
Divisória Esquerda/División Izquierda/Left Division	01	03	02	760	448	15	MDP
Divisória Direita/División Derecha/Right Division	01	04	02	760	448	15	MDP
Quadro Base/Cuadro Base/Base Square	01	06	02	310	448	12	MDP
Rodapé Frontal/Zocalo Frontal /Front Baseboard	02	09	02	310	80	15	MDP
Rodapé Traseiro/Zocalo Trasero/Back Baseboard	04	10	02	310	80	15	MDP
Porta Inteira/Puerta Larga/Biggest Door	01	17	02	454	320	15	MDP
Lateral da Gaveta/Lateral De La Cajonera/Side Drawer	02	22	01	350	90	12	MDP
Frente de Gaveta/Frente De La Cajonera/Front Drawer	01	23	02	530	120	15	MDP
Traseiro de Gaveta/Trasero Del Cajon/Back Drawer	01	26	02	471	80	12	MDP
Fundo de Gaveta/Fondo Del Cajon/Bottom Drawer	01	27	02	494	355	2,5	HDF
Lateral da Gaveta Maior/Lateral De Cajon Larga/Side Drawer Lesser	08	32	01 / 02	350	109	12	MDP
Traseiro de Gaveta Maior/Trasero Del Cajon Largo/Back Drawer Greater	04	33	02	261	105	12	MDP
Fundo de Gaveta Menor/Fondo Del Cajon Corto/Bottom Drawer Lesser	04	34	01	284	355	2,5	HDF
Tampo/Tampo/Cover	01	42	01	1204	468	15	MDP
Sanefla traseira/Sanefla Trasera/Back Sight	01	49	02	520	130	15	MDP
Frente de Gaveta Maior/Frente Del Cajon Larga/Front Drawer Greater	04	81	02	320	225	15	MDP
Painel / Panel / Panel	01	96	01	850	680	15	MDP
Traseiro /Trasero /Back	02	176	02	650	331	2,5	HDF

Indústria Brasileira – Made in Brazil 01/22 640.20.9900

Sua opinião é muito importante para nós...

APONTE A CÂMERA DO SEU CELULAR PARA ESTE QR-CODE. NOS CONTE O QUE ACHOU DESTE PRODUTO.

LEGENDA	
MDP	Medium Density Particleboard
MDF	Medium Density Fiberboard
HDF	High Density Fiberboard