Linea Brasil

KIT COZINHA AUSTIN 1.65

V-3 30/04/2026

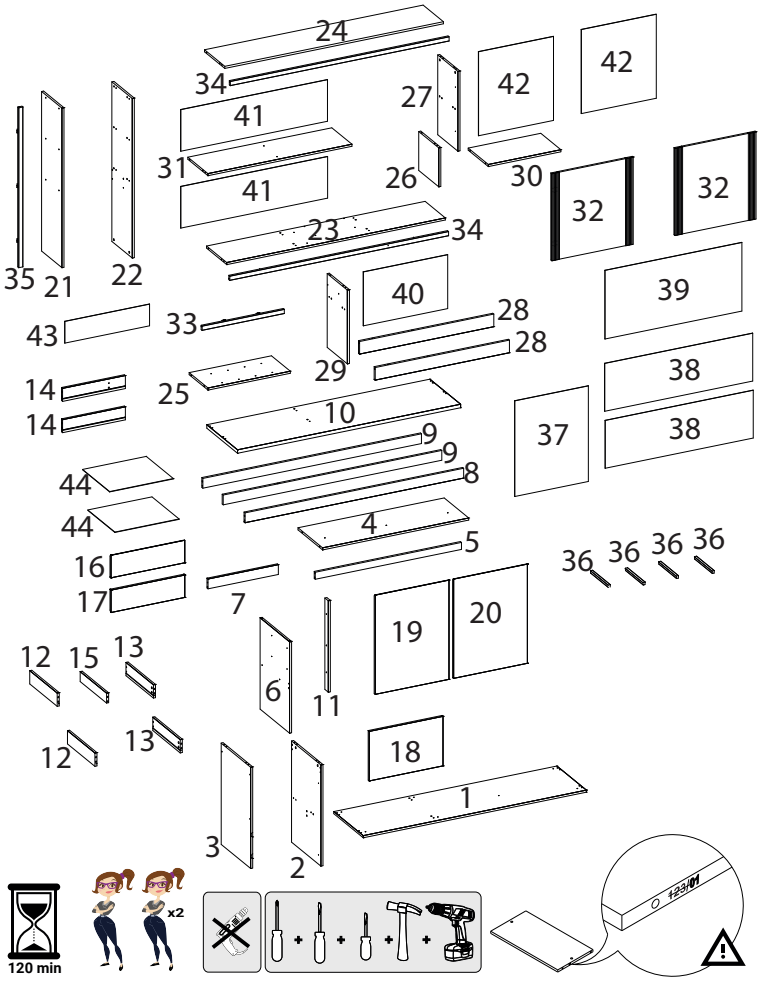

GARANTIA E INSTRUÇÕES DE LIMPEZA E CONSERVAÇÃO

GARANTÍA E INSTRUCCIONES DE LIMPIEZA Y MANTENIMIENTO / WARRANTY AND CLEANING AND CARE INSTRUCTIONS

Nosso produtos são garantidos por 90 dias contra defeitos de fabricação. Ao constatar um problema coberto pela garantia, entre em contato com a loja onde o produto foi comprado. Ela estará capacitada para atendê-lo da melhor forma diante de cada caso. Reclamações de garantia somente poderão ser atendidas se o termo de garantia for apresentado no ato de reivindicação, acompanhado de sua nota fiscal de compra.

Nuestros productos están garantiados contra defectos de fabricación por 90 días, a partir de la compra. Ao constatar un problema protegido por la garantía, póngase en contacto com la tienda donde se adquirió el producto. Ella estará capacitada para atenderlo de la major manera de acuerdo con cada caso.

Our products are guaranteed against manufacturing defects for 90 days from the date of purchase. When you find a problem covered by the warranty, please contact the store where the product was purcharsed. The store be able to serve you in the best way in each case.

Exclusões:

Desgaste natural ou danos causados por água,maresia, ferrugem, incêndio, calor, cupins e pragas em geral. Montagem, manutenção e uso inadequado. Não cumprimento das recomendações técnicas do esquema. Montagens e desmontagens após a primeira instalação. Instalações elétricas e outras afins.

Importante

A Linea Brasil não autoriza nenhuma pessoa, loja ou entidade assumir em seu nome qualquer outra garantia que não conste no certificado. A fabricante reserva-se no direito de efetuar nos produtos eventuais modificações que considerar necessárias, sem prejudicar as características essenciais. Os produtos terão peças de assistência para reposição no período de 1 ano a contar de sua retirada do mercado, desde que haja matéria-prima equivalente, observando o dispositivo no Art.32 da Lei 8.078/90 (Cód. Defesa do Consumidor). O atendimento para produtos fora de linha é feito por programação especial, através da loja revendedora sob aprovação de consulta prévia ao fabricante.

Exclusões:

Desgaste natural o daños causados por agua, niebla salina, óxido, fuego, calor, termitas y plagas en general. Mantenimiento y uso inadecuado. Incumplimiento de las recomendaciones técnicas del esquema. Montaje y desmontaje tras la primera instalación. Instalaciones eléctricas y otras similares.

Importante

Linea Brasil no autoriza a ninguna persona, tienda o entidad a asumir en su nombre cualquer otra garatía que no figure en el certificado. El fabricante se reserva el dercho de efectuar en los productos eventuales modificaciones que considere necesarias, sim perjudicar las características esenciales. Los productos tendrán piezas de asistencia para reposición en el período de 1 año a partir de su retiada del mercado. La atención para productos fuera de línea es hecha por programación especial, a través de la tienda revendedora bajo aproación de consulta previa al fabricante.

Exclusões:

Natural wear and tear or damage caused by water, sea spray, rust, fire, heat, termites and pests in general. Improper assembly, maintenance and use. Failure to comply with the technical recommendations of the scheme. Assembly and disassembly after the first installation. Electrical and other related installations.

Importante

Linea Brasil does not authorize any person, store or entily to assume on its behal any other warranty that does not appear on the certificate. The manufacturer reserves the right to make in the products any modifications that it considers necessary without prejudice to the essential characteristics. The products will have replacement parts within one year of being withdrawn from the marke. the service for off-line products is done by special programming, through the store reseller under prior consultation with the manufacture.

Para retirar o pó, utilize um pano seco, espanador ou aspirador. Se necessário, para uma limpeza mais efetiva, utilize um pano levemente umedecido com água. Finalize com uma flanela limpa e seca. Evite materiais abrasivos, umidade e calor.

Para quitar el polvo, utilice un paño seco, un plumero o una aspiradora. Si es necesario, para una limpieza más eficaz, utilice un paño ligeramente humedecido con agua. Termine con una franela limpia y seca. Evite materiales abrasivos, humedad y calor.

To remove dust, use a dry cloth, duster or vacuum cleaner. If necessary, for more effective cleaning, use a cloth slightly dampened with water. Finish with a clean, dry flannel. Avoid abrasive materials, humidity and heat.

VOLUME Caja BOX	ITEM Artículo Item	PEÇA Pieza Part	DESCRIÇÃO Descripción Description	DIMENSÕES (mm) Dimensión Dimension			QUANTIDADE Cantidad Amount	Material
1	1	510535001	BASE INFERIOR | BASE INFERIOR | LOWER BASE	1627	430	15	1	MDF
3	2	510535002	LATERAL INFERIOR DIREITA | LATERAL INFERIOR DERECHA | LOWER RIGHT SIDE PANEL	723	429	15	1	MDF
3	3	510535003	LATERAL INFERIOR ESQUERDA | LATERAL INFERIOR IZQUIERDA | LOWER LEFT SIDE PANEL	723	429	15	1	MDF
1	4	510535004	PRATELEIRA INFERIOR BALCAO | ESTANTE INFERIOR MOSTRADOR | LOWER COUNTER SHELF	1066	358	15	1	MDF
1	5	510535005	APOIO INFERIOR PRATELEIRA | SOPORTE INFERIOR ESTANTE | LOWER SHELF SUPPORT	1066	50	15	1	MDF
1	6	510535006	DIVISAO INFERIOR | DIVISIÓN INFERIOR | LOWER DIVISION	653	429	15	1	MDF
1	7	510535007	BATENTE GAVETA | TOPE CAJÓN | DRAWER STOP	513	70	15	1	MDF
1	8	510535008	APOIO FRONTAL TAMPO | SOPORTE FRONTAL ENCIMERA | FRONT COUNTERTOP SUPPORT	1594	70	15	1	MDF
2	9	510535009	APOIO CENTRAL / TRASEIRO TAMPO | SOPORTE CENTRAL / TRASERO ENCIMERA | CENTER / REAR COUNTERTOP SUPPORT	1594	70	15	2	MDF
1	10	510535010	TAMPO | ENCIMERA | COUNTERTOP	1627	448	25	1	MDF
3	11	510535011	BATENTE PORTA INFERIOR | TOPE PUERTA INFERIOR | LOWER DOOR STOP	653	50	15	1	MDF
1	12	510535012	LATERAL ESQUERDA GAVETA | LATERAL IZQUIERDO CAJÓN | LEFT DRAWER SIDE PANEL	400	95	15	2	MDF
1	13	510535013	LATERAL DIREITA GAVETA | LATERAL DERECHO CAJÓN | RIGHT DRAWER SIDE PANEL	400	95	15	2	MDF
1	14	510535014	CONTRA FUNDO GAVETA | CONTRAFONDO CAJÓN | DRAWER BACK PANEL	458	93	15	2	MDF
3	15	510535015	DIVISAO GAVETA | DIVISIÓN CAJÓN | DRAWER DIVISION	385	71	15	1	MDF
3	16	510535016	FRENTE GAVETA SUPERIOR | FRENTE CAJÓN SUPERIOR | UPPER DRAWER FRONT	538	161	15	1	MDF
3	17	510535017	FRENTE GAVETA INFERIOR | FRENTE CAJÓN INFERIOR | LOWER DRAWER FRONT	538	161	15	1	MDF
3	18	510535018	PORTA MENOR INFERIOR | PUERTA MENOR INFERIOR | LOWER SMALL DOOR	538	352	15	1	MDF
3	19	510535019	PORTA INFERIOR ESQUERDA | PUERTA INFERIOR IZQUIERDA | LOWER LEFT DOOR	709	538	15	1	MDF
3	20	510535020	PORTA INFERIOR DIREITA | PUERTA INFERIOR DERECHA | LOWER RIGHT DOOR	709	538	15	1	MDF
2	21	510535021	LATERAL SUPERIOR ESQUERDA | LATERAL SUPERIOR IZQUIERDA | UPPER LEFT SIDE PANEL	1140	297	15	1	MDF
2	22	510535022	LATERAL SUPERIOR DIREITA | LATERAL SUPERIOR DERECHA | UPPER RIGHT SIDE PANEL	1140	297	15	1	MDF
2	23	510535023	BASE SUPERIOR | BASE SUPERIOR | UPPER BASE	1594	295	15	1	MDF
2	24	510535024	CHAPEU | SOMBRERETE | TOP CAP	1594	296	15	1	MDF
2	25	510535025	PRATELEIRA ADEGA | ESTANTE BODEGA | WINE RACK SHELF	600	275	15	1	MDF
1	26	510535026	DIVISAO SUPERIOR ESQUERDA | DIVISIÓN SUPERIOR IZQUIERDA | UPPER LEFT DIVISION	292	281	15	1	MDF
3	27	510535027	DIVISAO SUPERIOR DIREITA | DIVISIÓN SUPERIOR DERECHA | UPPER RIGHT DIVISION	570	294	15	1	MDF
1	28	510535028	APOIO BASE SUPERIOR | SOPORTE BASE SUPERIOR | UPPER BASE SUPPORT	979	90	15	2	MDF
2	29	510535029	DIVISAO CENTRAL | DIVISIÓN CENTRAL | CENTER DIVISION	527	294	15	1	MDF
3	30	510535030	PRATELEIRA SUPERIOR MENOR | ESTANTE SUPERIOR MENOR | SMALL UPPER SHELF	529	293	15	1	MDF
1	31	510535031	PRATELEIRA SUPERIOR MAIOR | ESTANTE SUPERIOR MAYOR | LARGE UPPER SHELF	1050	293	15	1	MDF
3	32	510535032	PORTA SUPERIOR | PUERTA SUPERIOR | UPPER DOOR	564	538	15	2	MDF
2	33	510535033	ENCABECAMENTO ADEGA | ENCABEZADO BODEGA | WINE RACK HEADER	599	31	18	1	MDF
2	34	510535034	ENCABECAMENTO BASE/CHAPEU | ENCABEZADO BASE/SOMBRERETE | BASE/TOP CAP HEADER	1595	31	18	2	MDF
2	35	510535035	ENCABECAMENTO LATERAL SUPERIOR DIREITO | ENCABEZADO LATERAL SUPERIOR DERECHO | UPPER RIGHT SIDE HEADER	1142	31	18	1	MDF
1	36	510535036	APLIQUE ADEGA | APLIQUE BODEGA | WINE RACK TRIM	272	16	15	4	MDF
3	37	510535037	FUNDO INFERIOR ESQUERDO | FONDO INFERIOR IZQUIERDO | LOWER LEFT BACK PANEL	683	534	2.8	1	MDF
1	38	510535038	FUNDO INFERIOR DIREITO | FONDO INFERIOR DERECHO | LOWER RIGHT BACK PANEL	1085	341	2.8	2	MDF
1	39	510535039	FUNDO MAIOR | FONDO MAYOR | LARGE BACK PANEL	1000	490	2.8	1	MDF
3	40	510535040	FUNDO FORNO | FONDO HORNO | OVEN BACK PANEL	620	397	2.8	1	MDF
2	41	510535041	FUNDO SUPERIOR ESQUERDO | FONDO SUPERIOR IZQUIERDO | UPPER LEFT BACK PANEL	1071	296	2.8	2	MDF
1	42	510535042	FUNDO SUPERIOR DIREITO | FONDO SUPERIOR DERECHO | UPPER RIGHT BACK PANEL	550	296	2.8	2	MDF
3	43	510535043	FUNDO ADEGA | FONDO BODEGA | WINE RACK BACK PANEL	620	161	2.8	1	MDF
3	44	510535044	FUNDO GAVETA | FONDO CAJÓN | DRAWER BACK PANEL	468	395	2.8	2	MDF

TABELA DE ACESSÓRIOS | TABLA DE ACCESORIOS | ACCESSORIES TABLE

	Código | Code	Descrição | Descripcion | Description	Quantidade | Amount
A	160001002	PRENDEDOR DE FUNDOS | SUJETADOR DE FONDOS | BACK CLIP	40
B	160001003	CAVILHAS 8X20MM | ESPIGAS 8X20MM | DOWELS 8X20MM	2
C	160001004	CAVILHAS 8X30MM | ESPIGAS 8X30MM | DOWELS 8X30MM	65
D	160001008	PINO GIROFIX DUPLO | PASADOR GIROFIX DOBLE | DOUBLE GIROFIX PIN	2
E	160001061	SUPORTE ANGULAR | SOPORTE ANGULAR | ANGULAR BRACKET	26
F	160001018	CANTONEIRA PLÁSTICA | ESCUADRA PLÁSTICA | PLASTIC CORNER BRACKET	4
G	160001024	PINO GIROFIX | PASADOR GIROFIX | GIROFIX PIN	29
H	160001025	CASTANHA DO MINI-GIROFIX | TUERCA DEL MINI-GIROFIX | MINI-GIROFIX NUT	33
I	160001032	CANTONEIRA PLÁSTICA CINZA | ESCUADRA PLÁSTICA GRIS | GRAY PLASTIC CORNER BRACKET	17
J	160002002	TAMPA ADESIVA 18MM | TAPA ADHESIVA 18MM | 18MM ADHESIVE COVER	24
K	160002015	BATENTE SILICONE | TOPE DE SILICONA | SILICONE BUMPER	12
L	160003014	DOBRADIÇA COM AMORTECEDOR CANECA | BISAGRA CON AMORTIGUADOR DE CAZOLETA | CUP HINGE WITH DAMPER	10
M	160006001	PARAFUSO 3,5X12 CABEÇA CHATA | TORNILLO 3,5X12 CABEZA PLANA | SCREW 3.5X12 FLAT HEAD	28
N	160006006	PARAFUSO 3,5X40 CABEÇA CHATA | TORNILLO 3,5X40 CABEZA PLANA | SCREW 3.5X40 FLAT HEAD	52
O	160006008	PARAFUSO 4,5X25 CABEÇA CHATA | TORNILLO 4,5X25 CABEZA PLANA | SCREW 4.5X25 FLAT HEAD	3
P	160006010	PARAFUSO 4,5X50 CABEÇA CHATA | TORNILLO 4,5X50 CABEZA PLANA | SCREW 4.5X50 FLAT HEAD	7
Q	160006011	PREGO | CLAVO | NAIL	145
R	160006016	PARAFUSO 3,5X12 CABEÇA FLANGEADA | TORNILLO 3,5X12 CABEZA CON BRIDA | SCREW 3.5X12 FLANGED HEAD	192
S	160001005	CAVILHAS 8X55MM | ESPIGAS 8X55MM | DOWELS 8X55MM	2
T	160005071	PUXADOR ALUMINIO RETO | MANGO RECTO DE ALUMINIO | STRAIGHT ALUMINUM HANDLE	2
U	160008006	CORREDICA TELESCOPIA | CORREDERA TELESCÓPICA | TELESCOPIC SLIDE	2
V	160009047	PÉ PLÁSTICO | PIE PLÁSTICO | PLASTIC FOOT	7
W	160009048	ORGANIZADOR DE TALHERES | ORGANIZADOR DE CUBIERTOS | CUTLERY ORGANIZER	1
X	160006034	PARAFUSO 3,5X25 CABEÇA FLANGEADA PRETO| TORNILLO DE CABEZA CON BRIDA 3.5X25, NEGRO | 3.5X25 FLANGED HEAD SCREW, BLACK	8
Y	160002022	TAMPA ADESIVA 12MM | TAPA ADHESIVA 12MM | 12MM ADHESIVE COVER	50

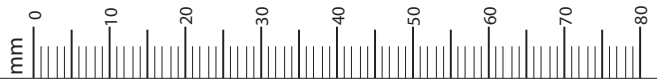

01

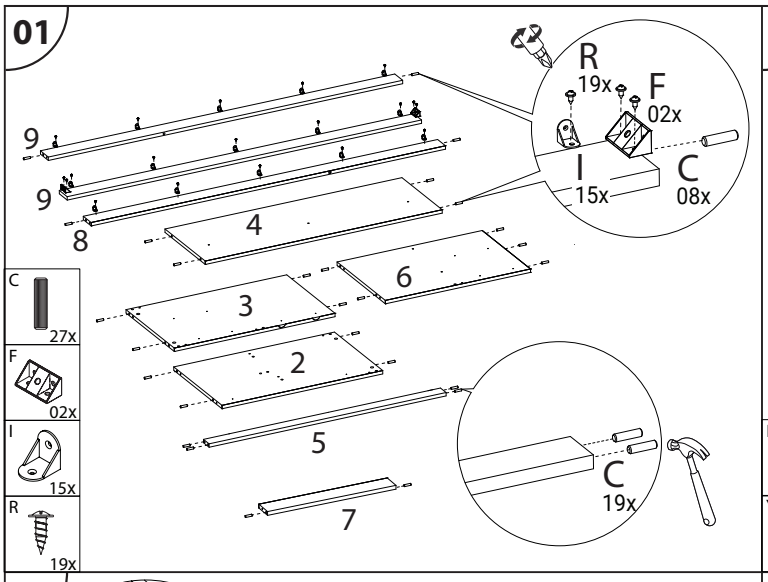

02

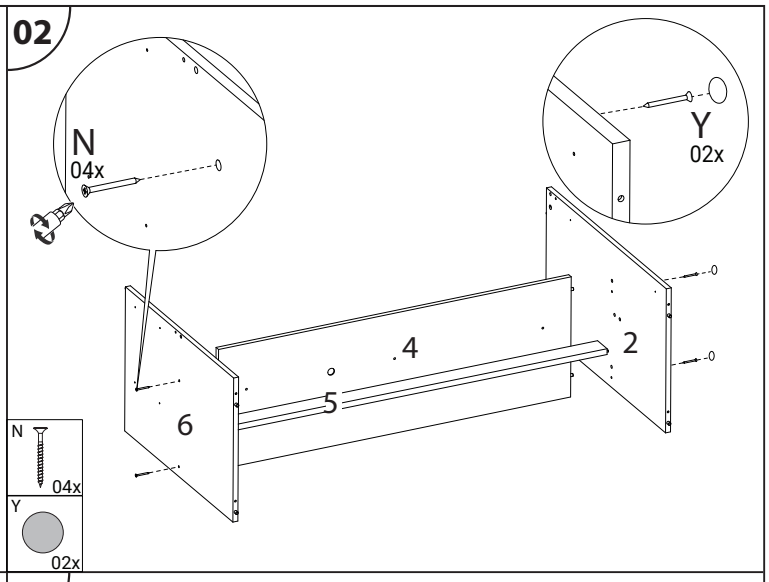

03

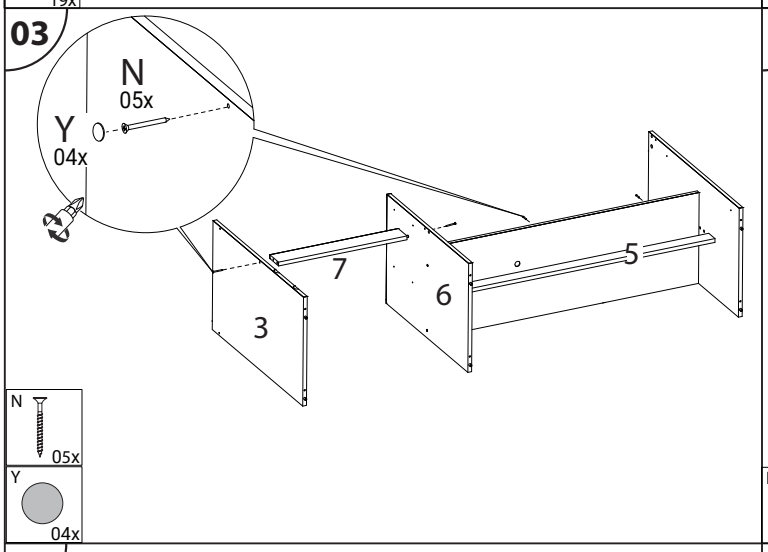

04

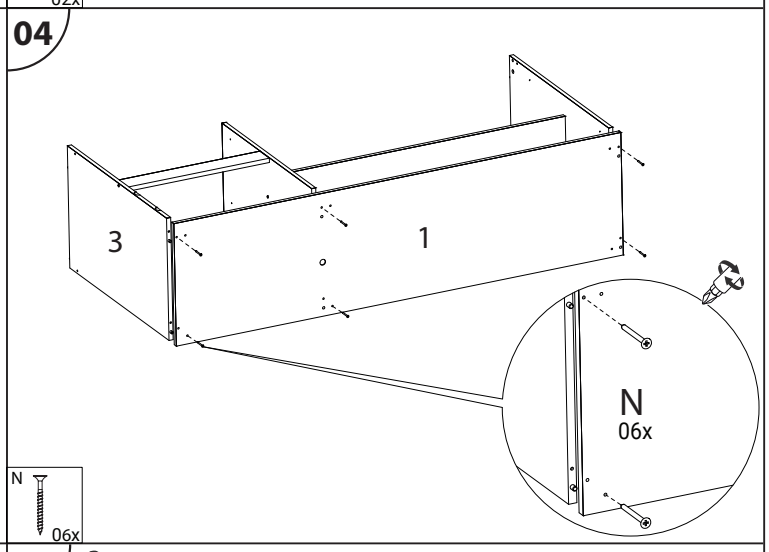

05

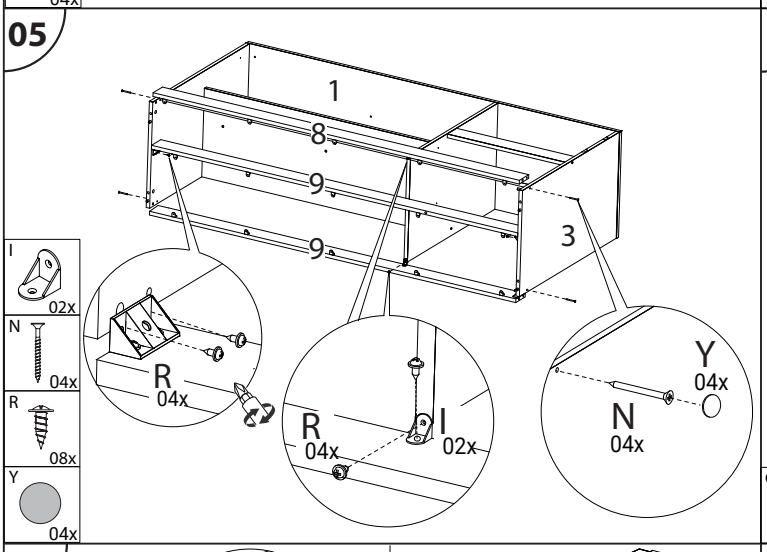

06

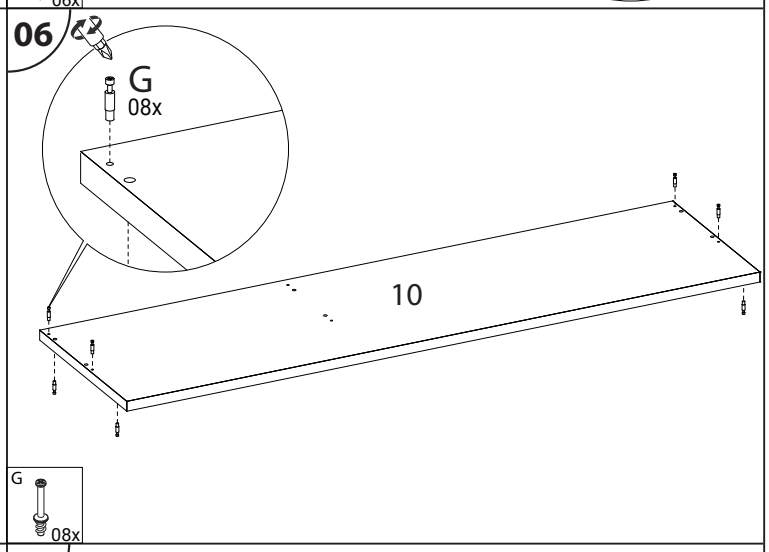

07

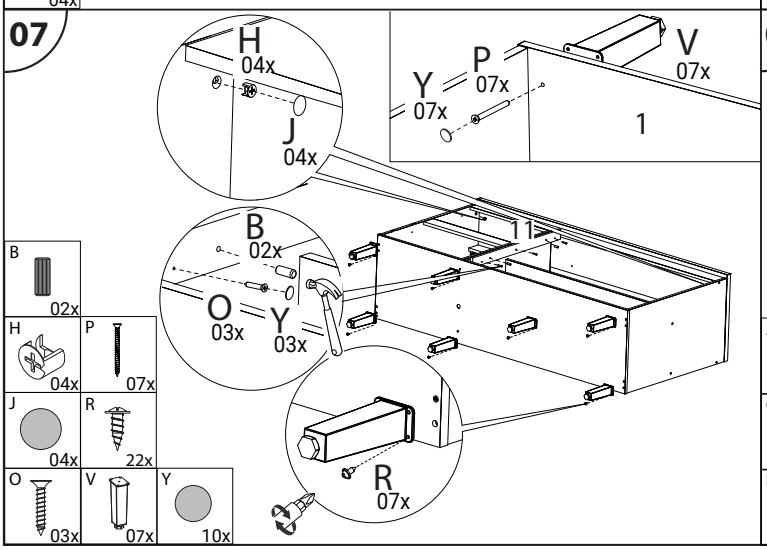

08

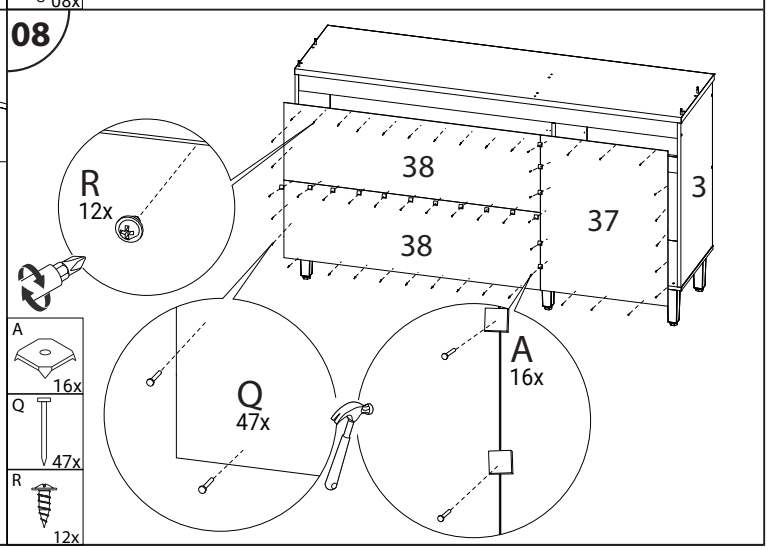

09

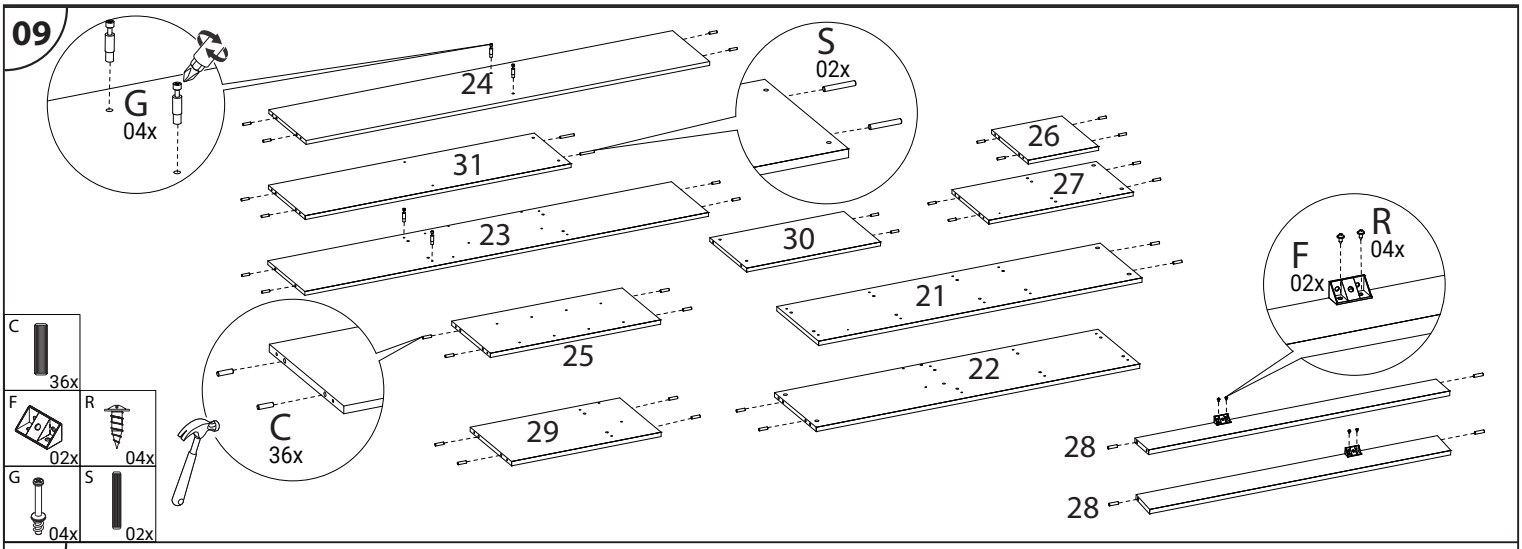
G
04x
24
S
02x
31
26
27
23
30
R
04x
F
02x
21
25
22
C
36x
29
28
28
C
36x
F
02x
R
04x
G
04x
S
02x

10

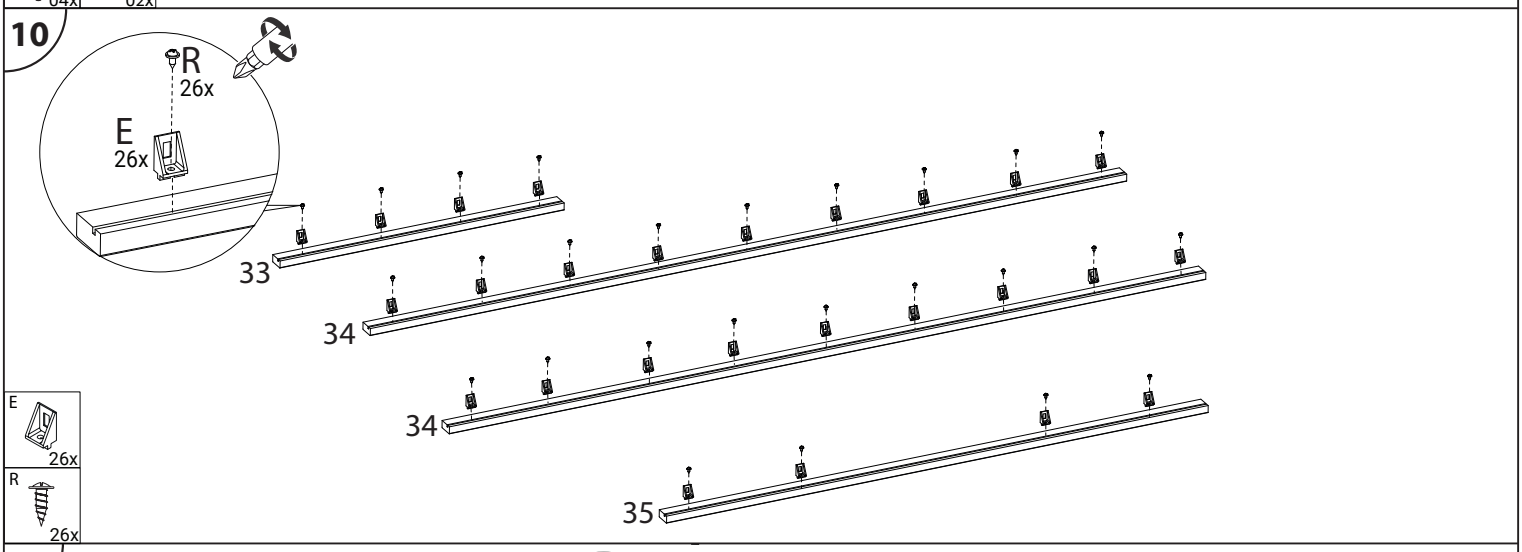
R
26x
E
26x
33
34
34
35
E
26x
R
26x

11

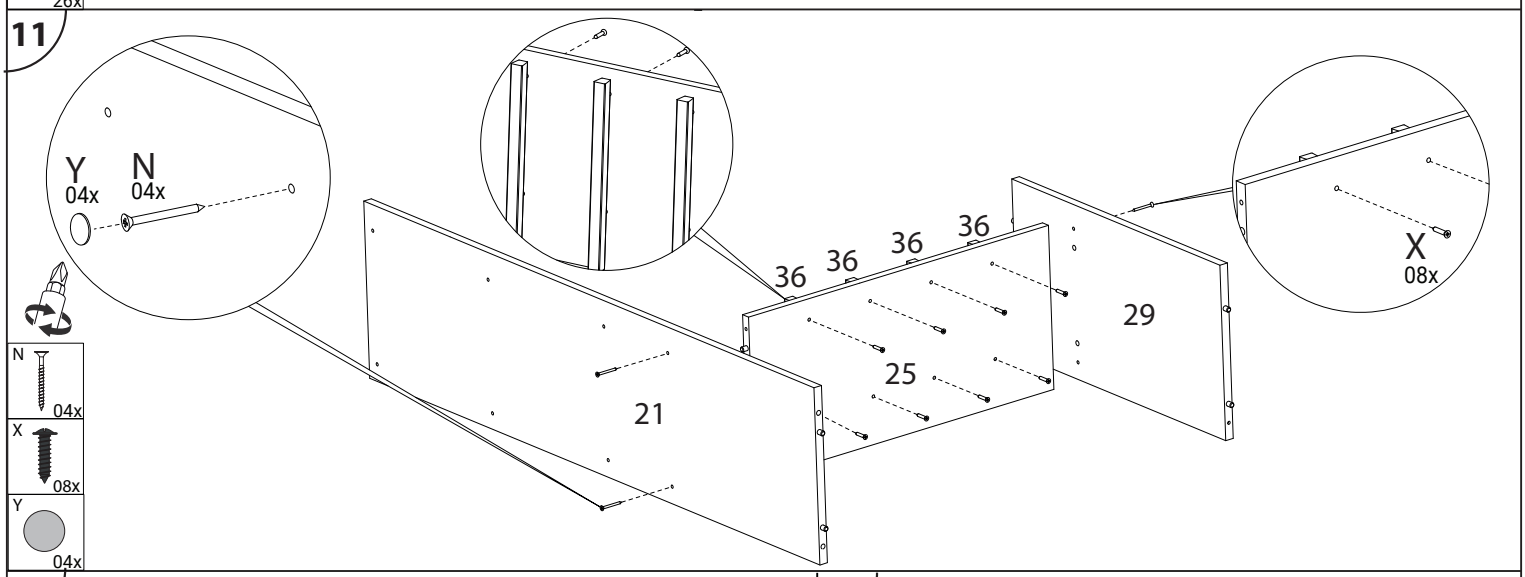
Y
04x
N
04x
36
36
36
36
29
X
08x
25
21
N
04x
X
08x
Y
04x

11

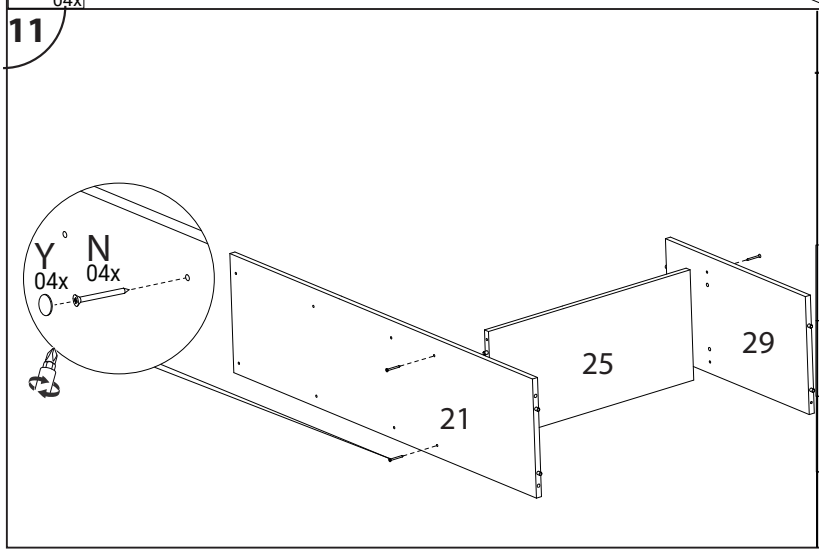
Y
04x
N
04x
25
29
21

12

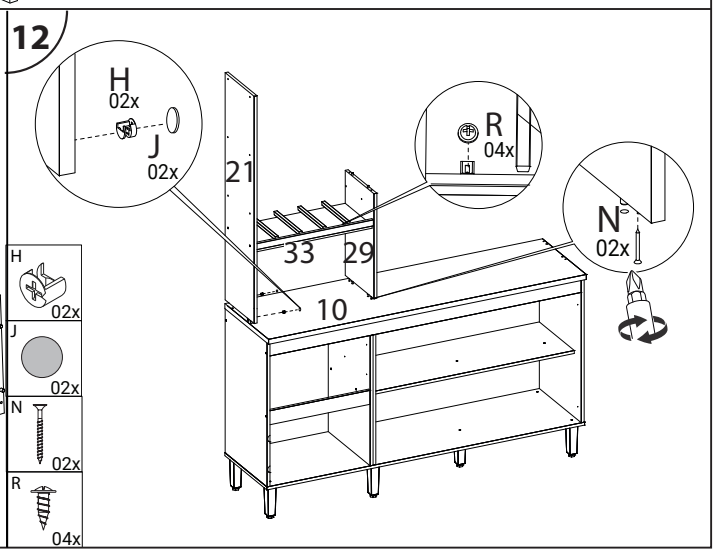
H
02x
J
02x
R
04x
21
N
02x
33
29
10
H
02x
J
02x
N
02x
R
04x

13

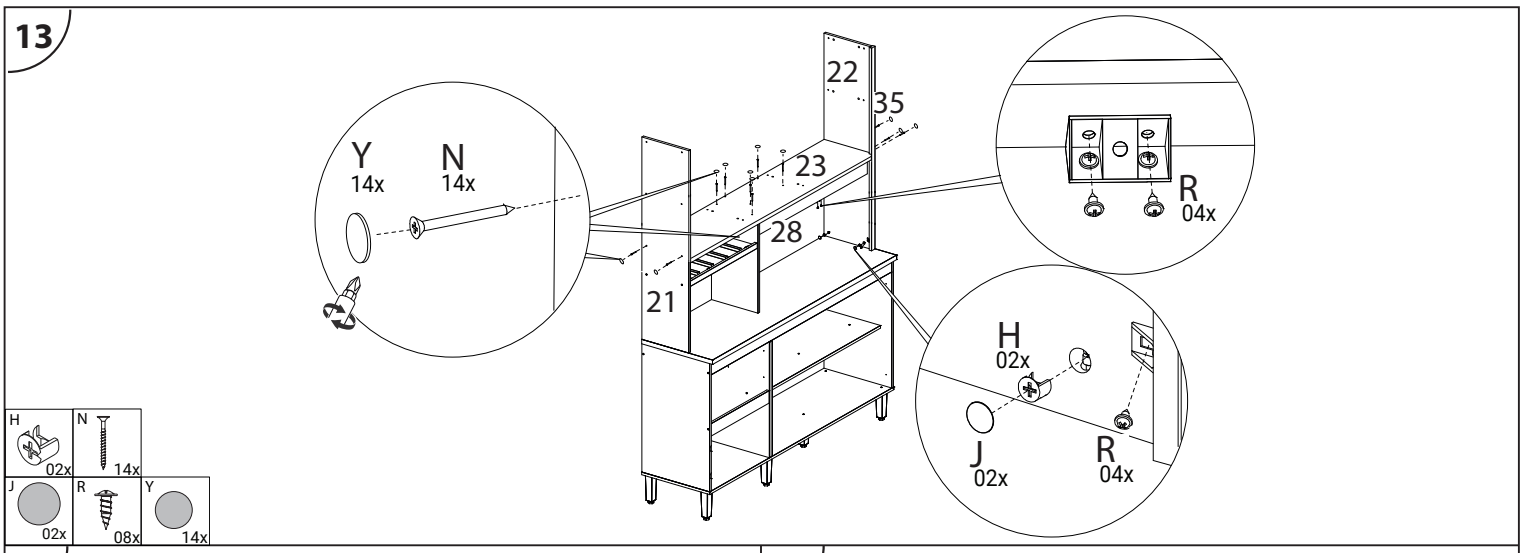

14

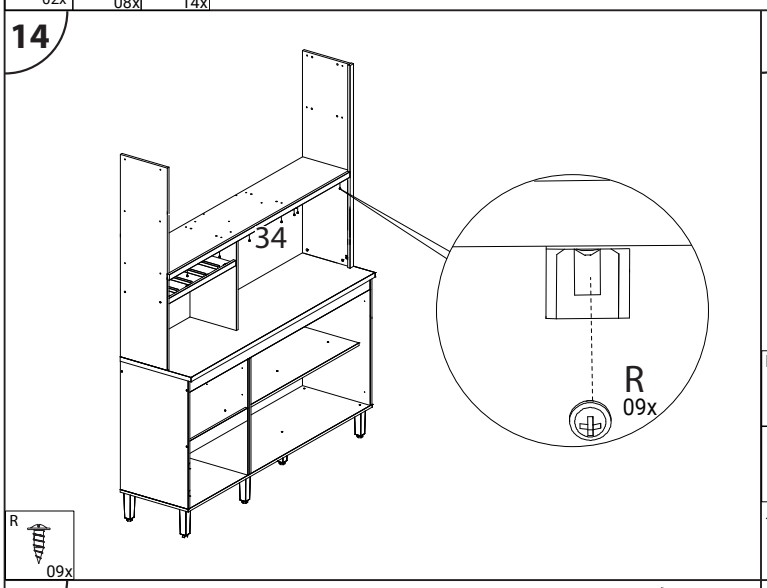

15

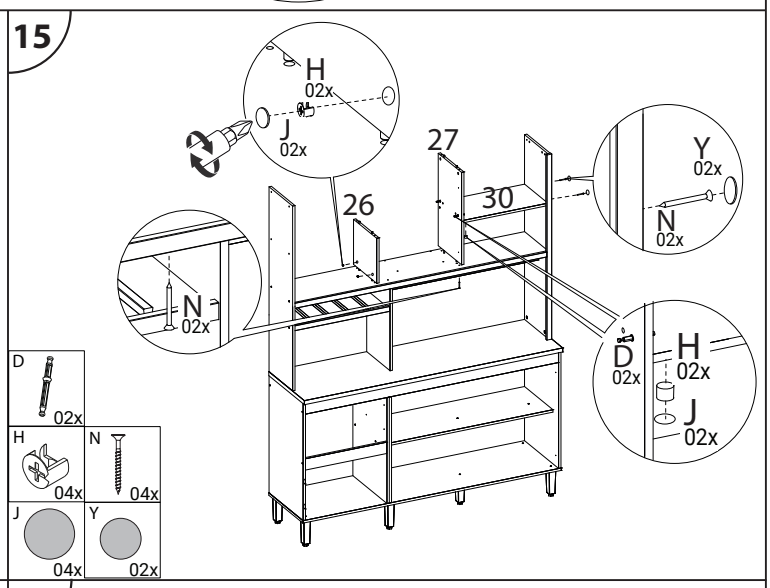

16

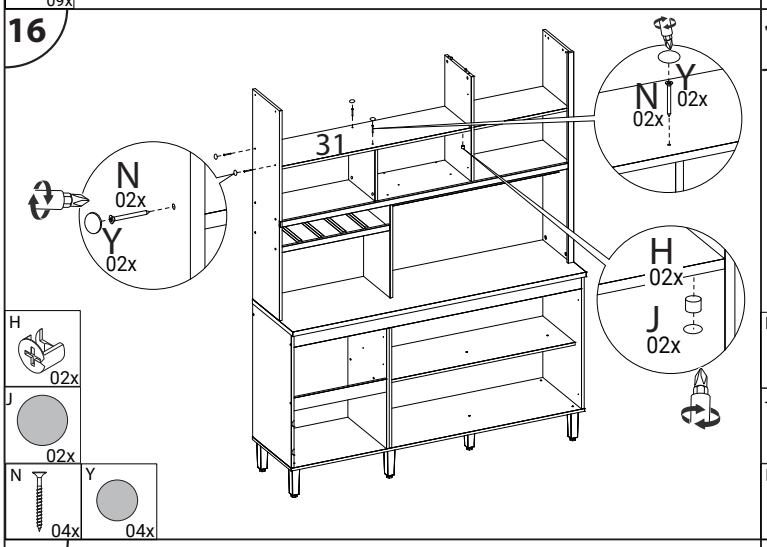

17

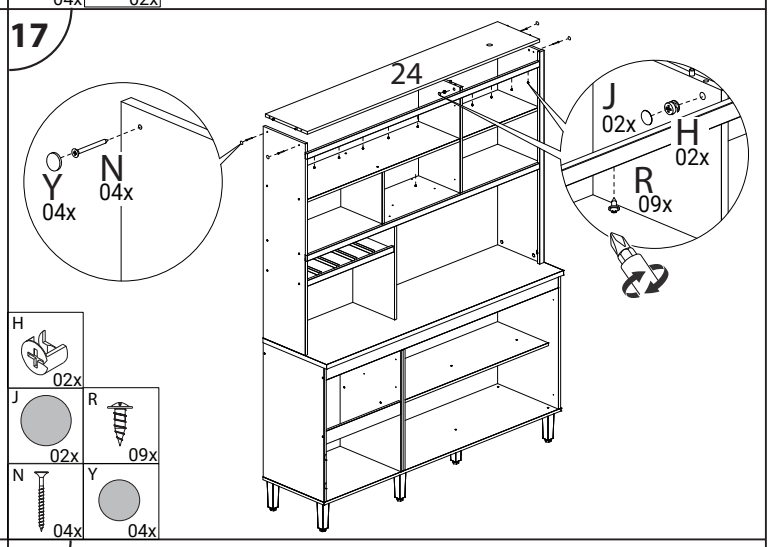

18

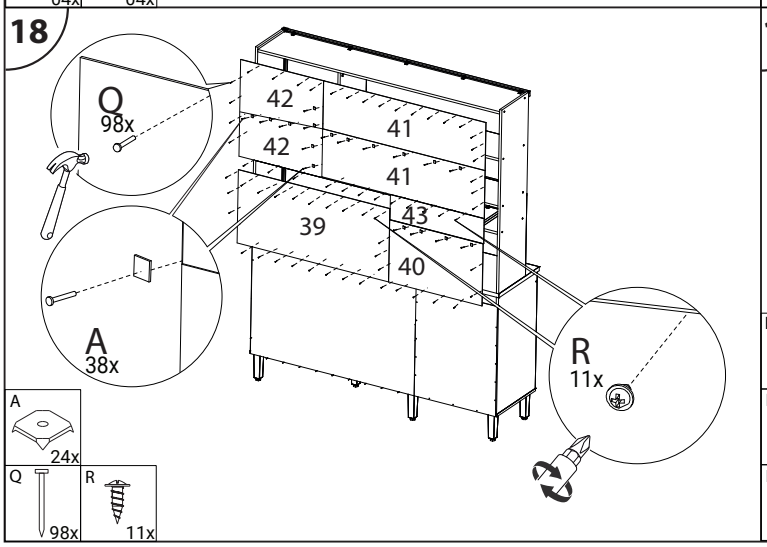

19

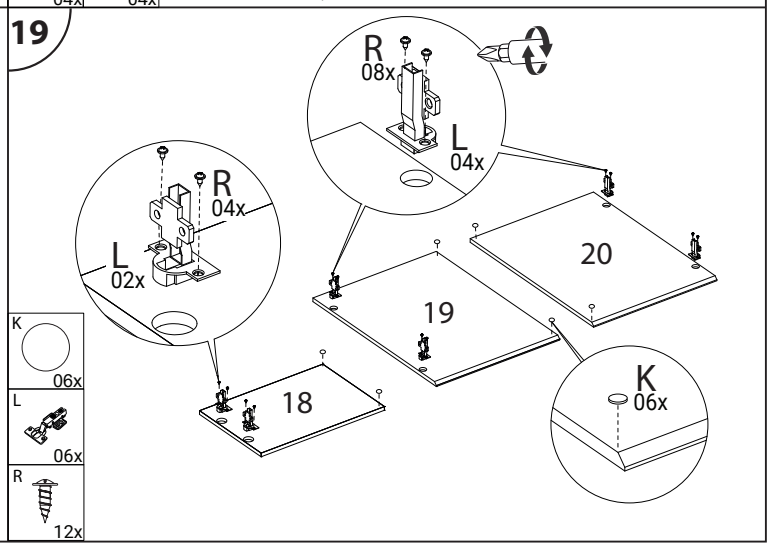

20

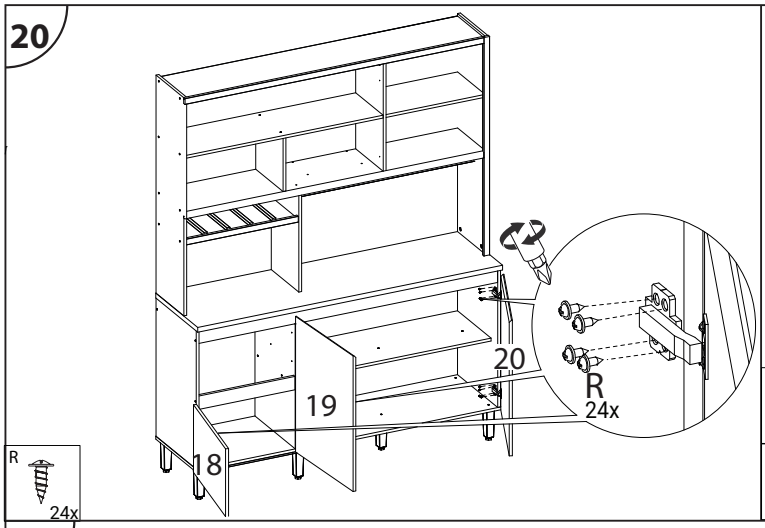
20
19
18
R
24x
R
24x

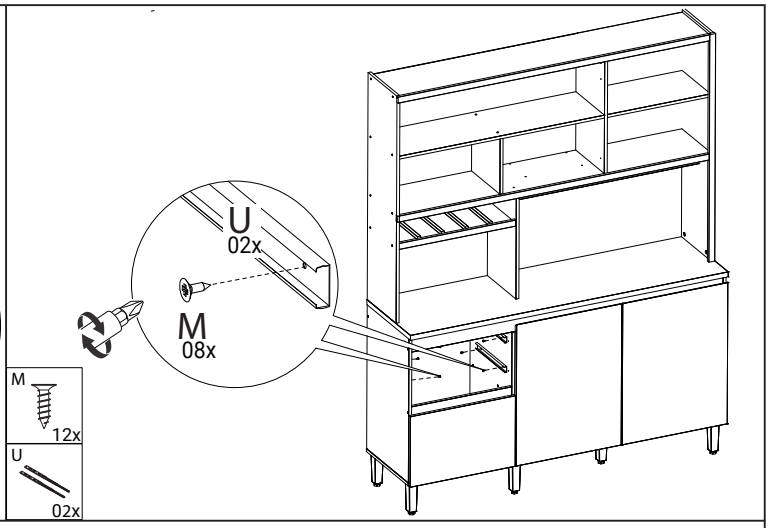
U
02x
M
08x
M
12x
U
02x

21

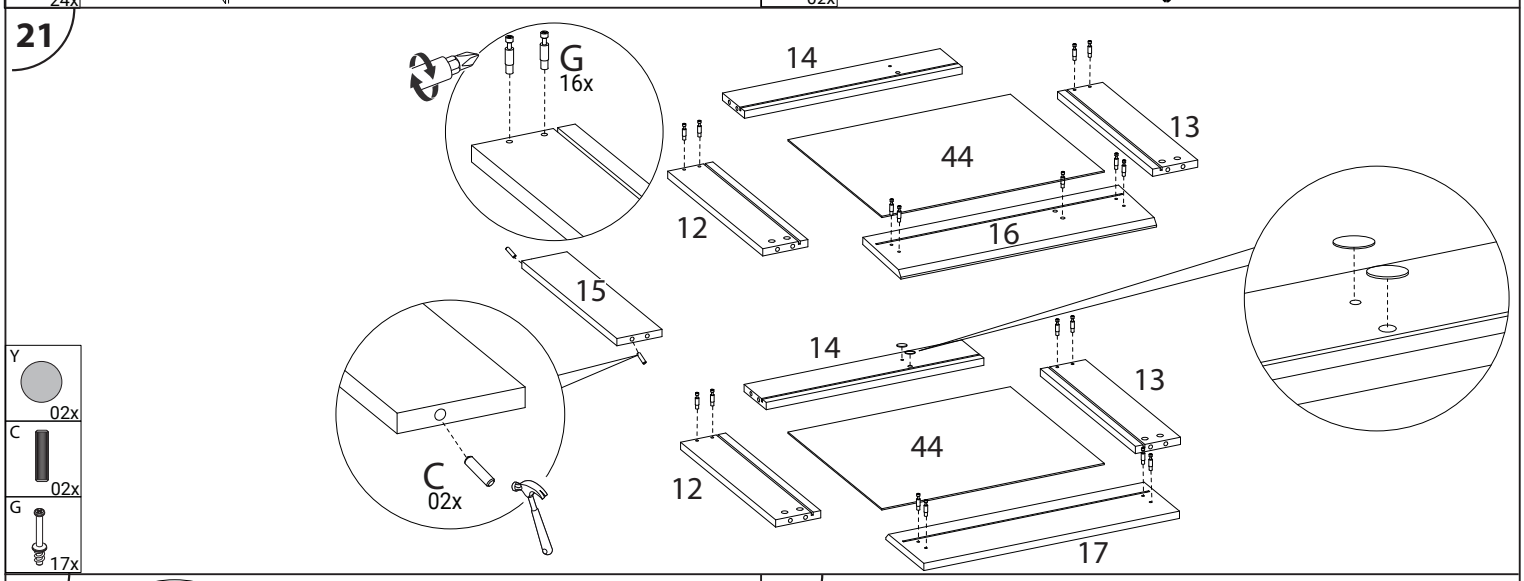
G
16x
14
13
44
12
16
15
14
13
44
12
17
C
02x
Y
02x
C
02x
G
17x

22

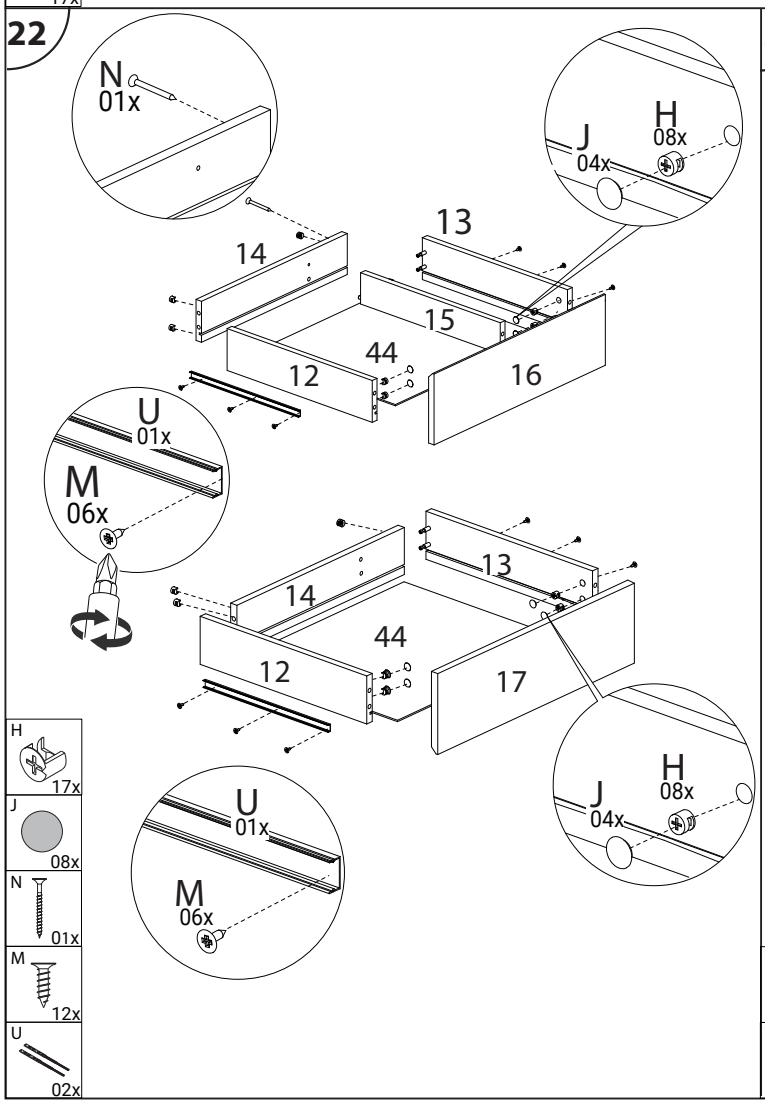
N
01x
H
08x
J
04x
13
14
15
44
12
16
U
01x
M
06x
13
14
44
12
17
U
01x
M
06x
H
08x
J
04x
H
17x
J
08x
N
01x
M
12x
U
02x

23

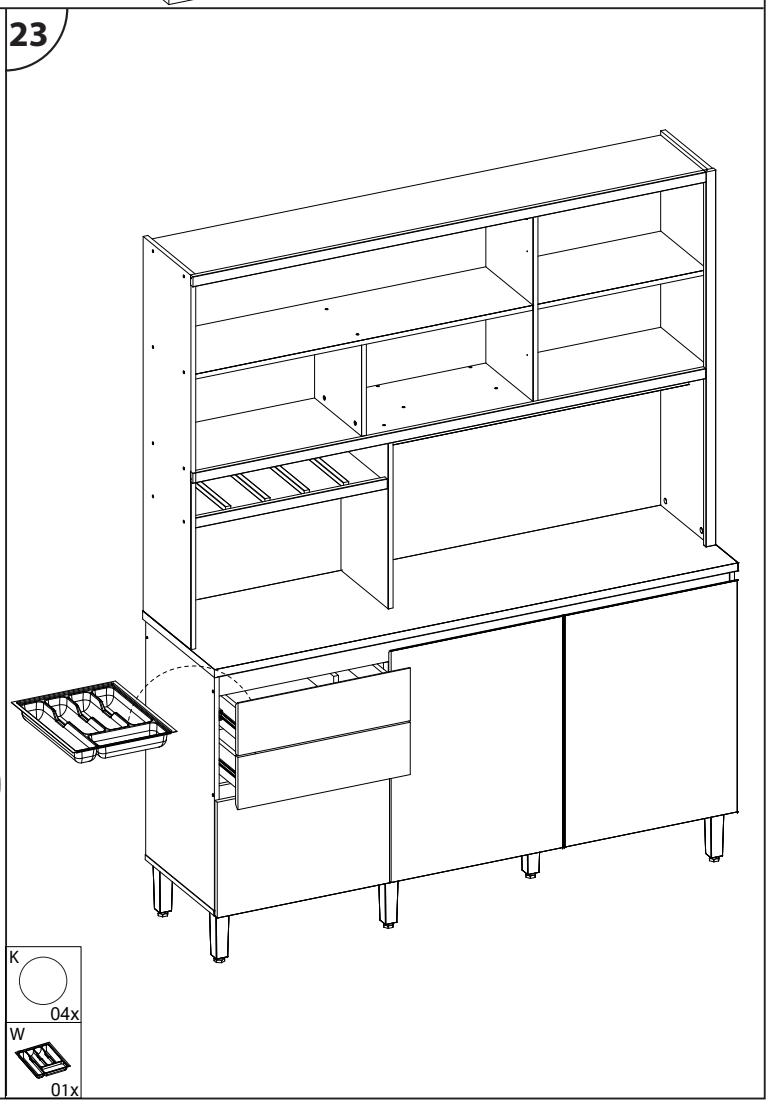
K
04x
W
01x

24

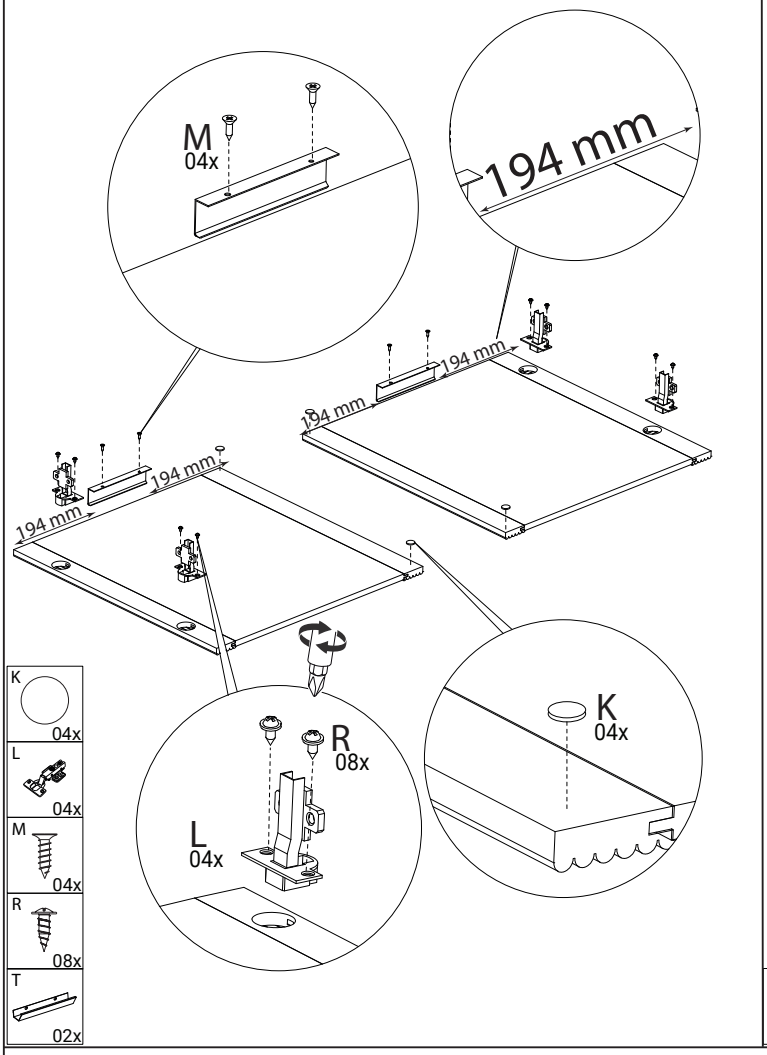
M
04x
194 mm
194 mm
194 mm
194 mm
R
08x
L
04x
K
04x
K
04x
L
04x
M
04x
R
08x
T
02x

25

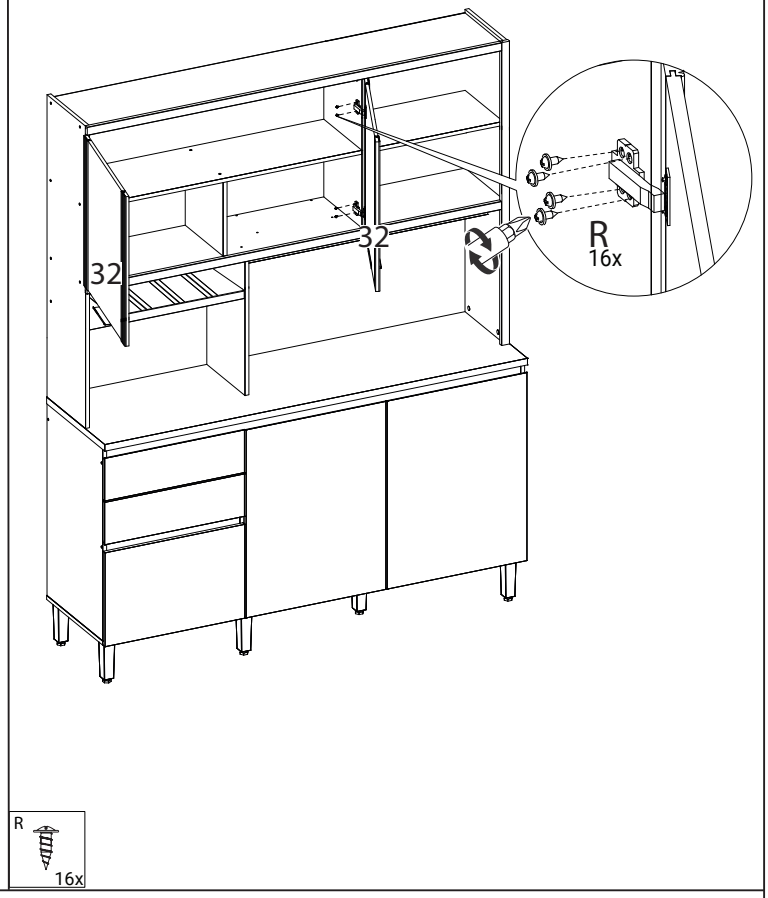
32
32
R
16x
R
16x

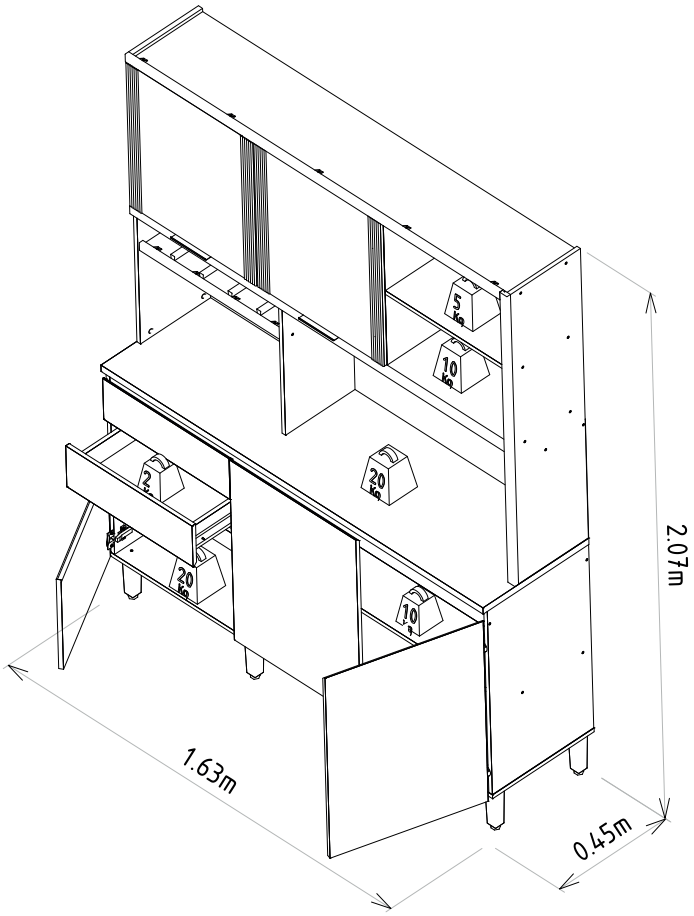
5
10
20
2
20
10
2.07m
1.63m
0.45m