BRIO

Lámparas led Brio para cada necesidad!

IK IP

¡Lámparas Led certificadas BRIO!



Lámpara led a batería luz diurna premium 1000 lm (0306-F2100)

BRIO



Cuerpo exterior resistente al aceite, la corrosión y los impactos.

• Protección resistente con un agarre cómodo.

500 lúmenes / 1000 lúmenes

• Fuente de luz de alta calidad.
• Modo de iluminación dual ajustable.

Diseño in-mold

• Superficie antideslizante con un agarre cómodo.

Potente batería de li-ion

• 3,7 V / 4400 mAh

IP68

Botón multifunción de encendido/apagado

• Cambio entre diferentes niveles de brillo.

IK09

Base de carga usb

• Micro usb o Usb-c

Codo giratorio

• Potente imán
• Rotación de 210°
• Soporte universal m8

imán potente

Indicadores de carga

• Leds de nivel de batería



BRIO



Nueva tecnología led

• Fabricado con tecnología led cob, proporciona un brillo ajustable de 500-1000 lúmenes.

Protección con diseño in-mold

• Proporciona protección de acuerdo con los estándares IP68 e IK09.
• Cuerpo resistente que protege contra vibraciones y golpes.

Potente imán en el codo

• El imán en el codo facilita el trabajo en áreas de difícil acceso.

Protección IP68

• IP68 garantiza el uso en entornos exigentes y protege la lámpara contra el agua, incluso cuando está sumergida durante un determinado período de tiempo.

IK09

• Resistente a golpes, caídas y vibraciones.

Tu ayuda en áreas difíciles

• Gracias a su soporte magnético giratorio, permite fijarse a superficies metálicas desde cualquier ángulo que desees.



BRIO

Potencia en tus manos!



Lámpara led a batería luz diurna premium 1000 lm (0306-F2100)

BRIO

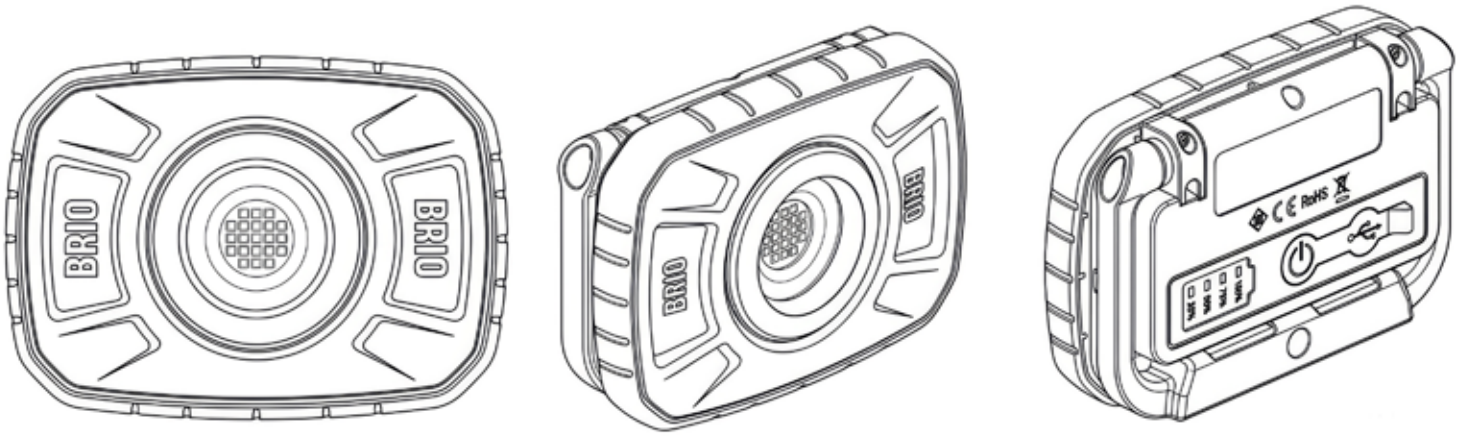

especificaciones técnicas

brillo	1000 lúmenes (1.er nivel)
brillo	500 lúmenes (2.º nivel)
tiempo de uso	aproximadamente 3 horas (1.er nivel)
tiempo de uso	aproximadamente 6 horas (2.º nivel)
tiempo de carga	aproximadamente 4,5 horas
potencia	3,7 V/4400 mAh Li-ion
IP	68
IK	9
cable	USB-C
código de barras	8681137629931

características

› permite trabajar en entornos exigentes con estándares IP68 e IK09.
› base giratoria de 210° que permite múltiples posiciones.
› potente base magnética.
› resistencia al agua según el estándar ip68.
› orificio m8 para montaje en trípode.
› diseño compacto y práctico, se puede sostener con una sola mano.

ANTES DE USAR, CONSULTE LA FICHA DE DATOS DE SEGURIDAD DEL PRODUCTO.

Esta información, aunque fiable, debe considerarse únicamente aproximada. No nos hacemos responsables del uso incorrecto del producto ni de la infracción de ninguna licencia. Antes de utilizarlo, el usuario debe verificar la idoneidad del producto para su uso específico.

Lámpara led recargable ultra slim premium 1000 lm (0306-Z3100)

BRIO



IP65 | imán potente | IK07

Indicador multifunción doble

- Indicador de salida de datos encendido – estado de la batería
- función de ajuste
- nivel de brillo
- indicador de carga

Atenuación continua

- función de regulación de brillo sin niveles.

Botón de encendido/apagado

- Pulsa y mantén presionado para encender/apagar la lámpara. (La primera función proporciona un brillo del 50 %.)

Luz spot de 150 lúmenes

- Distribución uniforme de la luz.

Indicador multifunción doble

- Lúmenes ajustables y ahorro de energía.

IP65 / IK07

- Protección IP65 e IK07 para condiciones de trabajo exigentes.

Capacidad de 2600 mah

- 3 horas de carga y hasta 8 horas de autonomía.

BRIO



Diseño giratorio de 120°

• Cabezal giratorio de 120° para una iluminación de amplio ángulo.

Barra de aluminio ultrafina de 9 mm

• Diseño ultrafino que permite iluminar en zonas de difícil acceso.
• Cuerpo resistente y distribución uniforme del calor.

Diseño de base estable

• Imán que permite fijar la lámpara de forma segura.

Asa ergonómica de múltiples componentes

• Agarre cómodo y antideslizante gracias a su diseño de múltiples componentes.

Puerto de carga usb-c

• Agarre cómodo y antideslizante gracias a su diseño de múltiples componentes.

Gancho giratorio de 360°

• Permite múltiples opciones de posicionamiento.

Potente imán

• Función magnética para un uso sin manos.



BRIO

lleva la luz en tus manos!



Lámpara led recargable ultra slim premium 1000 lm (0306-Z3100)

BRIO

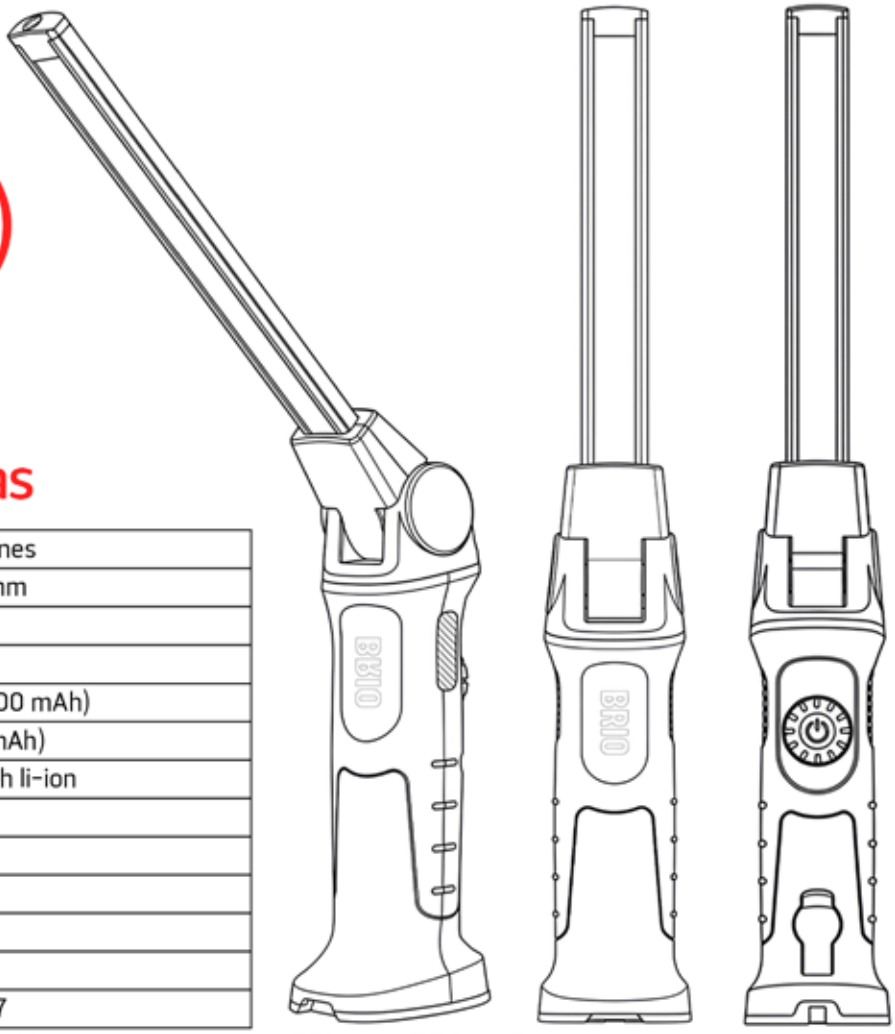

especificaciones técnicas

lúmenes (luz principal)	1000-100 lúmenes
dimensiones	362 × 51 × 65 mm
ángulo de haz	120°
cct	6000 k
tiempo de funcionamiento	1,5-8 horas (2600 mAh)
tiempo de carga	3 horas (2600 mAh)
batería	3,7 v / 2600 mAh li-ion
dispositivo de carga	5 V / 1 A
IP	65
IK	07
peso neto	260 g
cable	type-c, 1 m
código de barras	8681137612797

características

› permite trabajar en entornos exigentes con estándares ip65 e ik07.
› luz giratoria de 120° que proporciona un amplio rango de posicionamiento.
› base magnética de gran resistencia.
› resistente al agua según el estándar ip65.
› barra de luz de aluminio ultrafina que permite trabajar en espacios reducidos.
› diseño compacto y práctico, se puede sostener con una sola mano.

ANTES DE USAR, CONSULTE LA FICHA DE DATOS DE SEGURIDAD DEL PRODUCTO.

Esta información, aunque fiable, debe considerarse únicamente aproximada. No nos hacemos responsables del uso incorrecto del producto ni de la infracción de ninguna licencia. Antes de utilizarlo, el usuario debe verificar la idoneidad del producto para su uso específico.

Lámpara led recargable flexible pocket delux 300 lm (0306-K3100)

BRIO

IP65 | imán potente | IK06





Función de regulación de intensidad

• Ajustable entre 30 y 300 lúmenes.

Manos libres

• Potente base magnética para un uso con las manos libres.

Rotación de 360˚

• El diseño con manguera de 300 mm permite una rotación de 360˚ para zonas profundas y estrechas, y también funciona como soporte.

Para ayudarte en condiciones difíciles

• Gracias a su disco magnético giratorio, permite sujetarla desde el ángulo que necesites.

Agarre ergonómico

• diseño compacto y ergonómico para un agarre cómodo.

BRIO



Entrada usb tipo-c

• Incluye una entrada usb tipo-c.

Clip para el cinturón

• Incluye un clip para facilitar el transporte.

Batería recargable

• Batería integrada de 1200 mah, recargable, con alta capacidad de ciclos y larga vida útil.

Protección IP65

• Protección ip65 para aplicaciones en condiciones exigentes.
• Protege la lámpara contra el polvo y el agua proyectada desde cualquier dirección.

IK06

• Resistente a golpes, caídas y vibraciones.

BRIO

gira, ajusta, ilumina!



Lámpara led recargable flexible pocket delux 300 lm (0306-K3100)

BRIO

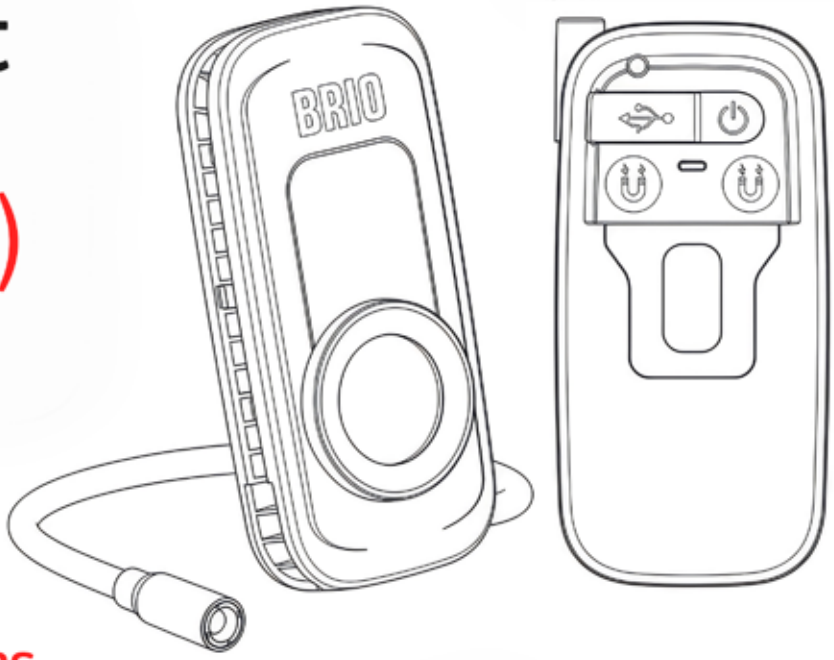

especificaciones técnicas

lúmenes (luz de inundación)	300-30 lm (3-12 horas)
lúmenes (luz spot)	70 lm (7 horas)
dimensiones	135 × 64 × 30 mm
cct	6000 k
tiempo de carga	aproximadamente 3,5 horas
batería	3,7 v / 2000 mah
IP	65
IK	06
peso neto	196 g
cable	tipo-c
código de barras	8681137637257

características

› el diseño con manguera de 300 mm permite una rotación de 360° para iluminar zonas profundas y estrechas, y también funciona como soporte.
› equipada con una potente base magnética para un uso con las manos libres.
› función de regulación de intensidad: ajustable entre 30 y 300 lúmenes, con un diseño ecológico.
› batería de litio recargable integrada de 1200 mah con alta vida útil.

ANTES DE USAR, CONSULTE LA FICHA DE DATOS DE SEGURIDAD DEL PRODUCTO.

Esta información, aunque fiable, debe considerarse únicamente aproximada. No nos hacemos responsables del uso incorrecto del producto ni de la infracción de ninguna licencia. Antes de utilizarlo, el usuario debe verificar la idoneidad del producto para su uso específico.

Lámpara led de mano a batería superlux 500 Lm (0306-Z3601)

BRIO



Amplio ángulo de iluminación

• Diseño giratorio de 180° que permite dirigir la luz y cubrir un área más amplia.

agarre ergonómico y antideslizante

• su diseño cómodo y superficie antideslizante proporcionan un agarre seguro durante el uso.

Potente base magnética

• El potente imán situado en la parte inferior permite utilizar la lámpara con las manos libres.

150 lúmenes

• Luz LED de alta eficiencia con una potencia de 150 lúmenes.

Carcasa exterior resistente al aceite, la corrosión y los impactos

• Gran protección y agarre cómodo.

IP54

500 lúmenes

• Gran protección y agarre cómodo.
• Modo de doble luz ajustable.

IK07

Base magnética giratoria

• Pie magnético giratorio que permite utilizar la lámpara en diferentes ángulos.

imán potente



BRIO



Protección IP54

• La protección IP54 evita que la lámpara resulte dañada por el agua, protegiéndola contra salpicaduras y una breve exposición al agua.

A tu lado en entornos exigentes

• El brazo magnético giratorio permite fijarla a superficies metálicas desde el ángulo que necesites.

Agarre ergonómico

Su diseño compacto y ergonómico se adapta cómodamente a la mano.






BRIO
brilla
donde
importa!
BRIO

Lámpara led de mano a batería superlux 500 Lm (0306-Z3601)

BRIO

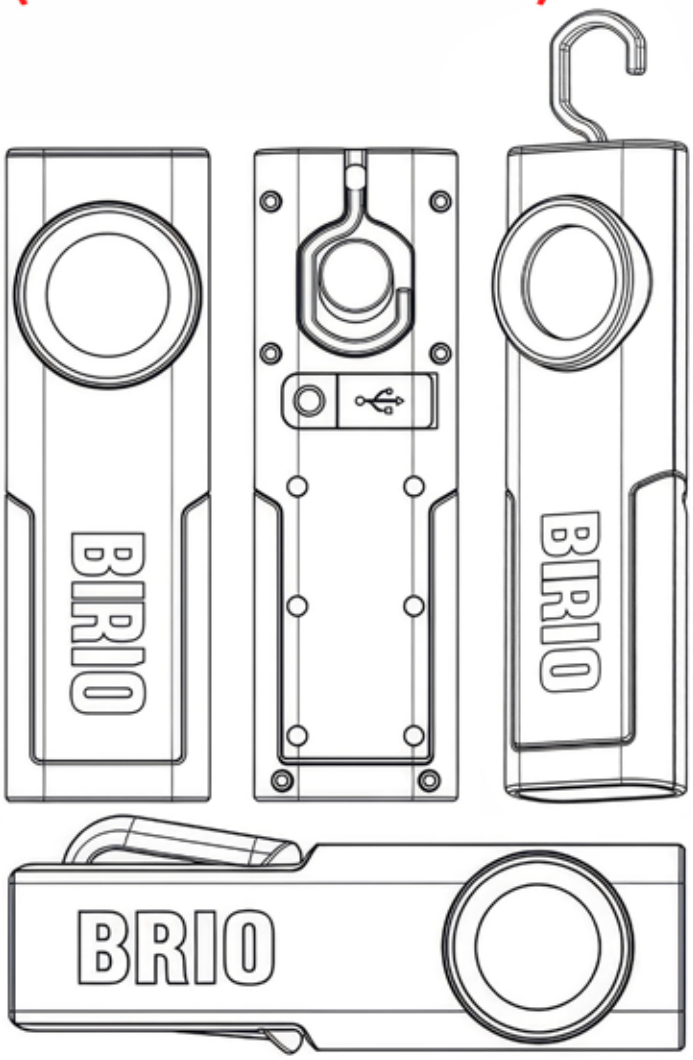

especificaciones técnicas

lúmenes (luz principal)	500–250 lúmenes
lúmenes (luz focal)	150 lm120°
dimensiones	170 × 50 × 25 mm
cct	6000 K
tiempo de funcionamiento	Aproximadamente 3 horas
tiempo de carga	Aproximadamente 1 hora
batería	3,7 V / 2200 mAh
ip	54
ik	07
peso neto	182 g
cable	USB-C
código de barras	8681137637219

características

› Luz LED de alta eficiencia con una potencia de 150 lúmenes
› Diseño ultradelgado con 500 lúmenes para inspecciones en zonas profundas
› Diseño giratorio de 180° para proporcionar iluminación desde múltiples ángulos
› Potente imán en la parte inferior para un uso manos libres

ANTES DE USAR, CONSULTE LA FICHA DE DATOS DE SEGURIDAD DEL PRODUCTO.

Esta información, aunque fiable, debe considerarse únicamente aproximada. No nos hacemos responsables del uso incorrecto del producto ni de la infracción de ninguna licencia. Antes de utilizarlo, el usuario debe verificar la idoneidad del producto para su uso específico.

Lámpara led recargable de cabeza slim 450 lm (0306-GT200)

BRIO

IP65

IK07



Botón de encendido/apagado

- El botón de encendido/apagado se encuentra sobre la batería.

Indicador de nivel de batería

- Indicador de nivel de batería (rojo)
- Luz de advertencia (roja)

Clip para la correa de cabeza

- Incluye clip para la correa de cabeza.

BRIO



Uso cómodo

• Gracias a su ligereza, es muy fácil de transportar y utilizar.

Uso fácil en condiciones difíciles

• Facilita tu trabajo incluso en las condiciones más exigentes.

Para ayudarte en zonas difíciles

• Gracias a su diseño ligero y compacto, permite acceder fácilmente a zonas de difícil acceso.

BRIO



luz potente, manos libres!

Lámpara led recargable de cabeza slim 450 lm (0306-GT200)

BRIO

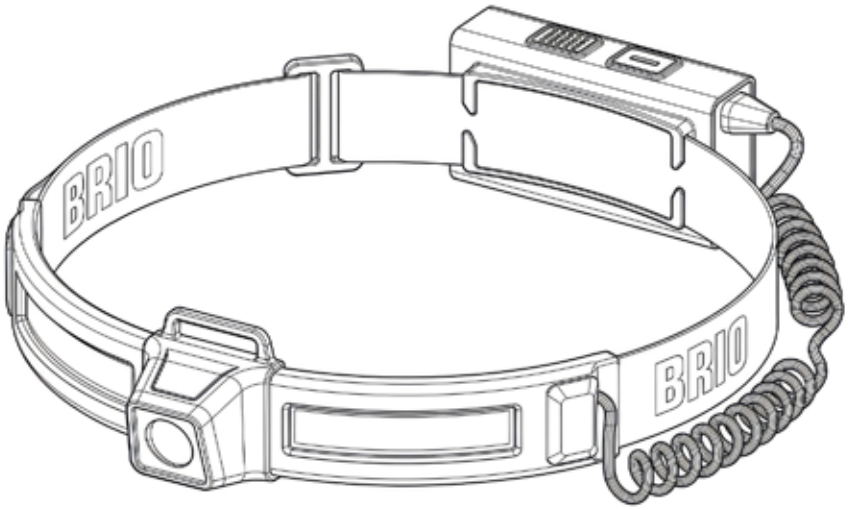

especificaciones técnicas

lúmenes (luz de inundación)	35-350 lúmenes (4-18 horas)
lúmenes (luz spot)	150 lúmenes (8 horas)
lúmenes (luz de inundación + spot)	150-450 lúmenes (2,5-6 horas)
cct	5200-6800 k
tiempo de funcionamiento	2-8 horas
tiempo de carga	2 ± 0,5 horas
batería	3,7 v / 700 mah
IP	65
IK	07
peso neto	140 g
cable	tipo-c
código de barras	8681137637707

características

› Se lleva en la cabeza para un uso con las manos libres.
› Cuenta con funciones de luz de inundación y luz spot.
› Diseño de correa ultrafina.
› Botón de regulación de intensidad para un diseño más ecológico.
› Batería reemplazable.

ANTES DE USAR, CONSULTE LA FICHA DE DATOS DE SEGURIDAD DEL PRODUCTO.

Esta información, aunque fiable, debe considerarse únicamente aproximada. No nos hacemos responsables del uso incorrecto del producto ni de la infracción de ninguna licencia. Antes de utilizarlo, el usuario debe verificar la idoneidad del producto para su uso específico.

Lámpara de bolsillo led a batería 7+1 (0306-GP201)

BRIO



IP20

imán potente

Tamaño compacto

- Cabe en el bolsillo de la camiseta, camisa o pantalón.
- Pesa solo 55 g.
- Tiene una longitud de 17 cm.

Imán

- Potente imán en la parte trasera del clip.
- Permite trabajar con las manos libres.

Luz puntual

- Luz puntual de 50 lúmenes.
- Función de luz puntual opcional según la necesidad.

Botón de Encendido/Apagado

- Distancia entre la luz puntual y la luz principal.

Luz Principal

- 7 LED de luz principal.
- Iluminación de 90 lúmenes.

Entrada de Carga

- Micro USB
- Cable USB-C

BRIO



Batería

• Batería de 800 mAh.
• Hasta 6 horas de uso.

Clip de Bolsillo

• – Diseño portátil que se puede llevar fácilmente en el bolsillo.

Negro-Rojo

• Los colores negro y rojo, característicos de Brio, le ofrecen un diseño atractivo

Protección IP20

• Protección IP20 contra partículas sólidas de más de 12,5 mm.

Te ayuda en áreas de difícil acceso

• Gracias a su peso de 55 g, es muy fácil de transportar y utilizar.

Condiciones difíciles, uso sencillo

• Facilita tu trabajo incluso en las condiciones más difíciles.
• El imán incorporado facilita tu trabajo.

Diseño ergonómico

• Su diseño cilíndrico permite llevar la luz incluso a los lugares de más difícil acceso.



BRIO

brilla más!



Lámpara de bolsillo led a batería 7+1 (0306-GP201)

BRIO

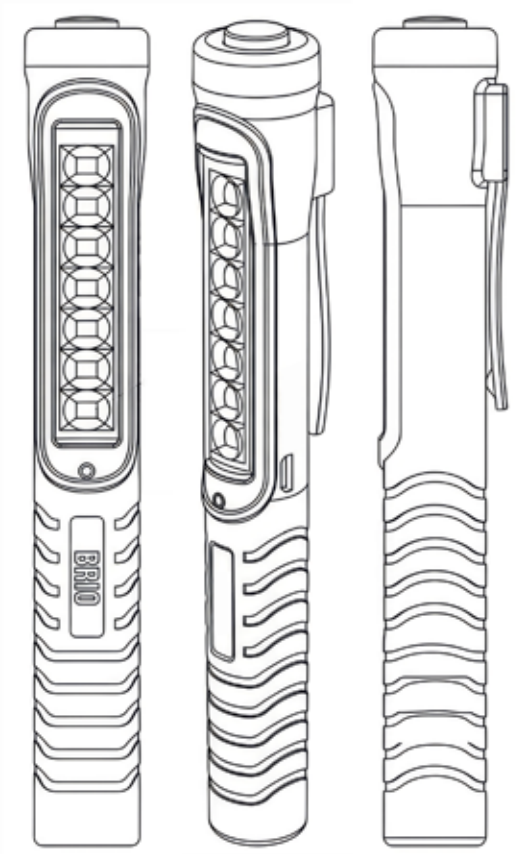

especificaciones técnicas

lúmenes (luz principal)	150 lúmenes
lúmenes (luz puntual)	70 lúmenes
tiempo de funcionamiento	aproximadamente 3-6 horas
tiempo de carga	aproximadamente 1,5 horas
batería	3,7 v / 800 mah de litio
IP	20
peso neto	55 g
cable	cable usb-c
código de barras	8681137640912

características

› recargable con alta potencia de iluminación
› tamaño compacto: cabe en el bolsillo de una camisa
› clip magnético para fijarlo a superficies metálicas
› luz puntual secundaria situada en la parte inferior del producto

ANTES DE USAR, CONSULTE LA FICHA DE DATOS DE SEGURIDAD DEL PRODUCTO.

Esta información, aunque fiable, debe considerarse únicamente aproximada. No nos hacemos responsables del uso incorrecto del producto ni de la infracción de ninguna licencia. Antes de utilizarlo, el usuario debe verificar la idoneidad del producto para su uso específico.

Lámpara led recargable ecoled m (0306-BRIO)

BRIO

imán potente



Iluminación potente
- 420 lm de potencia

Recargable por usb-c
- carga rápida y práctica

Hasta 4,5 horas de uso
- Iluminación continua

También es power bank
- Carga tu teléfono cuando lo necesites

Múltiples opciones de fijación
- Imán, clip y gancho plegable

Luz donde la necesitas
- Ideal para espacios de difícil acceso

Batería de 2000 mah
- Potencia para largas jornadas

Diseño práctico y resistente
- Fácil de transportar y utilizar

BRIO



Luz principal

• Iluminación ajustable de hasta 420 lúmenes

Luz spot

• Luz spot de 240 lúmenes
• Función spot opcional según tus necesidades

Tamaño compacto

• Cabe en los bolsillos de camisetas, camisas y pantalones
• Peso: 215 g
• Longitud: 18,5 cm

Accesorio de suspensión

• Gracias al accesorio de suspensión, se puede colgar fácilmente en cualquier lugar.

Botón de encendido/apagado

• cambio entre luz spot y luz principal.

Entrada de carga

• tipo-c
• usb-c



BRIO



más que una lámpara

BRIO

Lámpara led recargable ecoled m (0306-BRIO)

especificaciones técnicas

luz principal	420 lm
luz puntual	240 lm
dimensiones	185 × 60 × 32 mm
tiempo de uso	Principal: aprox. 3,5 h Spot: aprox. 4,5 h
tiempo de carga	Aproximadamente 3 horas
potencia	3,7 V, 1 × 18650 Li-ion 2000 mAh68
tipo de bombilla	LED de 3 W (principal) + COB de 5 W LED (lateral)
fuente de alimentación	Batería recargable
material	ABS + PC + TRP + Aluminio
peso neto	215 g
entrada de cable	USB-C
código de barras	8681137602323

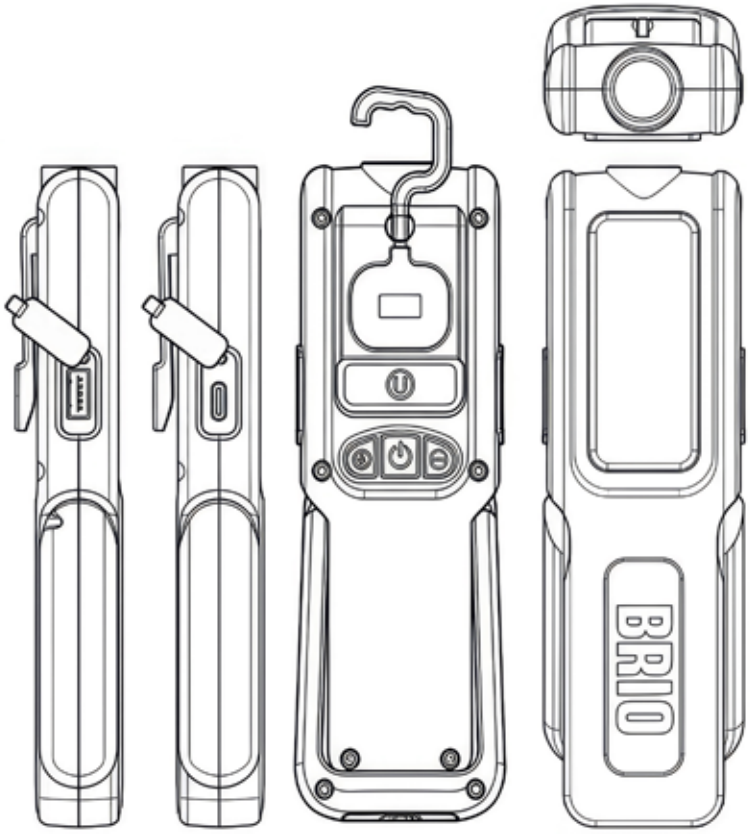

características

Esta resistente lámpara puede funcionar hasta 3,5 horas con una sola carga o utilizarse como power bank cuando necesite cargar su teléfono móvil. La batería integrada de iones de litio de 2000 mAh se carga mediante el puerto USB-C, utilizando el cable de carga USB incluido en la caja; el tiempo de carga es de 3 horas.
Gracias a los ganchos plegables, clips y elementos magnéticos, ofrece múltiples opciones de fijación. Los 5 indicadores LED muestran el nivel actual de batería y el estado de carga de la lámpara de trabajo. El brillo puede ajustarse de forma continua mediante los botones situados junto al botón de ENCENDIDO/APAGADO.

ANTES DE USAR, CONSULTE LA FICHA DE DATOS DE SEGURIDAD DEL PRODUCTO.

Esta información, aunque fiable, debe considerarse únicamente aproximada. No nos hacemos responsables del uso incorrecto del producto ni de la infracción de ninguna licencia. Antes de utilizarlo, el usuario debe verificar la idoneidad del producto para su uso específico.

Lámpara led recargable ecoled s (0306-BRIO-S)

BRIO



imán potente

Iluminación potente
- 240 lm de potencia

Recargable por usb-c
- carga rápida y práctica

Hasta 2,5 horas de uso
- Iluminación continua

También es power bank
- Carga tu teléfono cuando lo necesites

Múltiples opciones de fijación
- Imán, clip y gancho plegable

Luz donde la necesitas
- Ideal para espacios de difícil acceso

Batería de 1200 mah
- Potencia para largas jornadas

Diseño práctico y resistente
- Fácil de transportar y utilizar

BRIO



Luz principal

• Iluminación ajustable de hasta 240 lúmenes

Luz spot

• Luz spot de 50 lúmenes
• Función spot opcional según tus necesidades

Tamaño compacto

• Cabe en los bolsillos de camisetas, camisas y pantalones
• Peso: 131,8 g
• Longitud: 18,5 cm

Accesorio de suspensión

• Gracias al accesorio de suspensión, se puede colgar fácilmente en cualquier lugar.

Botón de encendido/apagado

• cambio entre luz spot y luz principal.

Entrada de carga

• usb-c



BRIO



pequeña, práctica y potente

BRIO

Lámpara led recargable ecoled s (0306-BRIO-S)

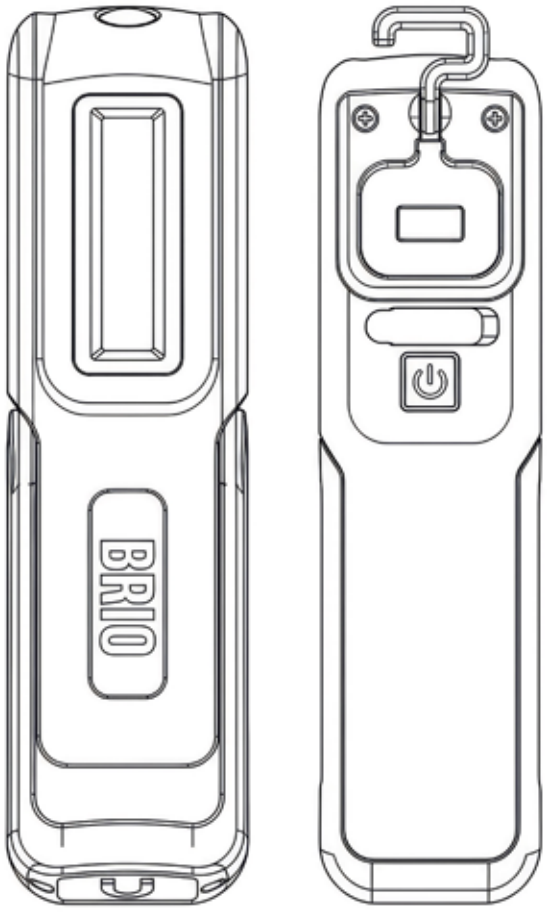

especificaciones técnicas

luz principal	240 lm
luz puntual	50 lm
dimensiones	155 × 40 × 20 mm
tiempo de uso	Principal: aprox. 2 h Foco: aprox. 2,5 h
tiempo de carga	Aproximadamente 2,5 horas
potencia	3,7 V, 1 × 18650 Li-ion, 1200 mAh
tipo de bombilla	LED 3W (frontal) + LED COB 3W (lateral)
fuente de alimentación	Batería recargable
material	TPR
peso neto	131,8 g
entrada de cable	USB-C
código de barras	8681137604273

características

Es una linterna recargable equipada con LED COB y LED SMD tipo foco. En la parte frontal cuenta con una lámpara LED SMD y una tira LED COB que proporciona 240 lúmenes de iluminación para superficies amplias y uniformes. Es adecuada para talleres, garajes, trabajos de mantenimiento y actividades al aire libre. Esta lámpara de trabajo puede proporcionar una iluminación continua de 2,5 a 3 horas, dependiendo del modo de iluminación seleccionado. Incorpora una batería Li-ion de 1200 mAh, recargable mediante el puerto USB-C incluido en la caja, con un tiempo de carga aproximado de 2,5 horas. Gracias al gancho, clip y base magnética giratoria para superficies metálicas, puedes colocar esta resistente lámpara de trabajo de diferentes formas según tus necesidades.

ANTES DE USAR, CONSULTE LA FICHA DE DATOS DE SEGURIDAD DEL PRODUCTO.

Esta información, aunque fiable, debe considerarse únicamente aproximada. No nos hacemos responsables del uso incorrecto del producto ni de la infracción de ninguna licencia. Antes de utilizarlo, el usuario debe verificar la idoneidad del producto para su uso específico.

Lámpara led de capó extensible de aluminio recargable 1000 lm (0306-C2110)

BRIO



IP65

IK07

imán potente

32 led

• 32 LED para una iluminación uniforme

Longitud ajustable de 115 cm a 182 cm

• Longitud ajustable de 115 cm a 182 cm para adaptarse a diferentes capós

1000 lm de potencia

• Iluminación potente para una amplia cobertura

Batería recargable de 4400 mah

• Hasta 6 horas de autonomía

Cuerpo de aluminio resistente

• Diseño duradero y resistente a la corrosión

BRIO

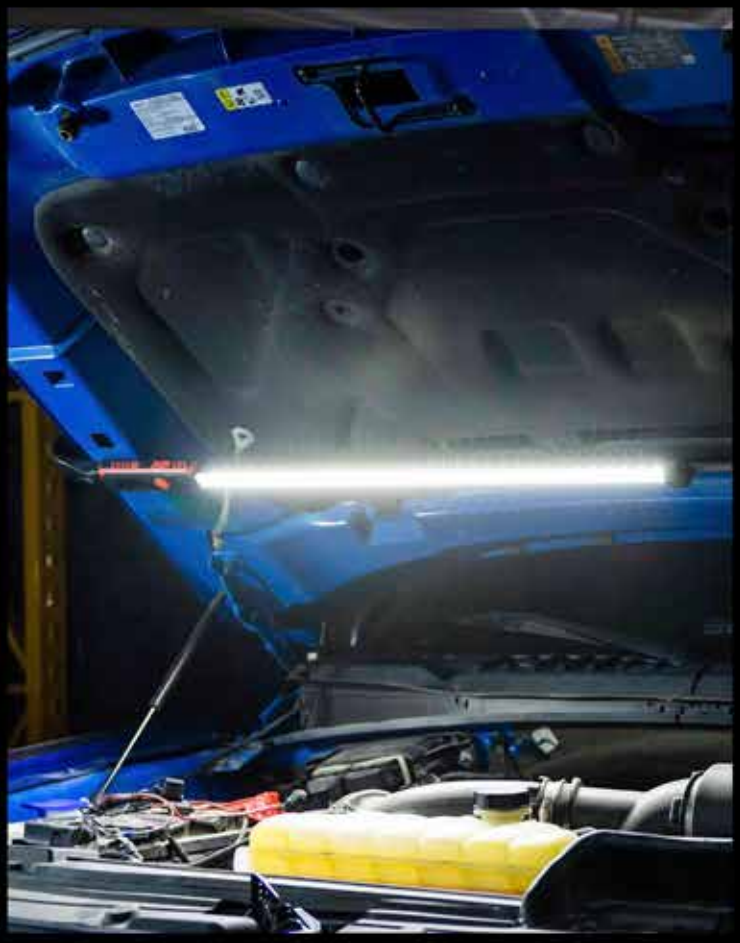

Protección IP65

- Resistente al agua y al polvo

Resistencia a impactos IK07

- Resistente al agua y al polvo

Resistencia a impactos IK07

- Mayor protección para trabajos exigentes

Gancho flexible

- Fácil ajuste y posicionamiento de la lámpara

Indicador de batería

- Control rápido del nivel de carga

Entrada de carga

- type-c



BRIO



el capó bajo control!

Lámpara led de capó extensible de aluminio recargable 1000 lm (0306-C2110)

BRIO

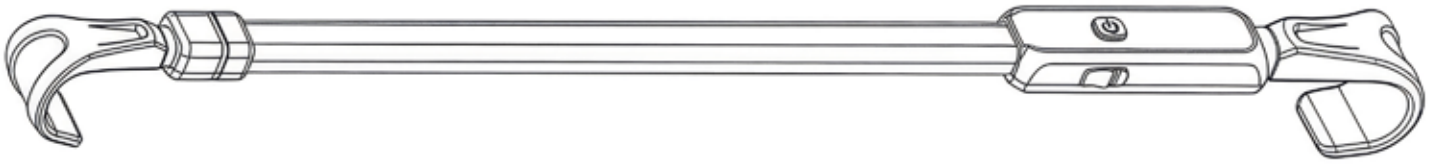

especificaciones técnicas

lúmenes (luz principal)	1000/500 lúmenes
dimensiones	1153 × 67 × 80 mm
cct	6000 K
tiempo de funcionamiento	3/6 horas
tiempo de carga	4,5 horas
batería	3,7 V 4400 mAh
IP	65
IK	07
peso neto	805 g
cable	tipo-c
código de barras	8681137639039

características

La lámpara LED de capó extensible de aluminio brio cuenta con un gancho flexible que proporciona un excelente ángulo de iluminación. Puede extenderse desde 1153 mm hasta 1820 mm, adaptándose a diferentes tamaños de capó. Su cuerpo de aluminio ofrece un aspecto robusto y una alta resistencia a la corrosión. El revestimiento mate en los extremos del gancho ayuda a proteger las superficies contra los arañazos. El indicador de batería muestra el nivel de carga restante. Cuenta con certificación IP65, que proporciona resistencia al agua y al polvo.

ANTES DE USAR, CONSULTE LA FICHA DE DATOS DE SEGURIDAD DEL PRODUCTO.

Esta información, aunque fiable, debe considerarse únicamente aproximada. No nos hacemos responsables del uso incorrecto del producto ni de la infracción de ninguna licencia. Antes de utilizarlo, el usuario debe verificar la idoneidad del producto para su uso específico.

Limpiador de manos con dispensador de bomba 1L (0102-HC1000P)

BRIO



El limpiador de manos Brio es un producto para la limpieza de las manos que facilita la eliminación de suciedad y residuos de aceite pesado, hollín, alquitrán, adhesivos y materiales similares, gracias a su fórmula perfumada. Su fórmula protectora y nutritiva proporciona una limpieza eficaz sin irritar las manos.

Fórmula hidratante y suavizante

• Este producto, adecuado para todo tipo de usuarios, desde trabajadores de la industria pesada hasta el uso doméstico, cuenta con una fórmula que hidrata y suaviza la piel.

Aprobado por laboratorio

• Producto cuya eficacia ha sido aprobada dermatológicamente por laboratorios de pruebas independientes en Europa.

No daña la piel

• Gracias a sus ingredientes especiales protectores y nutritivos, proporciona una limpieza eficaz sin dañar la piel.

BRIO



limpiador de manos con dispensador de bomba de 3 l — antes de usar



limpiador de manos con dispensador de bomba de 3 l — después de usarlo

BRIO

limpia, protege, suaviza!



Limpiador de manos con dispensador de bomba 1L (0102-HC1000P)

BRIO



especificaciones técnicas

código de barras	EAN: 8681137604181
cantidad	1000 ml
apariencia	Pasta de color naranja
fragancia	Aroma de naranja
pH	5,4 – 6

instrucciones de uso

frote las manos contaminadas con brio hand cleaner durante aproximadamente 30 segundos y enjuáguelas con agua.

ANTES DE USAR, CONSULTE LA FICHA DE DATOS DE SEGURIDAD DEL PRODUCTO.

Antes de usar: almacenar el producto en un lugar seco. No conservar a temperaturas inferiores a 5 °C ni superiores a 45 °C.
Después de usarlo, mantener el envase cerrado y conservar el producto en su envase original.
Después del primer uso: conservar en un lugar fresco y seco, alejado de fuentes de calor. Mantener fuera del alcance de los niños.

Limpiador de manos con dispensador de bomba 3L (0102-HC3000P)

BRIO



El limpiador de manos Brio es un producto para la limpieza de las manos que facilita la eliminación de suciedad y residuos de aceite pesado, hollín, alquitrán, adhesivos y materiales similares, gracias a su fórmula perfumada. Su fórmula protectora y nutritiva proporciona una limpieza eficaz sin irritar las manos.

Fórmula hidratante y suavizante

• Este producto, adecuado para todo tipo de usuarios, desde trabajadores de la industria pesada hasta el uso doméstico, cuenta con una fórmula que hidrata y suaviza la piel.

Aprobado por laboratorio

• Producto cuya eficacia ha sido aprobada dermatológicamente por laboratorios de pruebas independientes en Europa.

No daña la piel

• Gracias a sus ingredientes especiales protectores y nutritivos, proporciona una limpieza eficaz sin dañar la piel.

BRIO



limpiador de manos con dispensador de bomba de 3 l — antes de usar



limpiador de manos con dispensador de bomba de 3 l — después de usarlo

aceite, grasa, alquitrán... contra todo!

BRIO



Limpiador de manos con dispensador de bomba 3L (0102-HC3000P)

BRIO



especificaciones técnicas

código de barras	EAN: 8681137604181
cantidad	3000 ml
apariencia	Pasta de color naranja
fragancia	Aroma de naranja
pH	5,4 – 6

instrucciones de uso

frote las manos contaminadas con brio hand cleaner durante aproximadamente 30 segundos y enjuáguelas con agua.

ANTES DE USAR, CONSULTE LA FICHA DE DATOS DE SEGURIDAD DEL PRODUCTO.

Antes de usar: almacenar el producto en un lugar seco. No conservar a temperaturas inferiores a 5 °C ni superiores a 45 °C.
Después de usarlo, mantener el envase cerrado y conservar el producto en su envase original.
Después del primer uso: conservar en un lugar fresco y seco, alejado de fuentes de calor. Mantener fuera del alcance de los niños.

BRIO