Lámpara led de mano a batería superlux 500 Lm (0306-Z3601)

BRIO



Amplio ángulo de iluminación

• Diseño giratorio de 180° que permite dirigir la luz y cubrir un área más amplia.

agarre ergonómico y antideslizante

• su diseño cómodo y superficie antideslizante proporcionan un agarre seguro durante el uso.

Potente base magnética

• El potente imán situado en la parte inferior permite utilizar la lámpara con las manos libres.

150 lúmenes

• Luz LED de alta eficiencia con una potencia de 150 lúmenes.

Carcasa exterior resistente al aceite, la corrosión y los impactos

• Gran protección y agarre cómodo.

IP54

500 lúmenes

• Gran protección y agarre cómodo.
• Modo de doble luz ajustable.

IK07

Base magnética giratoria

• Pie magnético giratorio que permite utilizar la lámpara en diferentes ángulos.

imán potente



BRIO



Protección IP54

• La protección IP54 evita que la lámpara resulte dañada por el agua, protegiéndola contra salpicaduras y una breve exposición al agua.

A tu lado en entornos exigentes

• El brazo magnético giratorio permite fijarla a superficies metálicas desde el ángulo que necesites.

Agarre ergonómico

Su diseño compacto y ergonómico se adapta cómodamente a la mano.






BRIO
brilla
donde
importa!
BRIO

Lámpara led de mano a batería superlux 500 Lm (0306-Z3601)

BRIO

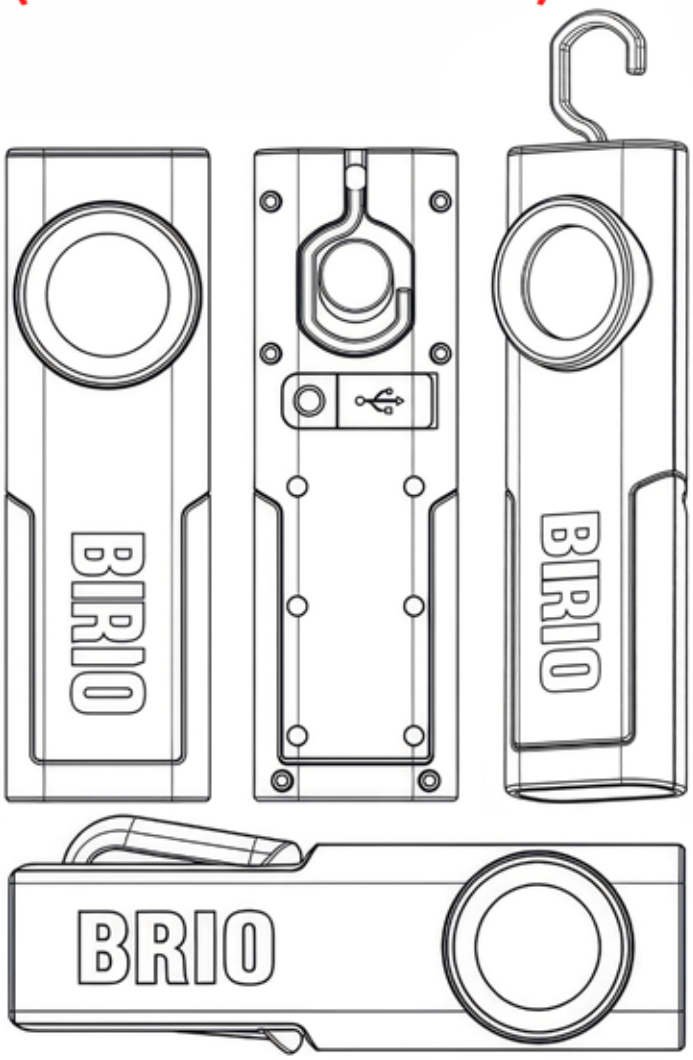

especificaciones técnicas

lúmenes (luz principal)	500–250 lúmenes
lúmenes (luz focal)	150 lm120°
dimensiones	170 × 50 × 25 mm
cct	6000 K
tiempo de funcionamiento	Aproximadamente 3 horas
tiempo de carga	Aproximadamente 1 hora
batería	3,7 V / 2200 mAh
ip	54
ik	07
peso neto	182 g
cable	USB-C
código de barras	8681137637219

características

› Luz LED de alta eficiencia con una potencia de 150 lúmenes
› Diseño ultradelgado con 500 lúmenes para inspecciones en zonas profundas
› Diseño giratorio de 180° para proporcionar iluminación desde múltiples ángulos
› Potente imán en la parte inferior para un uso manos libres

ANTES DE USAR, CONSULTE LA FICHA DE DATOS DE SEGURIDAD DEL PRODUCTO.

Esta información, aunque fiable, debe considerarse únicamente aproximada. No nos hacemos responsables del uso incorrecto del producto ni de la infracción de ninguna licencia. Antes de utilizarlo, el usuario debe verificar la idoneidad del producto para su uso específico.