


CÓDIGO: **44006** CLAVE: **ME-8B**

# Ménsula de acero blanca 6 x 8", FIERO

- Fabricada en acero
- Fácil instalación
- Útil para emplearse como soporte de repisas o cubiertas







## Certificaciones y garantías

- Garantizado contra defectos de fabricación o mano de obra. La garantía se puede hacer válida con cualquier distribuidor de TRUPER

## Especificaciones

| | |
|---|---|
| **Medida** | 6" x 8" |
| **Carga de trabajo calculada por par** | 30 kg |
| **Espesor** | 0.8 mm |
| **Puntos de sujeción** | 6 |
| **Empaque individual** | Etiqueta |
| **Inner** | 24 |
| **Master** | 144 |
| **Pallet** | 8640 |

## Datos de Empaque (Medidas y pesos aproximados)

| | |
|---|---|
| **Empaque Individual** | **Medidas:** Alto: 14.7 cm (1 3/4") Ancho: 3.8 cm (1 1/2") Largo: 20 cm (7 3/4") **Peso:** 0.06 kg (0.13 lb) |
| **Inner** | **Medidas:** Alto: 4.8 cm (2") Ancho: 20.6 cm (8") Largo: 27 cm (10 3/4") **Peso:** 1.52 kg (3.35 lb) |
| **Master** | **Medidas:** Alto: 30.8 cm (12 1/4") Ancho: 22.5 cm (8 3/4") Largo: 28.3 cm (11 1/4") **Peso:** 9.46 kg (20.86 lb) |

© 2025 TRUPER, S.A. DE C.V. TODOS LOS DERECHOS RESERVADOS.
**Los productos ilustrados y la información pueden cambiar sin previo aviso, como resultado de nuestros procesos de mejora continua.**
Prohibida su reproducción o divulgación total o parcial así como su uso o aprovechamiento sin autorización escrita de Truper, S.A. de C.V.

## País de Origen

**Fabricado en China bajo las estrictas especificaciones de GRUPO TRUPER**

## Imágenes complementarias

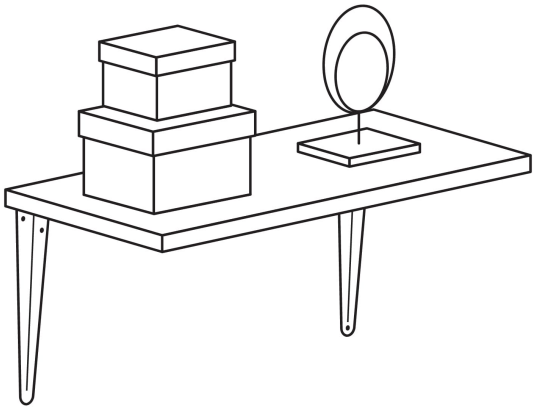




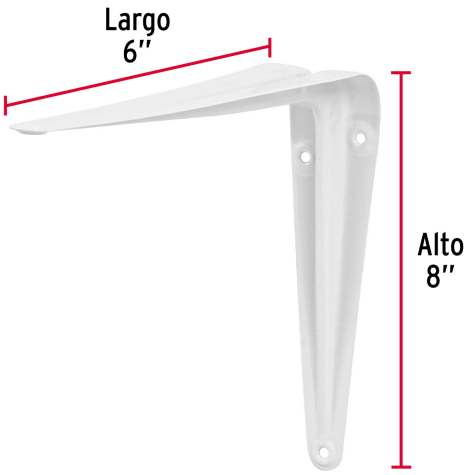


**EMPAQUE INNER**

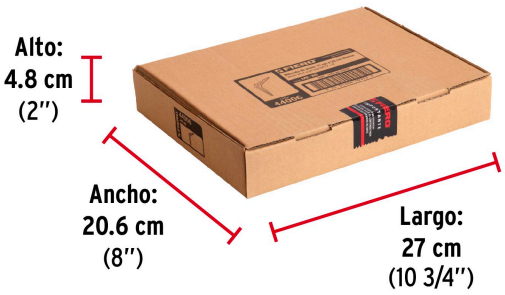


**Contiene:** 24 piezas

**Peso: 1.52 kg** (3.35 lb)

© 2025 TRUPER, S.A. DE C.V. TODOS LOS DERECHOS RESERVADOS.
**Los productos ilustrados y la información pueden cambiar sin previo aviso, como resultado de nuestros procesos de mejora continua.**
Prohibida su reproducción o divulgación total o parcial así como su uso o aprovechamiento sin autorización escrita de Truper, S.A. de C.V.

## Imágenes complementarias




**Contiene:** 6 inner (144 piezas)

**Peso: 9.46 kg** (20.86 lb)

© 2025 TRUPER, S.A. DE C.V. TODOS LOS DERECHOS RESERVADOS.
**Los productos ilustrados y la información pueden cambiar sin previo aviso, como resultado de nuestros procesos de mejora continua.**
Prohibida su reproducción o divulgación total o parcial así como su uso o aprovechamiento sin autorización escrita de Truper, S.A. de C.V.