

3 ANOS GARANTIA

IP44

EXTRATOR

WC

EXTRACTOR WC - WC EXTRACTOR

PT) Descrição do produto

O extrator de WC apresenta uma capacidade de extração máxima de 180 m³/h para oferecer os melhores resultados na eliminação de humidade ou odores. Exibe um nível de ruído de <28 dB. Destaca-se ainda pela luz piloto de funcionamento.

ES) Descripción del producto

El extractor de WC tiene una capacidad máxima de extracción de 180 m³/h para ofrecer los mejores resultados en la eliminación de humedad u olores. Tiene un nivel de ruido <28 dB. También se caracteriza por su piloto luminoso.

EN) Product description

The toilet extractor has a maximum extraction capacity of 180 m³/h to offer the best results in eliminating humidity or odors. It has a noise level of <28 dB. It also features a pilot light for operation.



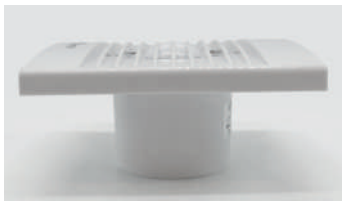



Características Gerais - Características generales - General Features

Temperatura de Trabalho - Temperatura de funcionamiento - Working Temperature
-20 ~ +45°C

Frequência - Frecuencia - Frequency
50 Hz

Entrada - Entrada - Input
220-240V

Potência - Potencia - Power
15W

Intensidade de Som - Intensidad sonora - Sound Intensity
<28dB

Extração Máx. - Extracción Máx. - Max. Extraction
180 m³/h

Material
PC

Acabamento - Acabado - Finishing
Branco - Blanco - White

IP
44

Desenho Técnico - Dibujo Técnico - Technical Drawing

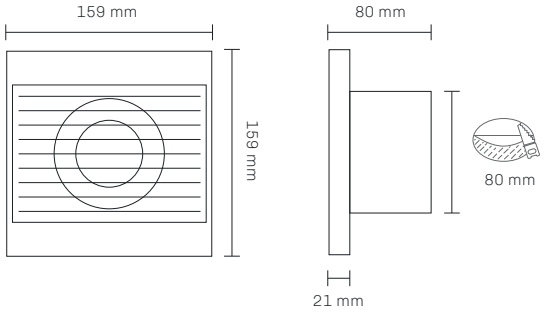

SKU

25048