Desmontadora de Neumáticos con Brazo Auxiliar - Para Perfil Bajo

SKU: O-**TC200**

MARCA: JARAY

DESCRIPCIÓN

La desmontadora O-TC200 está diseñada para facilitar el trabajo en talleres mecánicos y centros de vulcanización que requieren un equipo robusto, eficiente y apto para uso intensivo. Incorpora brazo auxiliar, lo que permite trabajar de forma más rápida y segura con neumáticos de perfil bajo o runflat, mejorando la comodidad y el rendimiento en cada operación.

Características destacadas:

Incluye brazo auxiliar para mayor comodidad y eficiencia.

Ideal para neumáticos de perfil bajo o runflat.

Construcción robusta para uso intensivo.

Operación mediante pedales para un trabajo práctico y seguro.

Excelente alternativa para talleres mecánicos y vulcanizaciones.

FICHA TÉCNICA

MODELO	O-TC200
APERTURA EXTERNA DE GARRAS	10" – 22"
APERTURA INTERNA DE GARRAS	12" – 24"
ANCHO MÁXIMO DE RUEDA	45 CM
DIAMETRO MÁXIMO DE RUEDA	104 CM
PRESIÓN DE AIRE	8 – 10 BAR
POTENCIA DEL MOTOR	1.1 kW
VOLTAJE	220 V
CONTROL DE VELOCIDAD	Mediante Pedales
MEDIDAS EN OPERACIÓN	110 x 90 x 194 CM
APLICACIONES RECOMENDADAS	Recomendada para talleres mecánicos, vulcanizaciones y centros de servicio automotriz que necesiten una

Desmontadora de Neumáticos con Brazo Auxiliar - Para Perfil Bajo

SKU: O-**TC200**

MARCA: JARAY

	desmontadora confiable para trabajos frecuentes con neumáticos convencionales, de perfil bajo o runflat.
GARANTIA	El producto cuenta con 6 meses de garantía por fallas de fabricación. No cubre daños ocasionados por mal uso o instalación inapropiada.

EMBALAJE					
CANTIDAD DE CAJAS	**1**				
LARGO	**102 CM**	**ANCHO**	**90 CM**	**ALTO**	**85 CM**
PESO	**250 kg**				
OBS	**Embalaje en madera**				
Certificación: CE (Conformidad Europea)					

Contacto: +56 9 5476 6129 web: http://orange-spa.cl correo: ventas@orange-spa.cl

Instagram: orange_spa_maquinaria

Desmontadora de Neumáticos con Brazo Auxiliar - Para Perfil Bajo

SKU: O-**TC200**

MARCA: JARAY

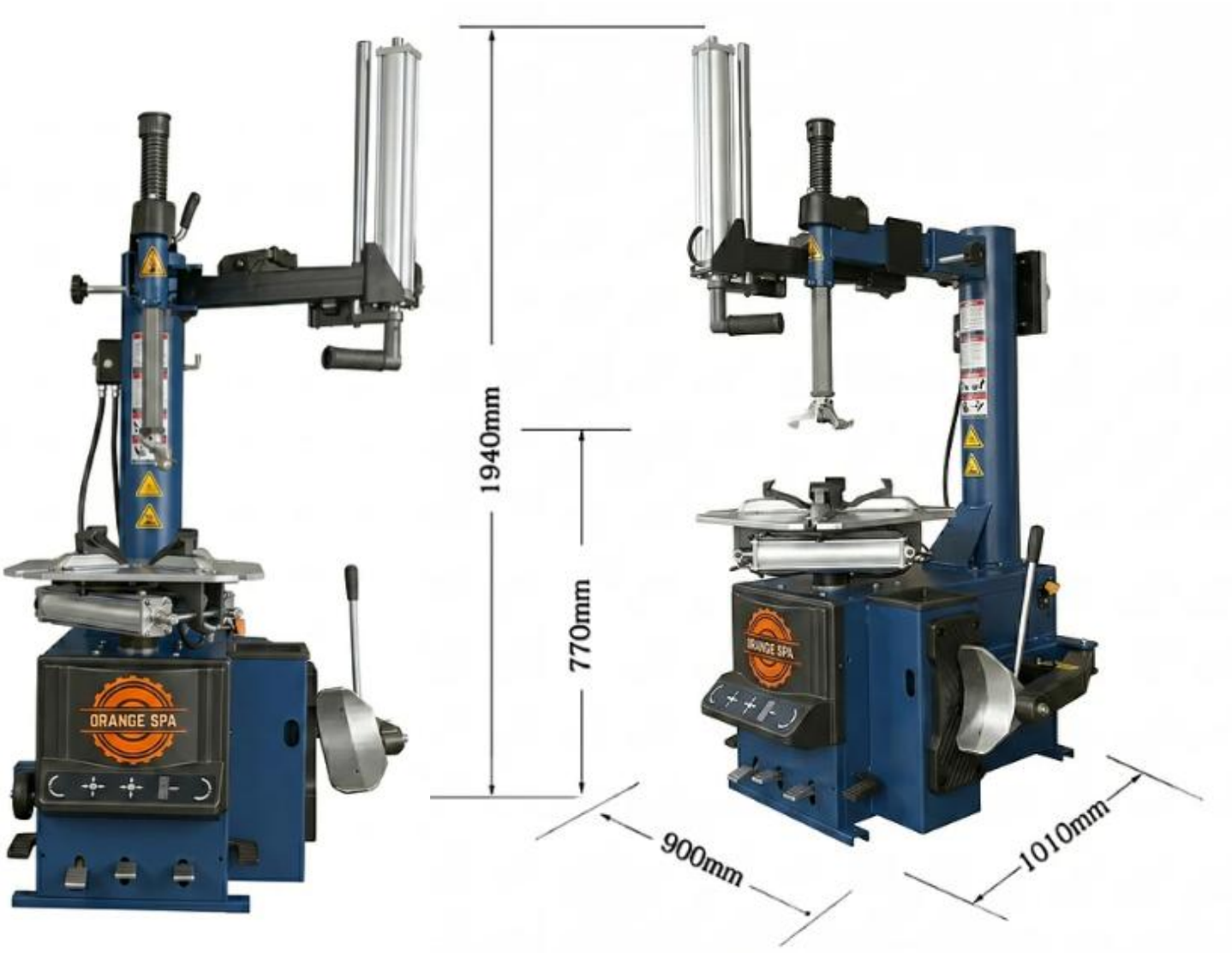

Contacto: +56 9 5476 6129 web: http://orange-spa.cl correo: ventas@orange-spa.cl

Instagram: orange_spa_maquinaria

Desmontadora de Neumáticos con Brazo Auxiliar - Para Perfil Bajo

SKU: O-**TC200**

MARCA: JARAY



Contacto: +56 9 5476 6129 web: http://orange-spa.cl correo: ventas@orange-spa.cl

Instagram: orange_spa_maquinaria

Desmontadora de Neumáticos con Brazo Auxiliar - Para Perfil Bajo

SKU: O-**TC200**

MARCA: JARAY

IMÁGENES EN EMBALAJE



Contacto: +56 9 5476 6129 web: http://orange-spa.cl correo: ventas@orange-spa.cl

Instagram: orange_spa_maquinaria

Desmontadora de Neumáticos con Brazo Auxiliar - Para Perfil Bajo

SKU: O-**TC200**

MARCA: JARAY



Contacto: +56 9 5476 6129 web: http://orange-spa.cl correo: ventas@orange-spa.cl

Instagram: orange_spa_maquinaria