HOMCOM

INaja007_UK_ES

A70-065V00

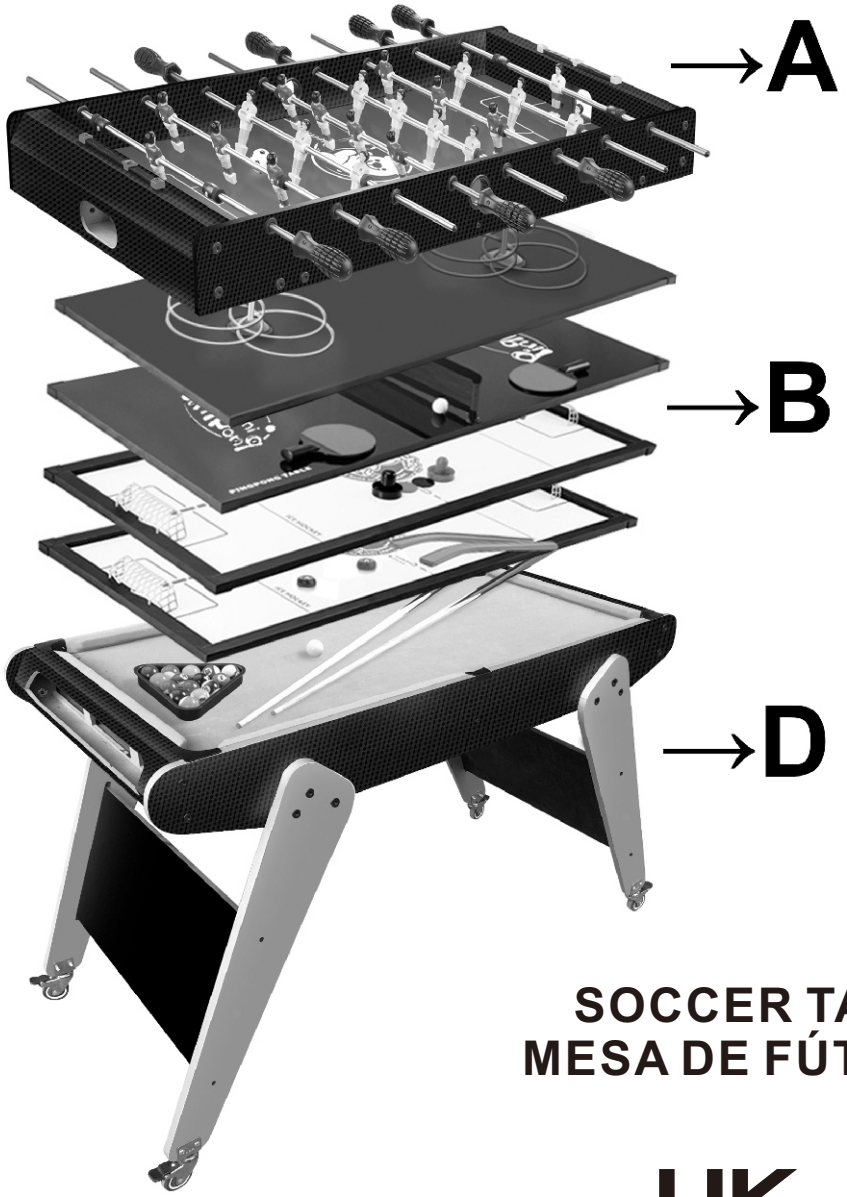

SOCCER TABLE
MESA DE FÚTBOLIN

UK CA CE

*** Suitable for children of 7⁺ years old.**
*** Adecuado para los niños de 7⁺ años.**

IMPORTANT, RETAIN FOR FUTURE REFERENCE: READ CAREFULLY.
IMPORTANTE, LEA DETENIDAMENTE Y GUARDE PARA FUTURAS REFERENCIAS.

ASSEMBLY INSTRUCTION

CAUTIONS!

Must assure the product is completely correctly assembled according to the instruction before using.
(Assembly tools are inclusive in the box.)
The process of assembly must be done by adult or under direction by adult.

RIP THE PROTECT FILM OF THE PRODUCT FACES BEFORE INSTALL.

WARNING:

1.**CHOKING HAZARD—Small parts.** Not for children under 3 years.
2.Only allowed for adults to install, keep children away.
3. To be used under the direct supervision of an adult.
4. Keep away from fire! Keep away from water!

MAINTENANCE & CARE

A. Keep all instructions and parts relating to this product for future reference.
B. If any problem occurred, please sent it to qualified maintainer.
C. Clean it with a clean damp cloth.

¡PRECAUCIONES!

Antes de utilizar este futbolín, debe asegurarse de que esté completamente y correctamente instalado de acuerdo con las instrucciones.
(Las herramientas de montaje están incluidas en la caja).
El montaje debe ser realizado por un adulto o bajo la supervisión de los adultos.

RETIRE LA PELÍCULA PROTECTORA DE LAS SUPERFICIES DEL FUTBOLÍN ANTES DE INSTALARLO.

ADVERTENCIA:

1. **PELIGRO DE ASFIXIA: Incluidas piezas pequeñas.** No es adecuado para los niños menores de 3 años.
2.La instalación sólo se puede realizar por los adultos, mantenga a los niños alejados al instalar el producto.
3. El producto debe ser utilizado bajo la supervisión directa de un adulto.
4. ¡Mantenga el producto alejado del fuego y del agua!

MANTENIMIENTO Y CUIDADO

A. Guarde todas las instrucciones y piezas relativas juntas con este producto para las referencias futuras.
B. Si tiene algún problema, envíe el producto a un profesional de mantenimiento cualificado.
C. Limpie el juguete con un paño húmedo y limpio.

PARTS

A1 x 2

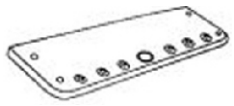

A2 x 2

A3 x 1

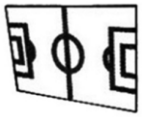

A4 x 2

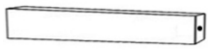

A5 x 8

A6 x 2

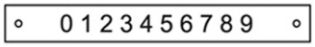

A7 x 2

A8 x 4

A9 x 2

A10 x 1

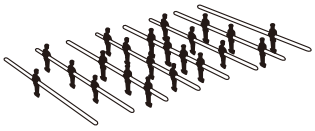

B1 x 1

B2 x 1

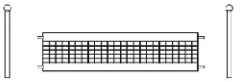

B3 x 2

B4 x 2

B5 x 2

B6 x 2

C5 x 2

C6 x 4

D1 x 1

D2 x 4

D3 x 2

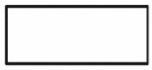

D4 x 2

D5 x 1

D6 x 1

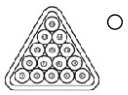

D7 x 1

D8 x 4

HARDWARE

E1 x 1

E2 x20 +1(spare)

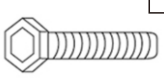

E3 x 8 +1(spare)

M3.5*30

E4 x 8 +1(spare)

M3*12

E5 x 8

E6 x 1

E7 x 4

E8 x 8

E9 x 4

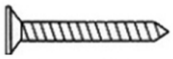

M4*40

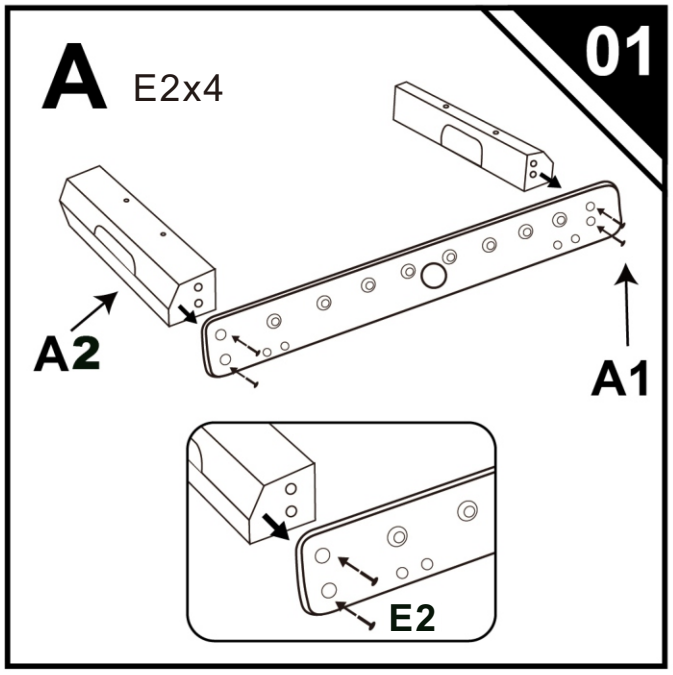
01
A
E2x4
A2
A1
E2

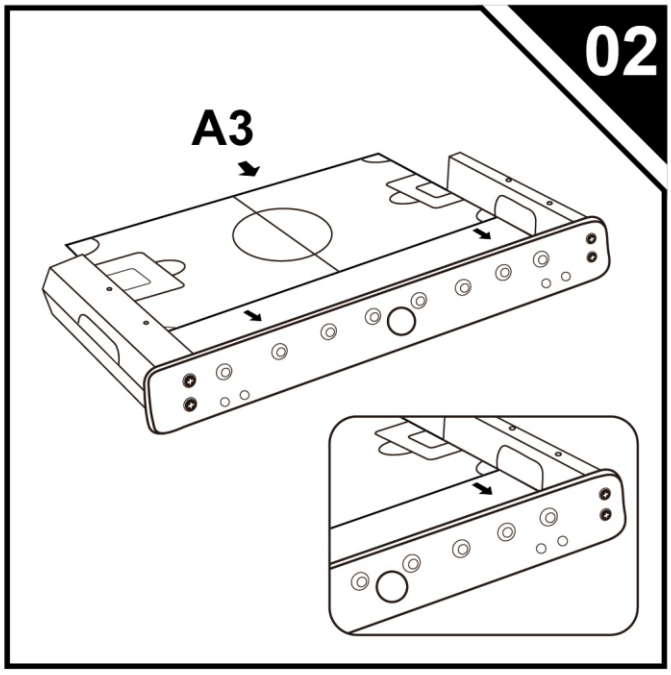
02
A3

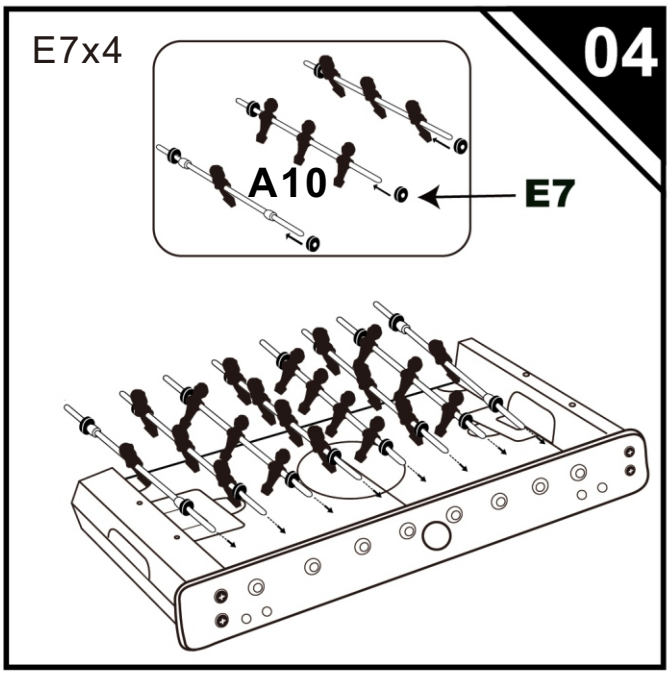
04
E7x4
A10
E7

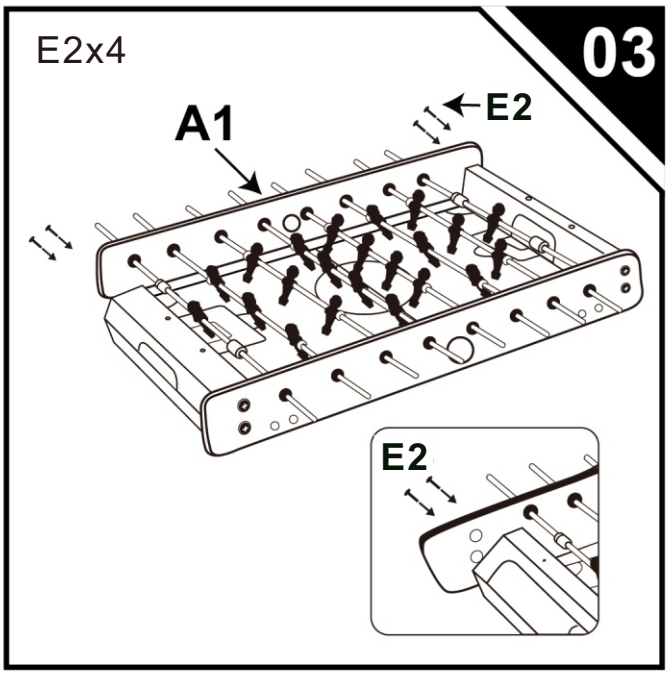
03
E2x4
A1
E2
E2

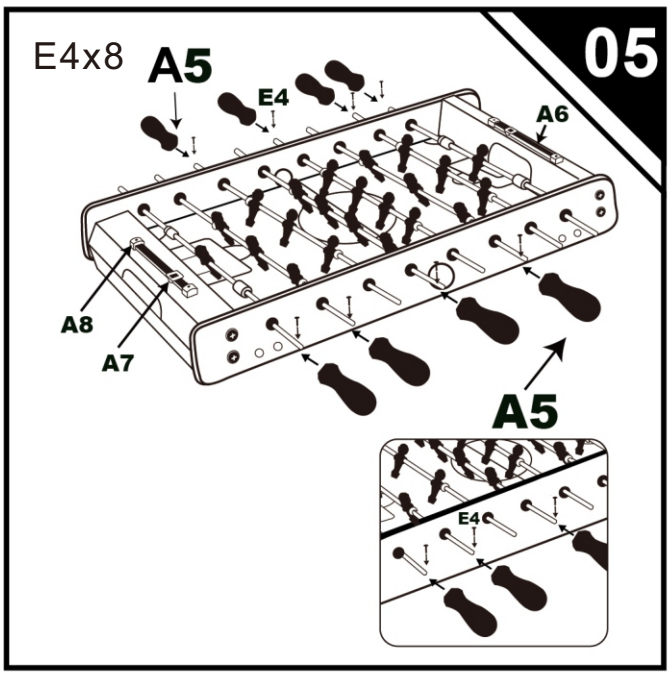
05
E4x8
A5
E4
A6
A8
A7
A5
E4

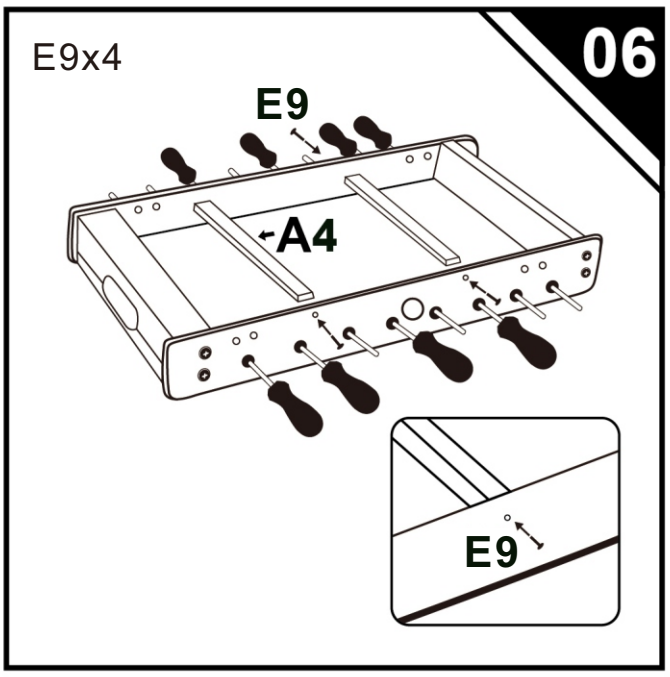
06
E9x4
E9
A4
E9

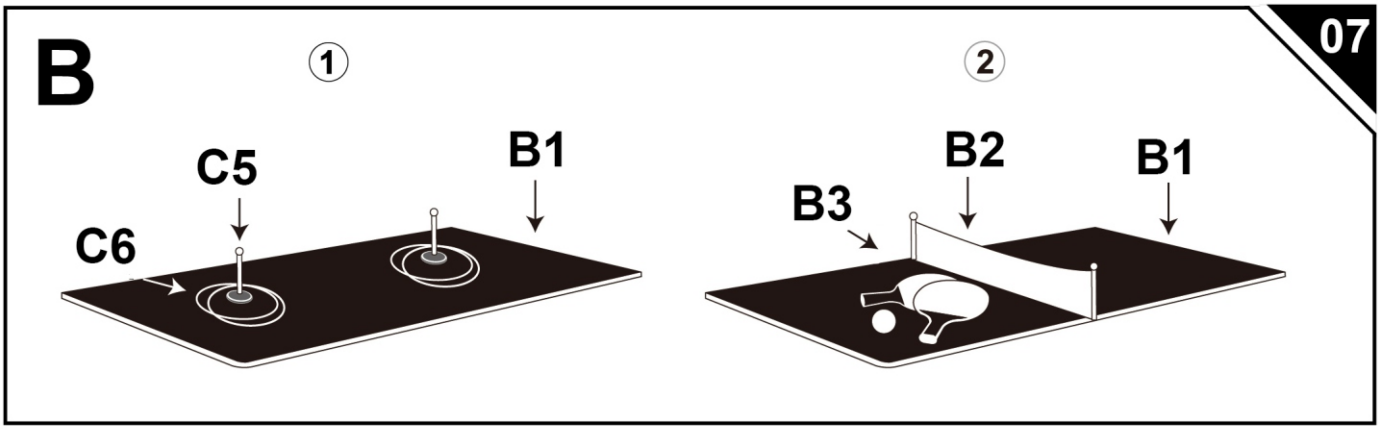
B
07
1
2
C5
B1
C6
B2
B1
B3

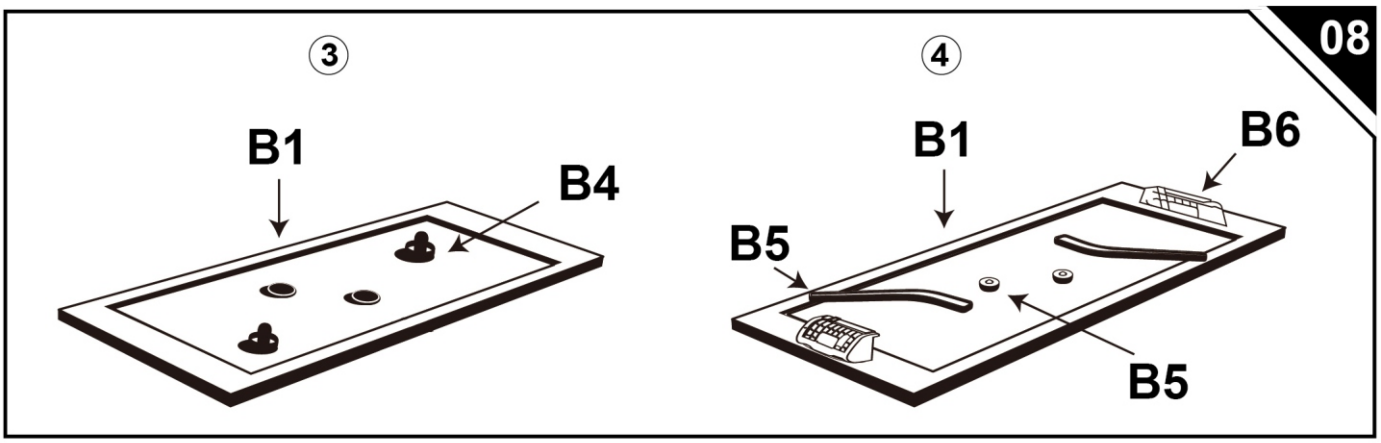
08
3
4
B1
B4
B1
B6
B5
B5

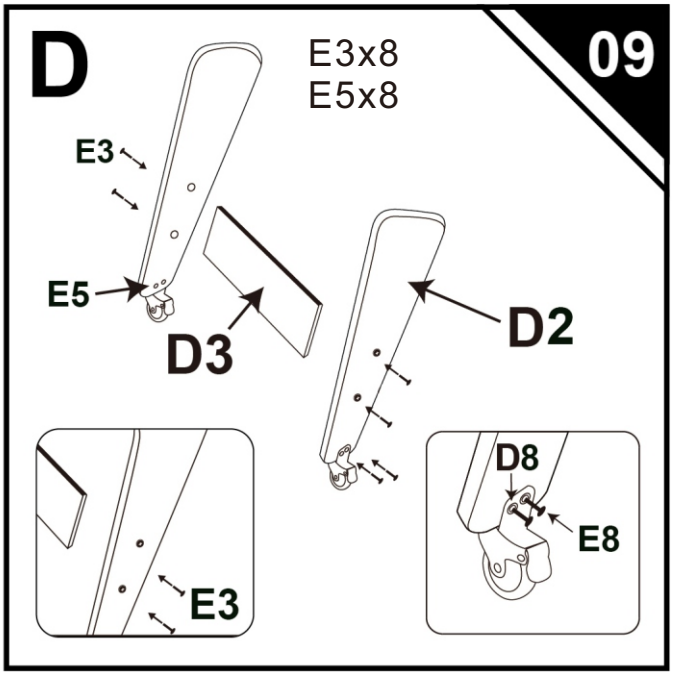
D
09
E3x8
E5x8
E3
E5
D3
D2
D8
E8
E3

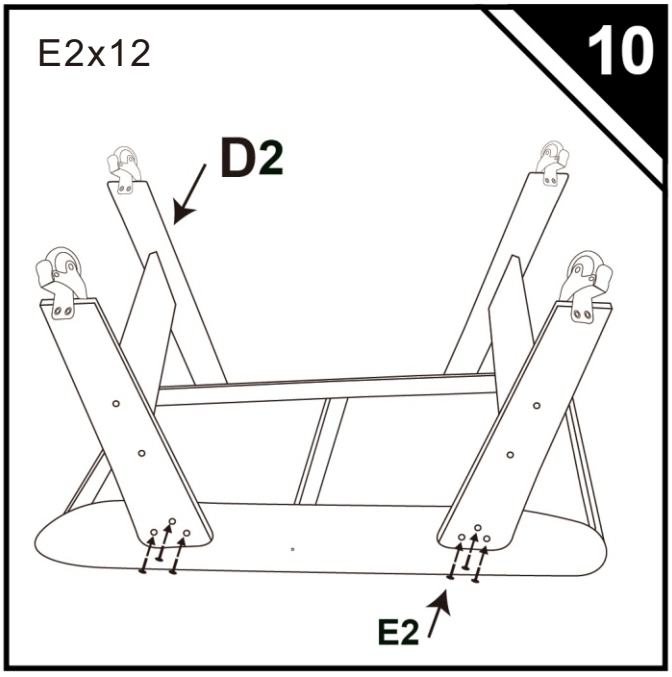
E2x12
10
D2
E2

Aosom