SEGWAY

NAVIMOW

Serie X3 de Segway Navimow

Manual de usuario

250212-A

Tabla de contenido

1. Resumen 3
    1.1. Introducción 3
    1.2 Cómo funciona el EFLS 3.0 4
    1.3 Advertencias de seguridad 5
    1.4 Símbolos y etiquetas 7
    1.5 ¿Qué hay en la caja? 8
    1.6 Piezas y funciones 9
    1.7 Especificaciones 13
    1.8 Accesorios (vendidos por separado) 15
2. Instalación y mapeo 19
    2.1 Antes de comenzar 19
    2.2 Active el cortacésped 20
    2.3 Buscar ubicaciones 21
    2.4 Instalación de la antena GNSS y la estación de carga 23
    2.5 Actualizar al firmware más reciente 25
    2.6 Trazar el área de trabajo 26
3. Uso diario 30
    3.1 Cortar 30
    3.2 Aplicación de Navimow 32
    3.3 Ajustes del cortacésped 34
    3.4 Características de seguridad 35
    3.5 Funciones avanzadas 36
    3.6 Ajustes de la aplicación 37
4. Mantenimiento 38
    4.1. Limpieza 38
    4.2. Sustitución de las cuchillas 39
    4.3 Mantenimiento de piezas clave 39
    4.4. Transporte 40
    4.5. Batería 40
    4.6. Fuente de alimentación 41
    4.7. Almacenamiento 41
    4.8 Reciclaje y eliminación del producto 42
5. Preguntas frecuentes y Solución de problemas 42
6. Información importante 43
    6.1 Europa 43
    6.2 América del Norte 51
7. Contacte con nosotros 57

Traducción de las instrucciones originales

Bienvenido

¡Gracias por elegir la Serie X3 de Navimow!

Presentamos la serie X3 de Segway Navimow: los últimos robots cortacésped sin cables. La Serie X3 de Segway Navimow alcanza un nivel de eficiencia dos veces más rápido que el promedio del sector, convirtiéndose en la solución definitiva para manejar céspedes más grandes. Las innovadoras actualizaciones de las cuchillas y la velocidad de corte acelerada ofrecen un rendimiento incomparable, brindándole un césped impecable con cada uso.

1. Resumen

1.1. Introducción

Serie X3 de Segway Navimow

Segway Navimow fue pionero en robots cortacésped para hogar sin cables delimitadores, lanzando la Serie H de Navimow como su producto de primera generación en 2022. Ahora, Segway presenta la serie X3 de Navimow, una nueva línea de robots cortacésped diseñados para extensiones de césped más grandes. Los modelos X3 pueden cubrir extensiones de césped de entre 1500 m^2 y 10 000 m^2 (de 0,5 a 2,5 acres para EE. UU. y Canadá). Esto hace que la Serie X3 sea la solución óptima para un mantenimiento del césped sin esfuerzo.

Navimow utiliza un sistema avanzado de corte robótico que utiliza una frontera virtual, eliminando la necesidad de un engorroso cableado perimetral. Fácil de operar y manejar, la Serie X3 de Segway Navimow le permite ganar tiempo para otras actividades más placenteras mientras garantiza un césped siempre impecable.

El sistema Navimow incluye un robot cortacésped, una estación de carga, una antena con Sistema Global de Navegación por Satélite (Global Navigation Satellite System, GNSS) y una aplicación específica. El robot cortacésped y la antena GNSS reciben las señales de posicionamiento de los satélites de manera simultánea para localizar el cortacésped y definir el área de trabajo. La estación de carga recarga la batería del cortacésped. La aplicación facilita el control remoto del cortacésped y permite realizar un seguimiento de su estado en tiempo real.

Cortacésped

El robot cortacésped funciona con una batería recargable de iones de litio. Con la aplicación de Navimow de su teléfono, puede definir las fronteras de un área de trabajo. El cortacésped cortará automáticamente el césped dentro de dichas fronteras. El algoritmo calcula las rutas de cortado en función de la forma del área de trabajo para lograr la mayor eficacia de corte. Si la batería se agota antes de terminar una tarea de cortado, volverá automáticamente a la estación de carga para recargarse.

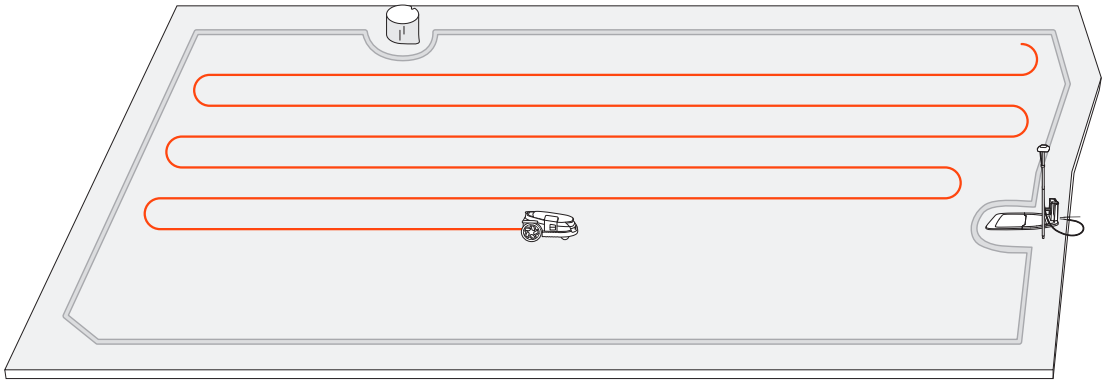

Aplicación de Navimow

La aplicación de Navimow es una parte importante del sistema Navimow. Puede seguir la guía interactiva que se muestra a través de la aplicación para completar la instalación del sistema y configurar el área de trabajo. También puede utilizar la aplicación para ajustar la configuración del cortacésped, personalizar el área de trabajo, ver el estado de trabajo del cortacésped, controlarlo de forma remota, etc. Además, puede obtener el contenido oficial de ayuda y asistencia técnica más reciente y completo desde la aplicación.

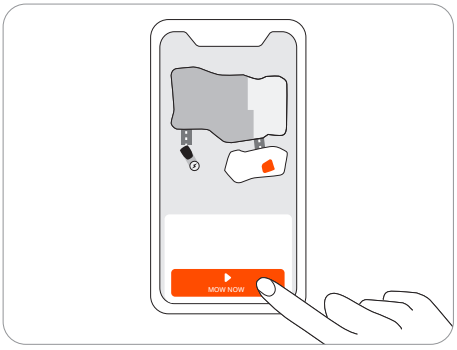

1.2 Cómo funciona el EFLS 3.0

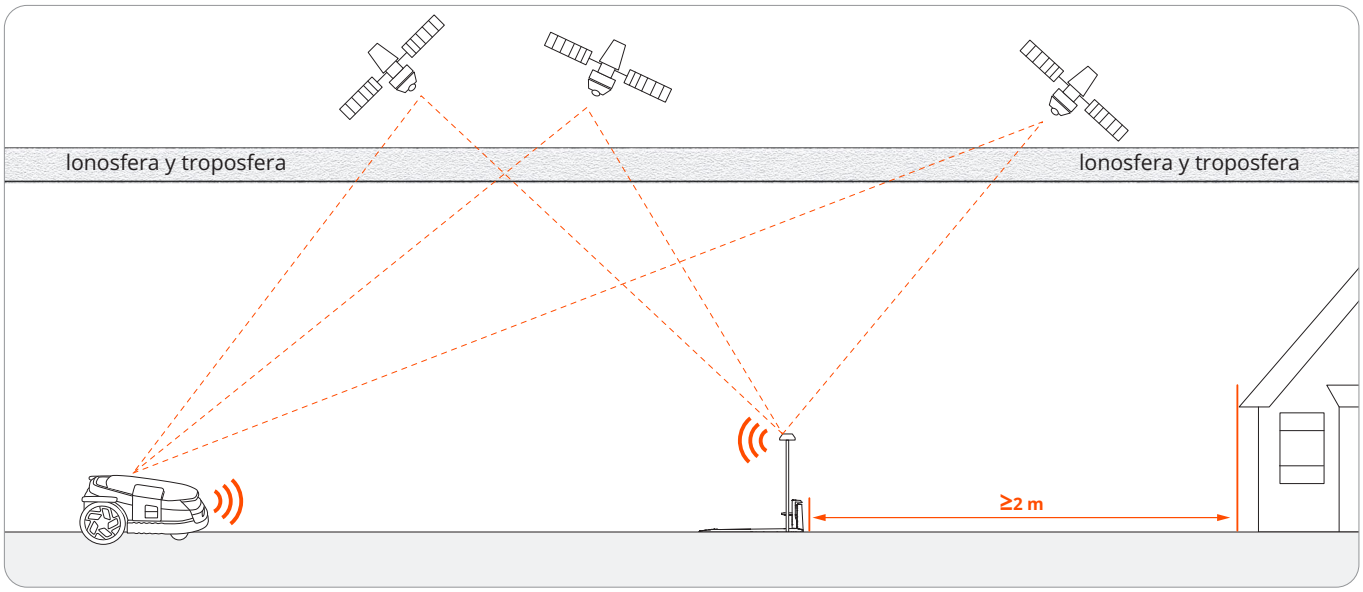

EFLS (Exact Fusion Location System) es un sistema de posicionamiento avanzado que integra múltiples sensores para ofrecer una navegación precisa para robots cortacésped. Desarrollado para abordar los problemas urgentes de baja eficiencia de corte y configuración compleja en el cuidado automatizado del césped, EFLS permite que los robots cortacésped inalámbricos operen dentro de fronteras virtuales con una precisión excepcional. Al reemplazar los cables delimitadores tradicionales por el mapeo virtual, la tecnología EFLS ahorra tiempo y mejora significativamente la eficiencia de corte, sentando las bases para un corte de césped de precisión. Posicionado a la vanguardia de las soluciones de automatización y cuidado inteligente del césped, EFLS redefine la eficiencia y la comodidad para el usuario para propietarios de viviendas, jardineros comerciales y administradores de instalaciones por igual.

EFLS 3.0, tal como se implementó en la serie X3 de Navimow, mejora aún más el corte de césped de precisión al incorporar la cámara izquierda y derecha VSLAM en el VSLAM monocular existente de EFLS 3.0, ampliando el campo de visión (FOV) a unos impresionantes 300 grados para una fiabilidad incomparable. EFLS 3.0, una solución pionera en el cuidado automatizado del césped, es el primer sistema del sector que integra VSLAM y odometría visual-inercial (VIO) con antenas RTK duales. Su configuración única, optimizada para áreas grandes y complejas, posiciona a EFLS como líder del sector y creador de tendencias, allanando el camino para futuros avances en robots cortacésped.

Combinado con la tecnología VIO perfeccionada, EFLS 3.0 mejora la precisión posicional para una navegación fluida en entornos desafiantes. Las antenas RTK duales proporcionan una cobertura y precisión superiores, lo que permite un funcionamiento robusto en céspedes extensos y complejos. Con una configuración de triple cámara, EFLS 3.0 duplica la cobertura visual del sistema, lo que permite a los cortacéspedes navegar con confianza por áreas difíciles, como pasajes estrechos o muros de baja textura. Las antenas duales RTK optimizan aún más la recepción de la señal de satélite, mientras que un algoritmo inteligente ajusta dinámicamente los datos primarios y secundarios de la estación base, lo que garantiza una sólida estabilidad del posicionamiento basado en RTK en jardines extensos y segmentados.

Con cada iteración, la tecnología EFLS se acerca más a realizar una visión de cuidado del césped totalmente automatizado y de alta precisión que es accesible, eficiente y adaptable. La tecnología EFLS redefine el cuidado automatizado del césped a través de la precisión, la innovación y la funcionalidad sólida, dando forma a un futuro en el que la gestión inteligente del césped se convierte en estándar en los ámbitos residencial, comercial y público. El futuro del cuidado del césped ha llegado y EFLS está a la vanguardia.

1.3 Advertencias de seguridad

IMPORTANTE
LEA ATENTAMENTE ANTES DE USAR
CONSERVAR PARA FUTURAS CONSULTAS

1) Asegúrese de instalar y operar el Navimow (conocido como el cortacésped en el manual) y la estación de carga de acuerdo con las instrucciones. Visite el sitio navimow.segway.com para obtener el manual del usuario completo y otros materiales del usuario.
2) El cortacésped es solo para uso del consumidor. El uso del cortacésped para fines distintos a la siega puede provocar lesiones graves. Para evitar riesgos de lesiones, lea y entienda todas las advertencias y precauciones. Tenga en cuenta que, siguiendo las instrucciones y advertencias de este manual, podrá reducir los riesgos pero no eliminarlos totalmente. El operador o usuario será responsable de los accidentes o peligros que ocurran a otras personas en su propiedad.
3) Aunque Navimow cuenta con muchos sensores de seguridad incorporados, los riesgos de seguridad aún existen. Programe la siega para un momento en el que no haya personas o mascotas en el césped. Informe a los vecinos sobre los riesgos de accidentes o peligros. Cuando use el cortacésped en un césped público, o cuando su jardín esté abierto a su vecino o a la calle, proteja o cerque el césped, o coloque una señal de advertencia alrededor de la zona de trabajo que diga: ¡ADVERTENCIA! ¡Cortacésped automático! ¡Manténgase alejado de la máquina! ¡Supervise a los niños!
4) NO modifique el cortacésped usted mismo. Las modificaciones podrían interferir en el funcionamiento del cortacésped y provocar lesiones o daños graves, y esto podría invalidar la Garantía limitada. Utilice únicamente piezas y accesorios aprobados por Navimow.
5) El fabricante recomienda que la edad del usuario esté comprendida entre 18 y 70 años. Asegúrese de obtener la capacitación necesaria antes de poner la máquina en funcionamiento.

⚠ ADVERTENCIA

Nunca permita que los niños, personas con capacidades físicas, sensoriales o mentales reducidas, personas con falta de experiencia y conocimiento o personas que no estén familiarizadas con estas instrucciones usen la máquina. Las normativas locales podrían limitar la edad del operador.

Antes de segar:

- Compruebe periódicamente que todas las partes del cortacésped funcionan con normalidad.
- Para obtener los mejores resultados de siega, se recomienda cortar el césped en un clima seco. Cuando se corta el césped bajo la lluvia, los recortes de césped pueden atascarse en la parte inferior del cortacésped, haciendo que el cortacésped patine. NO siegue con mal tiempo, como lluvias intensas, tormentas eléctricas o nieve.
- Inspeccione periódicamente el área donde se va a usar el cortacésped y retire todas las piedras, palos, alambres, juguetes y otros objetos extraños. La Garantía limitada no cubre los daños causados por objetos dejados en el césped.
- Para evitar posibles daños, mantenga el cortacésped en funcionamiento a una distancia mínima de 1 m (3 pies) de distancia de los cabezales de los aspersores. El cortacésped y los aspersores NO deben funcionar simultáneamente. Ajuste el programa de corte para que funcione en un momento diferente al de los aspersores.
- NUNCA permita que los niños toquen la unidad de fuente de alimentación, la estación de carga, las cuchillas, el compartimento de las baterías o cualquier parte con espacios como las ruedas.

⚠ ADVERTENCIA

Nunca opere la máquina o sus accesorios si las protecciones o escudos están dañados, o si el cable está dañado o desgastado.

Al cortar:

- ¡Manténgase alejado de las cuchillas giratorias! NO coloque las manos o los pies debajo o cerca de las cuchillas giratorias.
- Cuidado con los pequeños objetos voladores o piedras durante el corte. Mantenga una distancia segura del cortacésped cuando la esté operando.
- NO deje la máquina en funcionamiento sin supervisión si sabe que hay mascotas, niños o personas en las inmediaciones.
- NO alcance más allá de las capacidades del cortacésped. Si va a controlar el cortacésped y sus accesorios de forma remota, se recomienda hacerlo desde una posición sentada o estacionaria. Si está de pie o caminando durante la operación, mantenga el equilibrio y preste atención donde pisa.

⚠ ADVERTENCIA

- NO permita que los niños estén cerca ni jueguen con el cortacésped cuando esté en funcionamiento.
- NO levante el cortacésped mientras esté en funcionamiento. NO se suba al cortacésped.
- NO siegue en áreas con pendientes más pronunciadas que la pendiente máxima dentro de la zona de trabajo (50 %), así como en la frontera (25 %).
- Si el cortacésped emite un sonido anormal o una señal de alarma, pulse el botón STOP de inmediato.
- Si se producen vibraciones anormales, apague el cortacésped, colóquelo en un terreno nivelado durante unos 30 segundos y después reinícielo. Si el problema persiste, contacte con el Servicio posventa autorizado.
- NO toque las piezas peligrosas móviles antes de que se hayan detenido por completo.

Uso seguro:

- NO haga funcionar ni cargue el cortacésped fuera de los límites de temperatura: 0–40 °C (32–104 °F), ya que las temperaturas altas o bajas podrían disminuir el rendimiento del cortacésped e incluso provocar accidentes.
- NO coloque nada sobre el cortacésped o la estación de carga.
- Se recomienda que un adulto lleve a cabo un mantenimiento regular del cortacésped (consulte Mantenimiento en el Manual de usuario).
- Revise regularmente los dispositivos de advertencia para asegurarse de que sean efectivos. Estos dispositivos incluyen el indicador acústico, la luz LED en la estación de carga y la luz ambiente en el cortacésped.
- Antes de cargar, lea Cómo cargar en el Manual de usuario. El uso inadecuado puede causar descarga eléctrica, sobrecalentamiento o fugas de líquido corrosivo.
- Utilice únicamente el paquete de baterías original o del mismo modelo según lo especificado por Navimow. Cada cortacésped contiene un compartimento de baterías. En función del modelo específico de cortacésped, la capacidad nominal de la batería es de 6 Ah, 8 Ah, 10 Ah y 12,8 Ah. Contacte con el servicio posventa y solicite un técnico profesional para reemplazar la batería.
- No utilice baterías no recargables. Para recargar la batería, utilice únicamente la toma de corriente desmontable provista con este dispositivo. Para la Unión Europea y Noruega: NBW32D007D0N01-EU; Para el Reino Unido: NBW32D007D0N01-UK; Para Suiza: NBW32D007D0N01-CH; Para EE. UU. y Canadá: NBW32D007D0N01-US; Para Australia y Nueva Zelanda: NBW32D007D0N01-AU.
- NO desmonte ni perfore la carcasa de la batería. Manténgase alejado de objetos metálicos para evitar cortocircuitos. Manténgase alejado del fuego, el calor y la luz solar directa.
- Para obtener información acerca de residuos eléctricos y baterías, contacte con el servicio de recogida de basuras, la oficina local o regional de gestión de residuos o el punto de información.
- Al reemplazar las cuchillas, tenga cuidado y use guantes protectores, ya que las cuchillas pueden provocar lesiones.
- Si el cable de la fuente de alimentación o el cable de extensión se daña o se enreda durante el uso, desconecte la fuente de alimentación de la toma de corriente y después desenrede el cable. Para evitar cualquier riesgo, tire del cuerpo del enchufe en lugar del cable cuando separe la fuente de alimentación de la toma de corriente. Contacte con el Servicio posventa y solicite un técnico profesional para reparar o reemplazar el cable.
- Al limpiar, inspeccionar si hay daños o verificar si hay anomalías, el cortacésped debe estar apagado y la estación de carga debe estar desenchufada de la fuente de alimentación.

1.4 Símbolos y etiquetas

Estudie atentamente los símbolos y las etiquetas de este producto y comprenda su significado:

⚠ ADVERTENCIA: lea el manual de instrucciones antes de poner en funcionamiento la máquina.

⚠ ADVERTENCIA: no toque la cuchilla giratoria.

⚠ ADVERTENCIA: mantenga una distancia segura de la máquina cuando esté operando.

⚠ ADVERTENCIA: no se suba al cortacésped.

⚠ ADVERTENCIA: use el dispositivo de desactivación antes de trabajar o levantar la máquina*.

* El dispositivo de desactivación se refiere al bloqueo de seguridad. Antes de levantar u operar el cortacésped, habilite el bloqueo de seguridad presionando MOW+HOME durante más de 3 segundos.

⚠ ADVERTENCIA: no está permitido desechar este producto como residuo doméstico normal. Asegúrese de que el producto se recicla de acuerdo con los requisitos legales locales.

CE	Este producto cumple con las Directivas de la CE aplicables.	RoHS	Este producto cumple con la normativa de Restricción de Sustancias Peligrosas.
	Antes de cargar, lea las instrucciones.		Dispositivo de clase II.
– +	Polaridad del puerto de carga.	VI	Eficiencia de nivel VI.
	SMPS que incorpora un transformador de aislamiento de seguridad a prueba de cortocircuitos (inherente o no inherente).		
S	Unidad de fuente de alimentación conmutada (Switch mode power supply unit, SMPS)	IP66	Protegido contra la entrada total de polvo y contra chorros de agua a alta presión desde cualquier dirección
≤ 5000m	La altitud máxima de uso es de 5000 m.	⎓	Corriente continua
ta: 40 °C	La temperatura máxima de uso es de 40°C	III	Dispositivo de clase III.
~	Corriente alterna.		

1.5. ¿Qué hay en la caja?

Si faltan piezas o están defectuosas, contacte con el Servicio posventa. Le recomendamos que conserve los materiales de embalaje para futuros transportes y envíos.

- Serie X3 de Segway Navimow

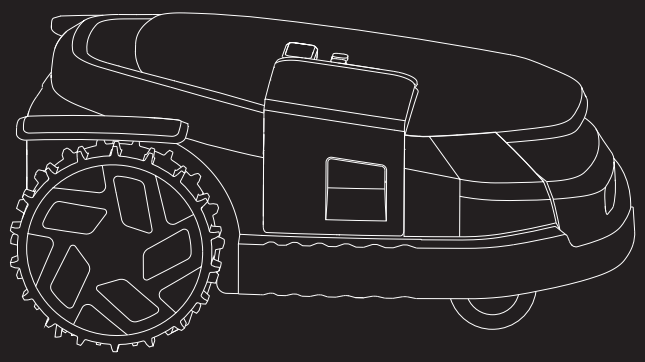

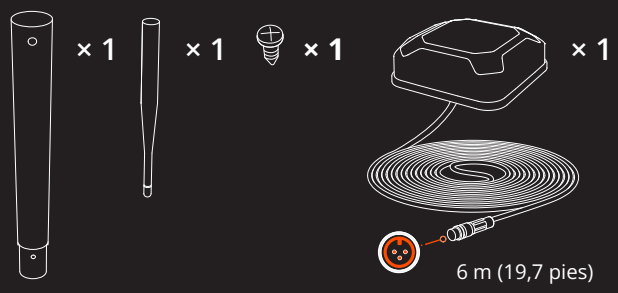

Antena GNSS

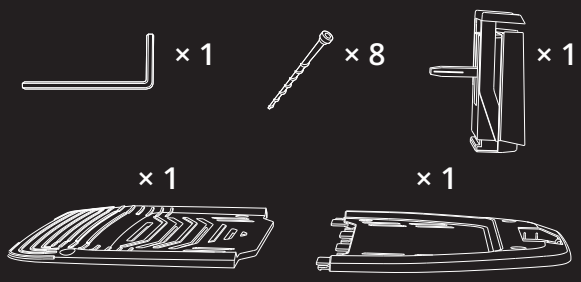

Estación de carga y kit de instalación

Adaptador para la fuente de alimentación (para la estación de carga)

Cable de extensión para la fuente de alimentación

⚠ ADVERTENCIA

Bordes afilados. No apunte a las personas.

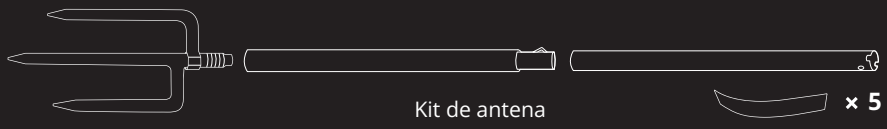

Kit de antena

- Materiales para el usuario

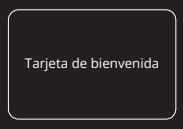

Tarjeta de bienvenida

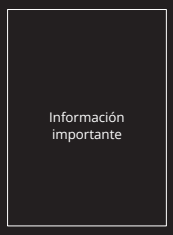

Información importante

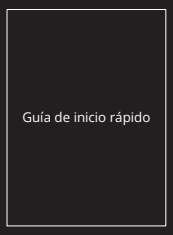

Guía de inicio rápido

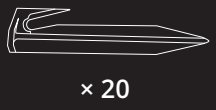

Clavijas para asegurar el cable de extensión

Cuchillas y tornillos de repuesto

1.6 Piezas y funciones

1.6.1 Cortacésped

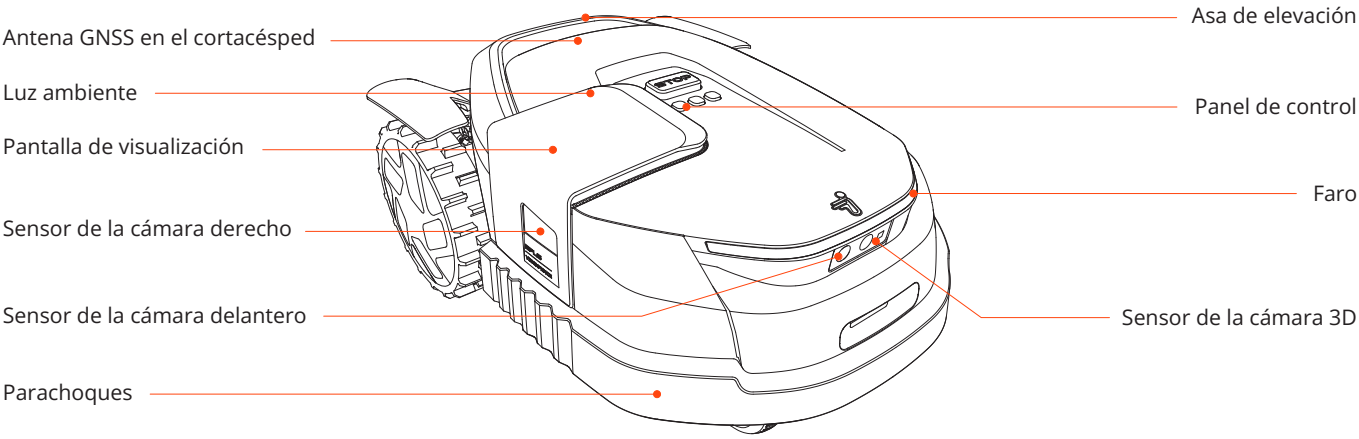

- Panel de control: Los botones se pueden usar para comenzar a cortar el césped, bloquear/desbloquear el cortacésped, enviar el cortacésped a recargar y otras operaciones básicas.
- Pantalla de visualización: Esta pantalla de matriz de puntos utiliza iconos y animaciones para mostrar el estado del cortacésped.
- Luz ambiente: Efectos luminosos específicos para recordarle que preste atención al estado del cortacésped.
- Faro: La luz LED blanca se utiliza para la iluminación, especialmente durante la noche. También se enciende cuando el cortacésped se estaciona en la estación de carga.
- Antena GNSS en el cortacésped: Además de la antena GNSS, también hay una antena GNSS en el cortacésped para mejorar la precisión del posicionamiento. Consulte el apartado 1.2. Cómo funciona el EFLS 3.0.
- Sensores de la cámara izquierda, derecha y frontal: Detectan objetos que no son césped para evitar chocar con ellos. EFLS 3.0 utiliza las cámaras para capturar características visuales clave del césped.
- Sensor de la cámara 3D: Se trata de un sensor ToF (tiempo de vuelo) que se utiliza para evitar obstáculos y cortar el césped por los bordes. A diferencia de otros sensores basados en cámaras que dependen de la luz ambiental para la detección de objetos, el sensor ToF funciona bien en todo tipo de condiciones de iluminación.
- Parachoques: Cuando el parachoques choca con un obstáculo y activa el sensor interno, el cortacésped se detiene y evita el obstáculo.
- Asa de elevación: Le ayuda a levantar el cortacésped cuando sea necesario.

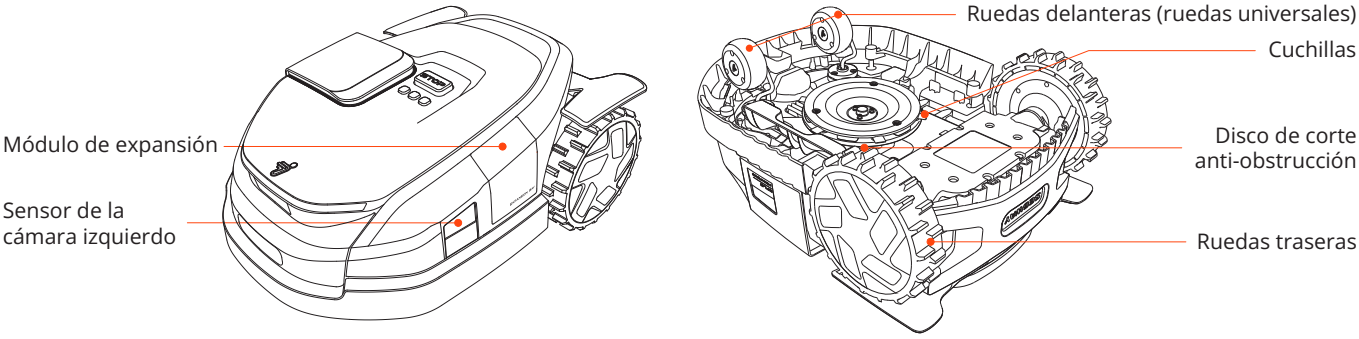

- Cuchillas: Las 6 cuchillas pueden girar libremente después de acoplarse al disco. Al cortar el césped, el disco giratorio de la cuchilla generará una fuerza centrífuga para mantener las cuchillas apuntando hacia el exterior, de modo que estas puedan cortar la hierba. Al chocar con un obstáculo, la cuchilla girará hacia adentro. Consulte 4.2 Sustitución de las cuchillas para obtener instrucciones sobre cómo sustituirlas.
- Disco de corte anti-obstrucción: Reduce las posibilidades de que los recortes de césped se queden atascados en las cuchillas, por lo que estas pueden usarse durante más tiempo.
- Módulo de expansión: Un puerto externo utilizado para instalar accesorios adicionales, lo que permite personalizar el dispositivo en el futuro.

1.6.2 Visualización y control

Operación	Pantalla de visualización	Luces del cortacésped	Operación	Pantalla de visualización	Luces del cortacésped
Encendiendo: Presione OK y manténgalo presionado durante 1 segundo para encender el cortacésped.		Amarillo intermitente	Regresar a la estación de carga: Pulse HOME y después OK		Azul fijo o amarillo intermitente
Inicialización: Espere 30 segundos hasta que el cortacésped esté completamente encendido.		Amarillo intermitente	Detenido: Pulse STOP		Rojo fijo
Apagando: Mantenga pulsado OK durante 3 segundos		Amarillo intermitente	Bloqueo para niños: Enciéndalo a través de la aplicación		/
Forzar un apagado: Mantenga presionado OK durante 10 segundos.		/	Bloqueo de seguridad: Presione MOW+HOME durante más de 3 segundos para bloquear el cortacésped		/
Error durante el encendido: Mantenga pulsado OK durante 10 segundos		Rojo parpadeante	Desbloquear: Presione cualquier botón del cortacésped y luego introduzca el código PIN		/
Carga		Verde intermitente: La carga está en curso Verde fijo: Totalmente cargado	En espera: Pulse OK para cambiar y ver diferentes estados		Nivel de batería + mala señal GPS
Error: Siga las instrucciones a través de la aplicación para borrar el código de error.		Rojo parpadeante			Nivel de batería + señal GPS estable
Elevado, inclinado o volteado		Rojo fijo			Red celular + Bluetooth
Actualización de firmware		Blanco intermitente			Red Wi-Fi + Bluetooth
Mapeo		Azul fijo o amarillo intermitente	Animales cercanos		/
Las cuchillas están a punto de girar		Blanco parpadeante	Corte: Presione MOW y después OK		Azul fijo o amarillo intermitente

1.6.3 Cómo introducir el código PIN

Introduzca el código PIN antes de utilizar el cortacésped. Pulse MOW o HOME para cambiar el número y pulse OK para confirmar el código.

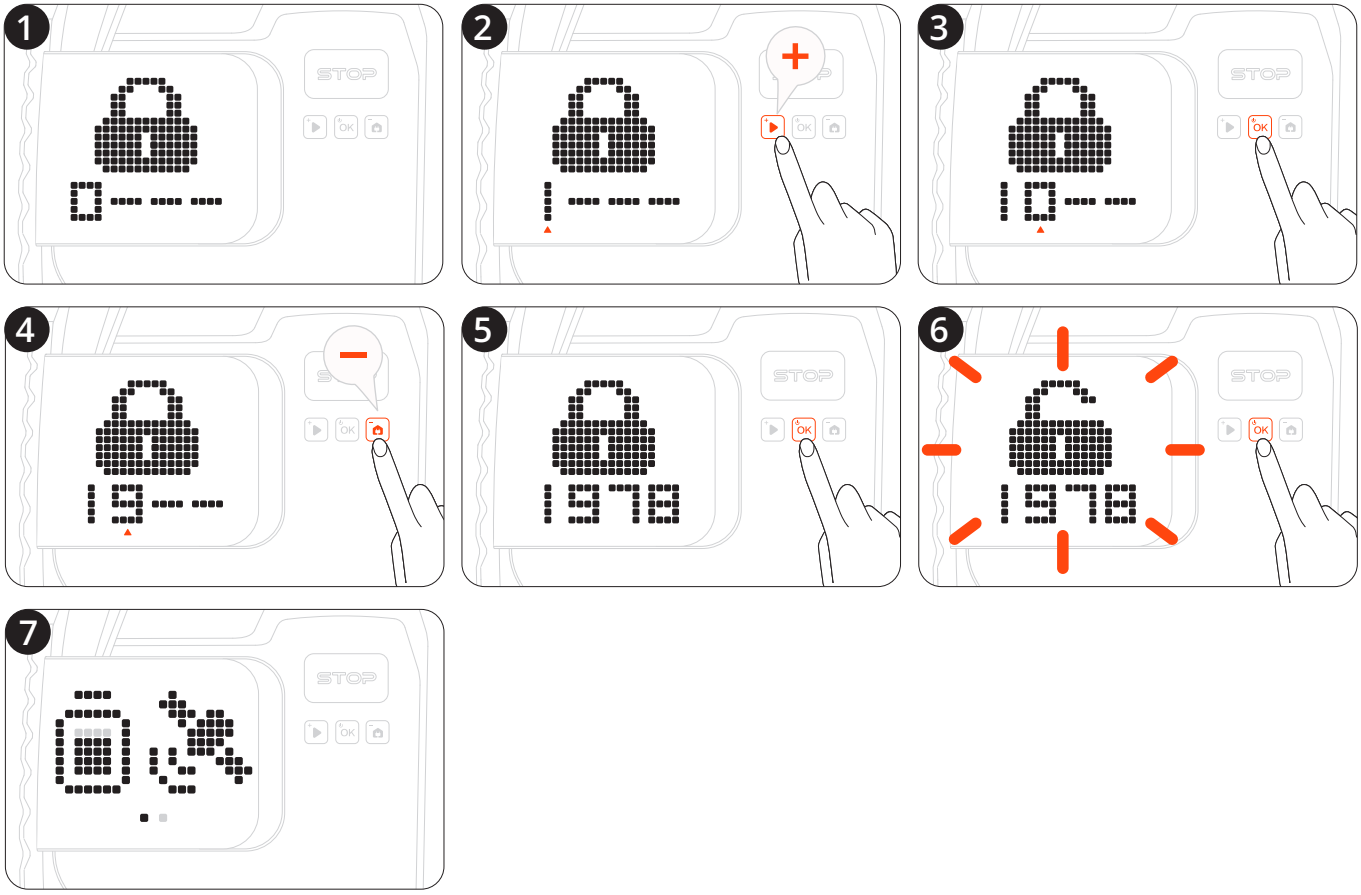

1.6.4 Estación de carga y antena GNSS

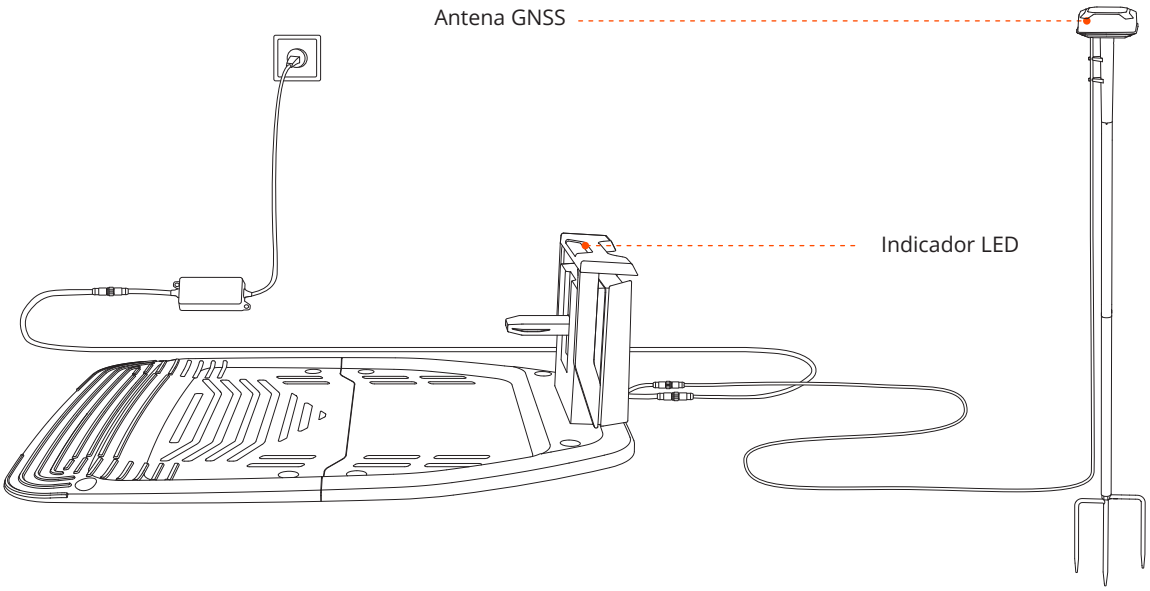

- Antena GNSS: Recibe señales de satélite para mejorar la precisión de posicionamiento del cortacésped. Para jardines grandes y patios complejos, utilice antenas duales para ampliar la cobertura de la señal GPS.
- Indicador LED: Indica el estado de carga en luz verde.

1.7 Especificaciones

SKU		X315	X330	X350	X390
Información básica	Sufijo del modelo y regiones admitidas:	E: Europa A: Australia y Nueva Zelanda N: Estados Unidos y Canadá			
	Nombre del producto	Serie X3 de Segway Navimow			
	Marca	Segway Navimow			
	Dimensiones: Largo × ancho × alto	698 x 550 x 307 mm (27,5 x 21,7 x 12,1 in)			
	Peso neto (Batería incluida)	19,55 kg (43,10 lb)	19,84 kg (43,74 lb)	19,84 kg (43,74 lb)	19,90 kg (43,87 lbs)
	Material	Bastidor del cortacésped: PC+ASA			
Parámetros del cortacésped	Área de siega recomendada	X315E, X315A: 1500 m² X315N: 0,5 acres	X330E, X330A: 3000 m² X330N: 1 acre	X350E, X350A: 5000 m² X350N: 1,5 acres	X390E, X390A: 10 000 m² X390N: 2,5 acres
	Tiempo típico de corte por carga completa [1]	Alrededor de 120 minutos	Unos 160 minutos	Unos 200 minutos	Unos 240 minutos
	Capacidad de área por hora	Aproximadamente 300 m² (0,074 acres)		Aproximadamente 350 m² (0,087 acres)	
	Ancho de corte	23,7 cm (9,33 in)			
	Cuchillas de corte	6			
	Altura de corte	Europa, Australia, Nueva Zelanda: 20-70 mm (1,2-2,8 in) Estados Unidos y Canadá: 2-4 in (50-100 mm)			
	Ajuste de la altura de corte	Electrónico			
	Disco de corte	Disco de corte anti-obstrucción			
	Tiempo de carga	Alrededor de 60 minutos	Unos 65 minutos	Alrededor de 80 minutos	Unos 100 minutos
	Modo de trabajo GNSS	GPS, Beidou, Galileo			
Emisiones de ruido [2]	Nivel de potencia sonora medido LWA	60 dB(A)			
	Incertidumbres de la emisión sonora KWA	3 dB(A)			
	Nivel de presión sonora LpA	52 dB(A)			
	Incertidumbres de la presión sonora KpA	3 dB(A)			
Condiciones de trabajo	Temperatura de funcionamiento	0-40 °C (-32-104°F); 10-35°C (50-95°F) recomendado			
	Temperatura de almacenamiento	-20-50 °C (-4-122°F); 10-35°C (50-95°F) recomendado			
	Clasificación IP	IP66 para el cuerpo de cortacésped, la estación de carga y la fuente de alimentación			
	Max. inclinación dentro de la zona de trabajo	50 %			
	Max. inclinación en la frontera	25 %			

Condiciones de trabajo	Ángulo de corte mínimo alrededor de las esquinas	90°			
Conectividad	Alcance de frecuencias del Bluetooth®	2400.0–2483.5 MHz			
	Conexión de radio de banda ISM	Europa: 865-868 MHz Australia, Nueva Zelanda, Estados Unidos y Canadá: 915-918 MHz			
	Red Wi-Fi/datos móviles	Wi-Fi 2.4 GHz/5.0 GHz Europa: LTE-FDD: B1/B3/B5/B7/B8/B20/B28 LTE-TDD: B38/B40/B41 Australia, Nueva Zelanda: LTE-FDD: B1/B2/B3/B4/B5/B7/B8/B28/B66 LTE-TDD: B38/B40/B41 Estados Unidos y Canadá: LTE-FDD:B2/B4/B5/B12/B13 LTE-TDD: B14/B66/B71			
Motor propulsor	Velocidad nominal máxima	0,8 m/s		1,0 m/s	
	Tipo de motor	Motorreductor de cubo			
Motor de la cuchilla	Velocidad nominal máxima	2800/min			
	Tipo de motor	Motor sin escobillas			
Batería	Tipo de batería	Batería de litio-ion			
	Voltaje nominal	21,6 V CC			
	Capacidad nominal/energía	6 Ah / 130 Wh	8 Ah / 173 Wh	10 Ah / 216 Wh	12,8 Ah / 277 Wh
	Sistema de gestión de la batería	Protección contra sobrecalentamiento, cortocircuito, sobrecorriente, sobredescarga y sobrecarga			
Fuente de alimentación	Modelo de unidad de suministro	Unión Europea y Noruega: NBW32D007D0N01-EU Reino Unido: NBW32D007D0N01-UK Suiza: NBW32D007D0N01-CH Australia, Nueva Zelanda: NBW32D007D0N01-AU Estados Unidos y Canadá: NBW32D007D0N01-US			
	Voltaje de entrada	100-240 V AC			
	Voltaje de salida	32 V DC MAX			
	Corriente de salida	7 A MAX			
	Longitud del cable	1,5 metros			
Estación de carga	Voltaje de entrada	32 V CC			
	Corriente de entrada	7 A MAX			
	Voltaje de salida	25,2 V CC			
	Corriente de salida	5 A MAX	6 A MAX	7 A MAX	7 A MAX
	Indicador	LED			
Otras características	Rueda delantera	Rueda omnidireccional con sensor Hall incorporado			
	Rueda trasera	Neumático de TPU con motorreductor			
	Sensores	Sensor IMU, sensor de elevación, codificador de rueda, sensor del parachoques, cámara 3 HD con campo de visión de 300°, cámara ToF con campo de visión de 110°			
Embalaje	Dimensiones del paquete	885 x 585 x 400 mm (34,8 x 23,0 x 15,8 in)			
	Contenido	Tarjeta de bienvenida Guía de inicio rápido Información importante			

1. Probado a una velocidad de corte estándar con la batería completamente cargada y a una temperatura ambiente de 25 °C (77 °F) mientras se cortaba un jardín recién cortado. El producto puede segar más superficie por hora en áreas abiertas que en pequeños céspedes separados. Cuando el césped está mojado o alto, la capacidad de trabajo es menor. Cuanto más plana sea la superficie del césped, mayor será su capacidad de trabajo.
2. Las declaraciones de emisión de ruido se ajustan a la norma EN 50636-2-107

1.8 Accesorios (vendidos por separado)

1.8.1 Kit de montaje de antena

En la mayoría de los casos, podrá encontrar una ubicación adecuada en el suelo. Si necesita instalar la antena en una pared o sobre el techo, siga estos pasos:

1

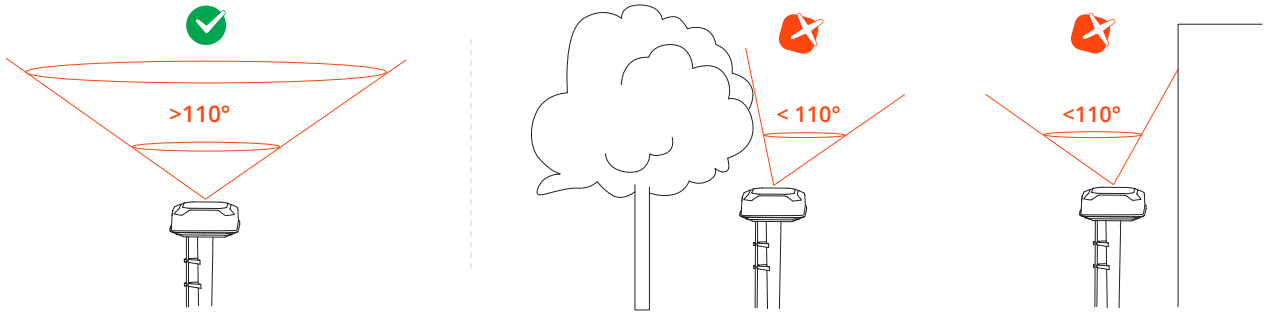

2

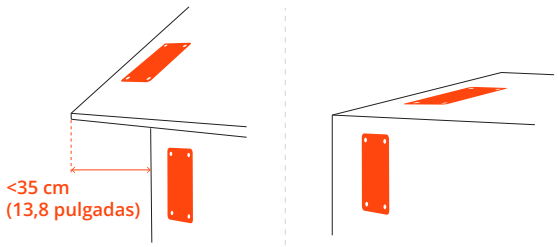

Encuentre un lugar en una pared o techo y marque los 4 puntos de anclaje.

3

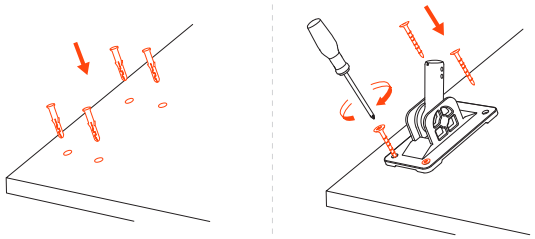

Asegure la base de la instalación.
Para una superficie de madera, simplemente asegure la base con los tornillos autorroscantes.
Para las superficies más duras (como el hormigón, el ladrillo y la piedra), perfore 4 agujeros, inserte los tubos de expansión y luego fije la base apretando los tornillos.

4

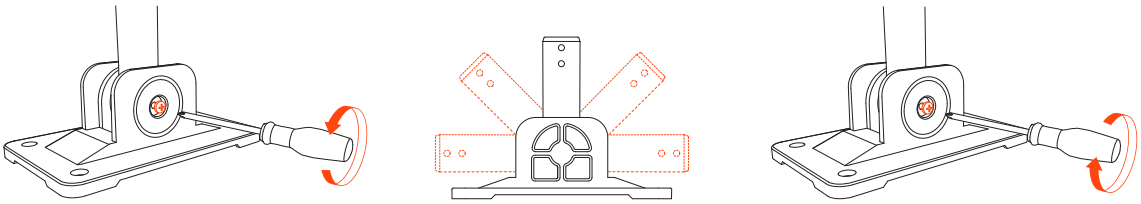

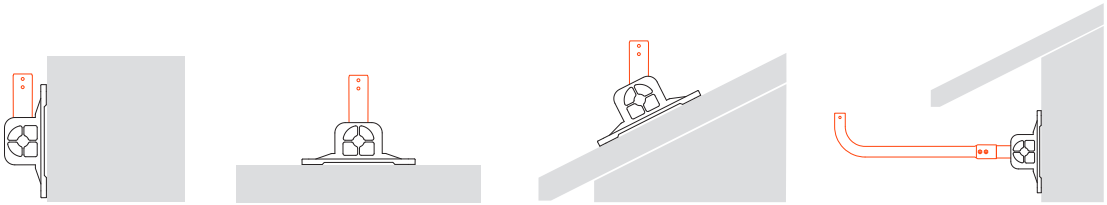

Nota: Ajuste el brazo o utilice el poste de montaje si es necesario y asegúrese de que la antena siempre apunte directamente hacia el cielo.

5

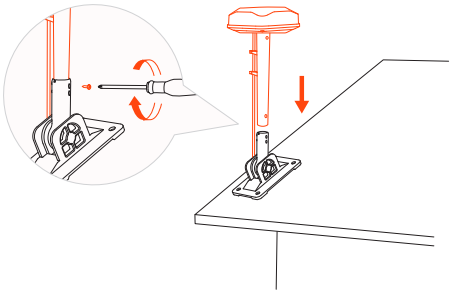

Instale la antena en el brazo.

Si desea instalar la antena debajo del techo, agregue el poste de montaje al brazo para extenderla. Instale y apriete los tornillos para fijar el brazo al poste.

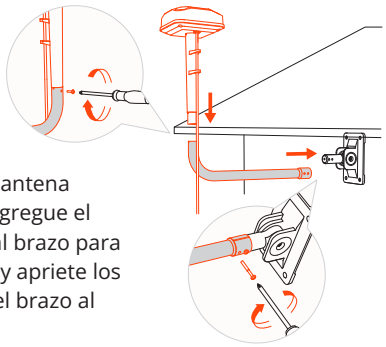

6

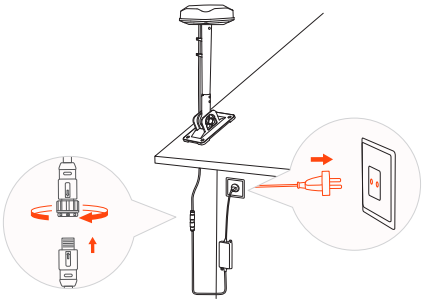

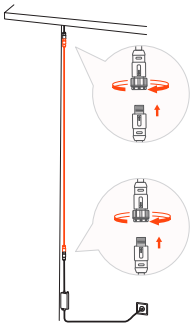

Nota: No utilice más de 3 cables de extensión de la antena. Contacte con su distribuidor local para realizar la compra.

7

Sujete la antena en el lugar donde desee instalarla. Compruebe si la luz del cortacésped se pone verde o azul fijo (lo que significa que la señal es fuerte).

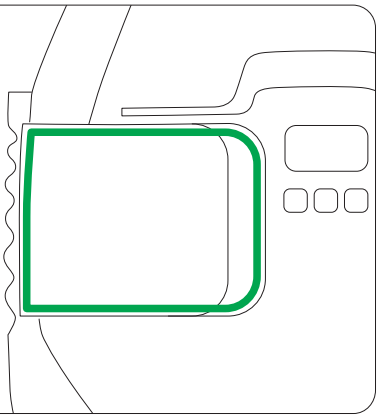

La ubicación de la antena primaria afecta la exactitud del posicionamiento. Si cambia la ubicación de la antena primaria después de guardar el mapa, deberá crear un mapa nuevo. Si cambia la ubicación de la **antena repetidora** no requiere volver a crear el mapa.

1.8.2 Adaptador para la fuente de alimentación de la antena.

Este adaptador es adecuado cuando necesitas instalar la antena lejos de la estación de carga, especialmente cuando hay una toma de corriente exterior.

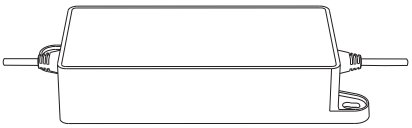

1.8.3 Cable de extensión de la antena

Este es un cable de extensión de antena adicional de 10 metros para fuente de alimentación.

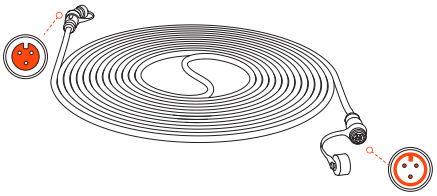

1.8.4 Antena repetidora

Esta antena adicional puede funcionar junto con su antena principal (equipada en la caja con su cortacésped). Empareje esta antena con su cortacésped cuando necesite ampliar la cobertura de la señal GPS.

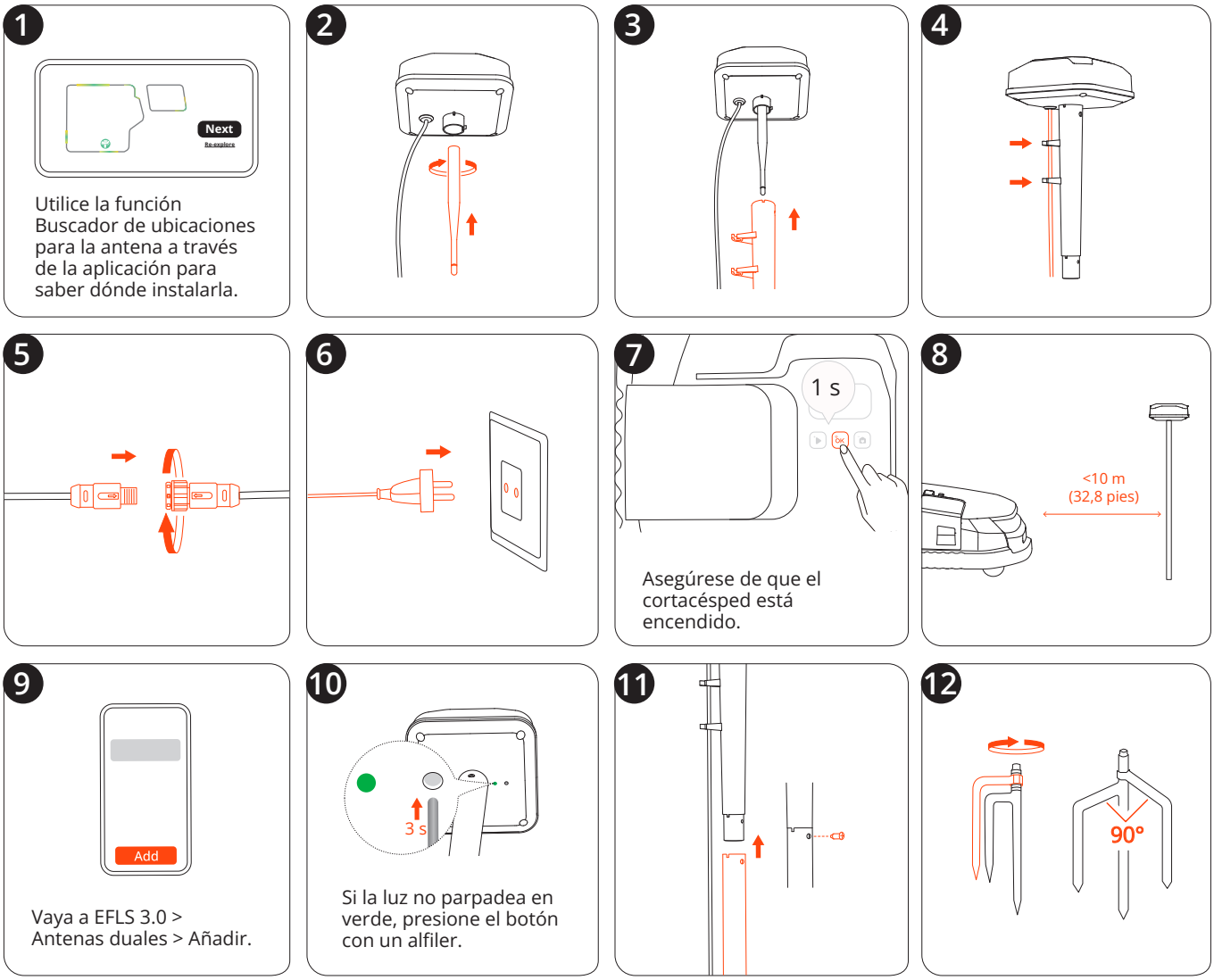

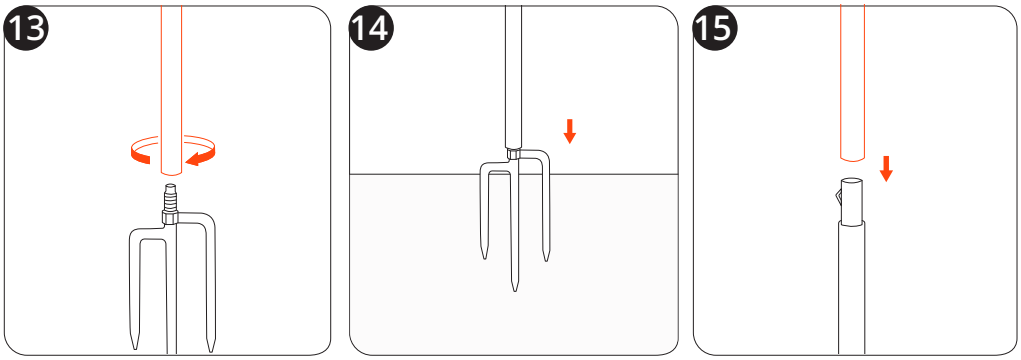

1.8.5 Navimow Garage L

El garage es totalmente compatible con la serie X3 de Navimow, ya que no bloquea las señales GPS ni la conectividad de red. El garaje ofrece protección adicional contra el sol y la lluvia. La cubierta abatible permite un fácil acceso al panel de control para que pueda manejar el cortacésped en la estación de carga.

1

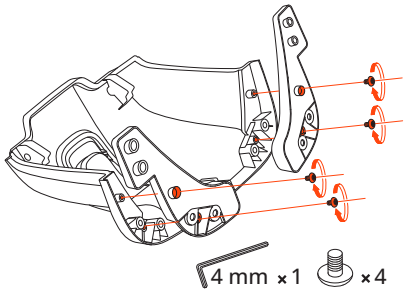

Instale 4 pernos para fijar la base del garaje a la carrocería.

2

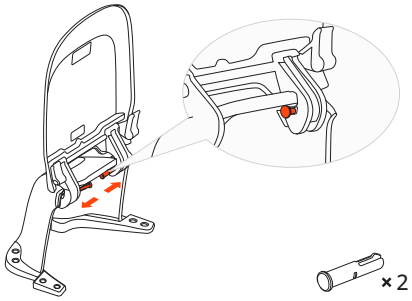

Instale 2 cierres para fijar la cubierta abatible a la carrocería.

3

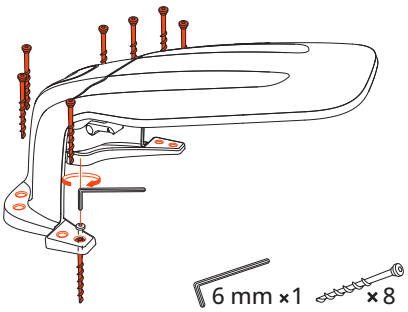

Instale 8 tornillos al suelo para fijar el garaje.

4

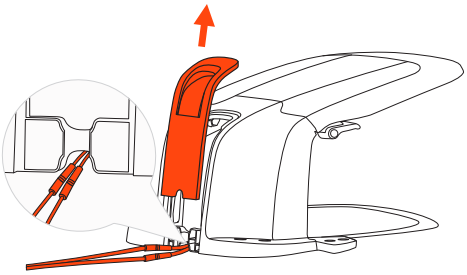

Pase los cables a través del puerto en la parte trasera del garaje.

1.8.6 Conjunto de cuchillas Plus

Este juego de 12 cuchillas y 15 pernos se utiliza para reemplazar las cuchillas y los pernos desgastados de su cortacésped.

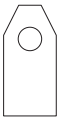
× 12

× 15

2. Instalación y mapeo

2.1 Antes de comenzar

Preparar la aplicación

Para garantizar una configuración correcta, escanee el código QR para descargar la aplicación de Navimow. De forma alternativa, vaya a la Google Play Store (Android) o la App Store de Apple (iOS) y busque “Navimow”. Tras instalar la aplicación, regístrese e inicie sesión.
NOTA: Durante su uso, la aplicación le pedirá accesos a las redes de bluetooth, posicionamiento GPS y Wi-Fi cuando sea necesario. Para garantizar un uso normal se recomienda habilitar los accesos anteriores. Para más información, consulte nuestra Política de privacidad. Vaya a Ajustes > aplicación > Acerca de > Política de privacidad.

Limpiar el césped

Retire los escombros, montones de hojas, juguetes, cables, piedras y otros obstáculos. Asegúrese de que los niños y las mascotas estén fuera del césped. Corte el césped hasta una altura máxima de 10 cm (3,9 pulgadas).

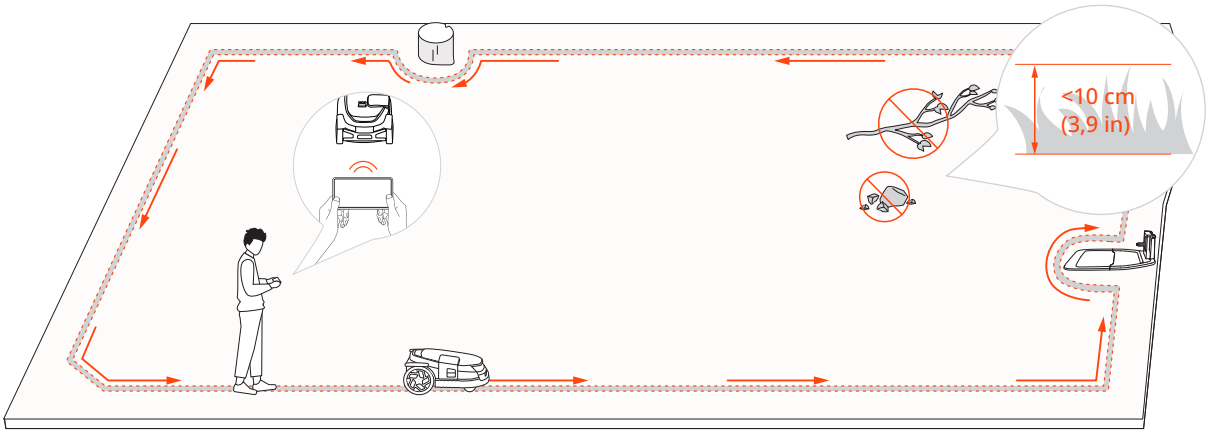

Cargue el cortacésped por primera vez

Es posible que un cortacésped nuevo tenga poca batería tras un período prolongado de almacenamiento. Cargue completamente el cortacésped antes del primer uso. Coloque el cortacésped en la estación de carga. Asegúrese de que la tira de contacto del cortacésped y la banda de contacto de la estación de carga hacen buen contacto.

2.2 Active el cortacésped

Mantenga presionado el botón OK durante 1 segundo para encender el cortacésped. Empareje su cortacésped con un teléfono inteligente a través de Bluetooth. Conectarse a una red 4G o una red Wi-Fi. Siga las instrucciones a través de la aplicación para otras configuraciones.

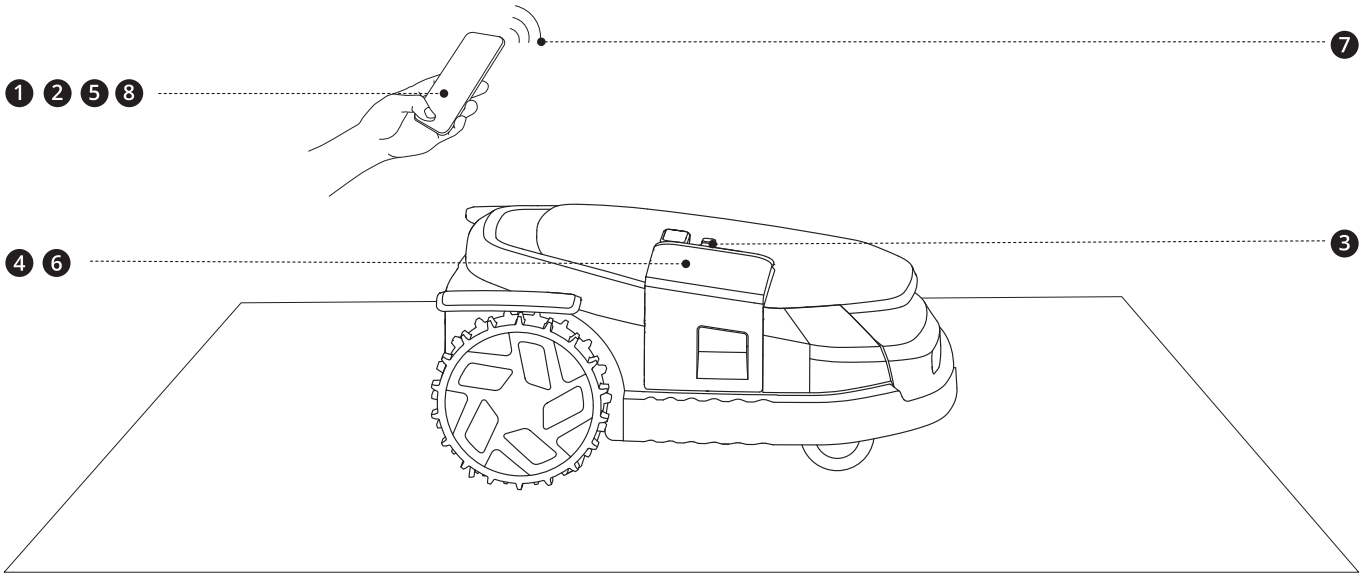

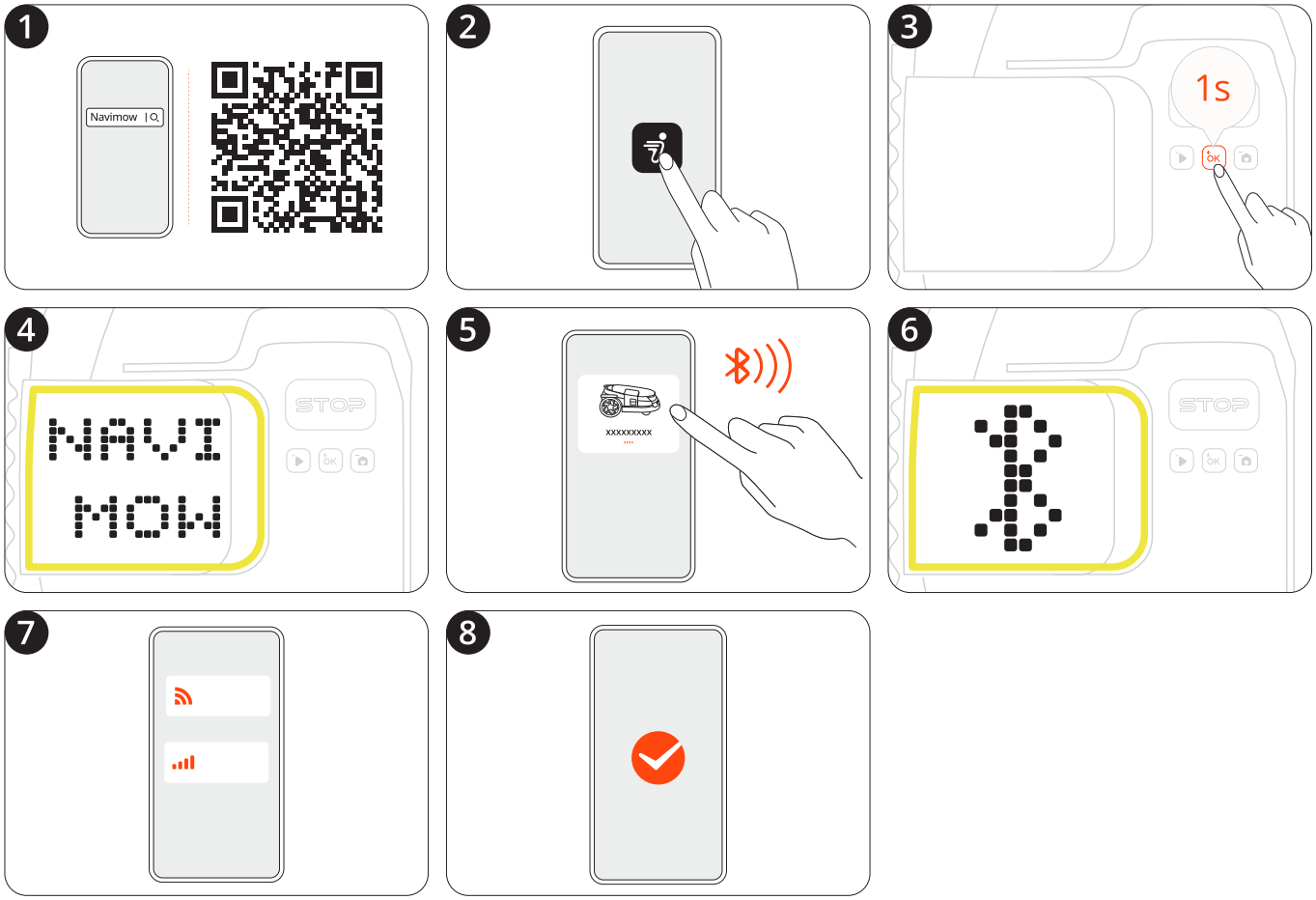

2.3 Buscar ubicaciones

Para los cortacésped X3, puede optar por instalar solo una antena, que es la antena principal incluida en la caja.
O puede comprar una antena adicional llamada Antena repetidora para ampliar la cobertura de la señal GPS:

- Si usted es propietario de una casa con un patio delantero y un patio trasero, se recomienda instalar dos antenas, una en la parte delantera y la otra en la parte trasera. Cuando el cortacésped trabaja en ambas partes, puede conseguirse una señal de posicionamiento estable con una antena cubriendo la parte delantera y otra la trasera.
- Si el jardín es demasiado grande para que una sola antena cubra toda el área de corte, se recomienda instalar dos antenas. De esta manera, con cada antena cubriendo un área máxima de 200 metros de radio, las antenas duales pueden trabajar juntas para mejorar la señal GPS general.

La estación de carga deberá colocarse cerca de la antena primaria.

2.3.1 Principios básicos

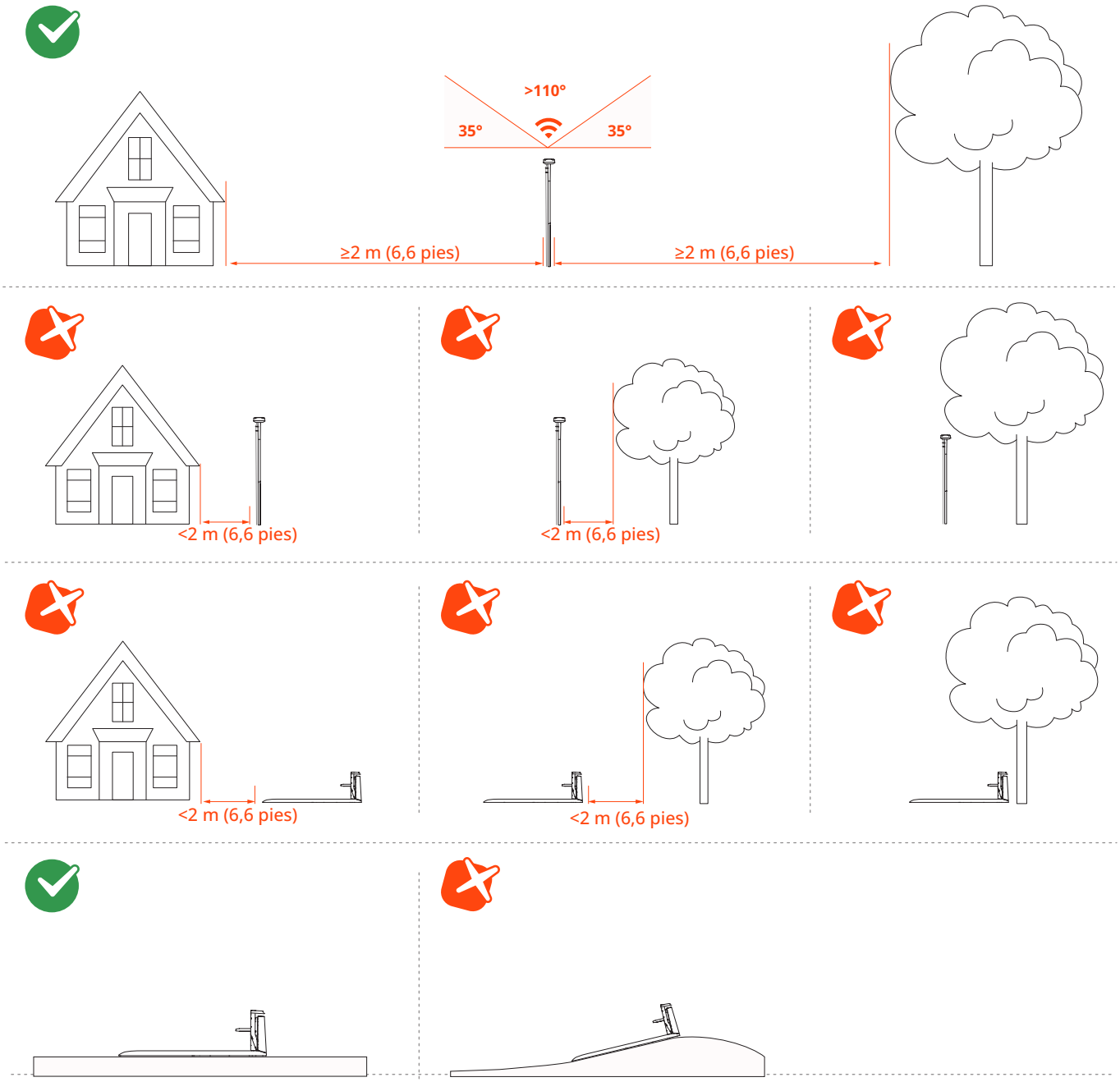

2.3.2 Buscar ubicaciones usando el Buscador de ubicaciones para la antena

Cuando no esté seguro acerca de las ubicaciones específicas para instalar antenas y estaciones de carga según los principios de posicionamiento, puede utilizar el Buscador de ubicaciones para la antena de ayuda. Dependiendo del número de antenas que desee instalar, obtenga recomendaciones de ubicaciones para instalar la Antena principal, la Antena repetidora y la estación de carga.

Vaya a Ajustes > CORTACÉSPED > Mantenimiento y herramientas > Buscador de ubicaciones para la antena y siga las instrucciones a continuación:

1. Guíe el cortacésped para explorar los bordes del césped, para que pueda recopilar datos sobre el entorno circundante.
2. Elija las ubicaciones deseadas para las antenas y estaciones de carga. La recomendación se ofrece en función de la intensidad de la señal GPS, lo que le ayudará a identificar los mejores lugares.
3. Siga la recomendación dada por el Buscador de ubicaciones para la antena para instalar su antena y estación de carga, o ajuste sus ubicaciones si es necesario.

2.3.3 Verificación de las ubicaciones con el analizador de señales de satélite

Cuando tanto el cortacésped como la antena están conectados al mismo satélite, este se denomina “Satélite covisible”. Para un posicionamiento preciso del cortacésped, se requieren al menos 5 satélites covisibles. Tener más satélites covisibles significa que el posicionamiento será mejor.

El analizador de señales de satélite te ayuda a comprobar si la antena y la estación de carga están instaladas en un lugar adecuado. Vaya a Ajustes > CORTACÉSPED > Mantenimiento y herramientas > Analizador de señales de satélite.

Si el resultado indica que hay suficientes satélites covisibles, significa que la ubicación de la estación de carga y la antena son correctas. Si el resultado dice que no hay suficientes satélites covisibles, significa que necesitas mover la estación de carga y la antena a otro lugar. Después de hacerlo, compruebe de nuevo el número de satélites covisibles.

2.4 Instalación de la antena GNSS y la estación de carga

2.4.1 Instalar la antena principal y la estación de carga

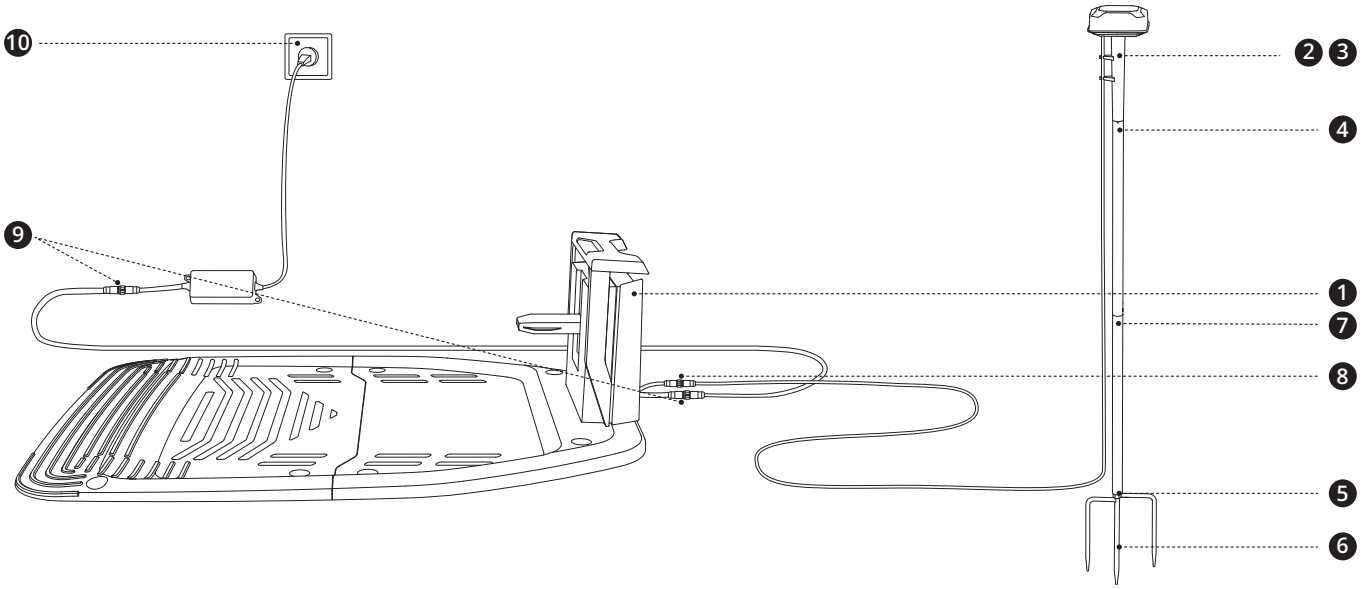

1

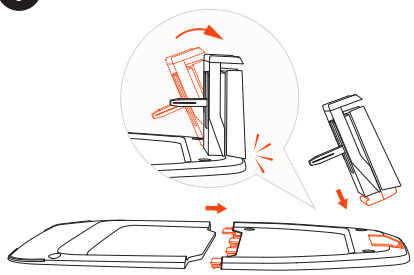

2

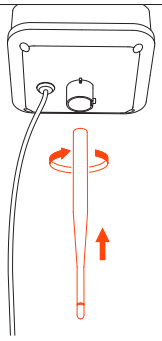

Conecte la varilla de la antena al cabezal de la antena.

3

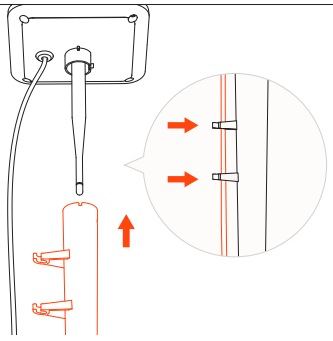

Coloque el cable de la antena en las abrazaderas.

4

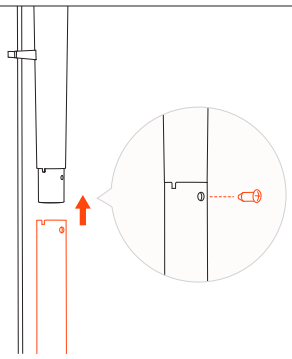

Utilice el tornillo para conectar el tubo y un trozo de poste de antena.

5

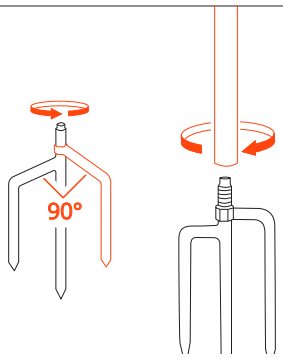

Despliegue la horquilla de base (puede instalarla en el suelo tras elegir un buen lugar).

6

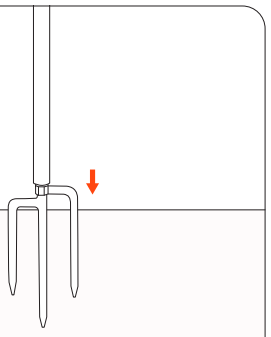

Instale el poste de la antena en la horquilla de base.

Añada el otro trozo del poste de la antena.

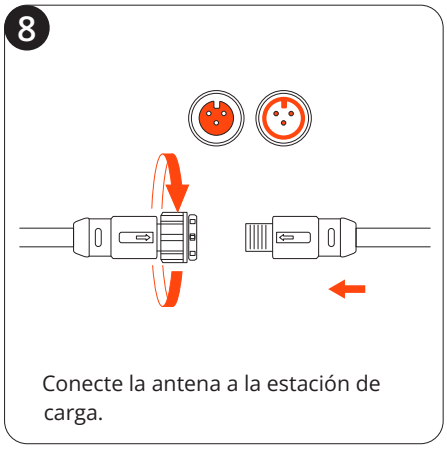

Conecte la antena a la estación de carga.

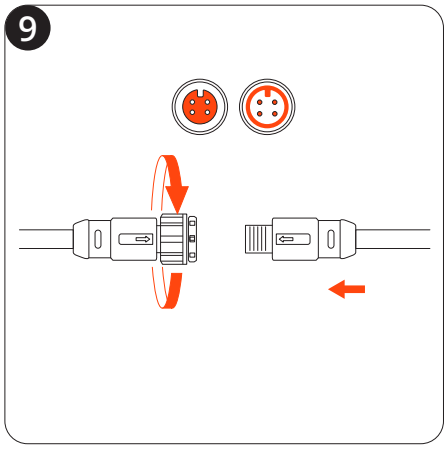

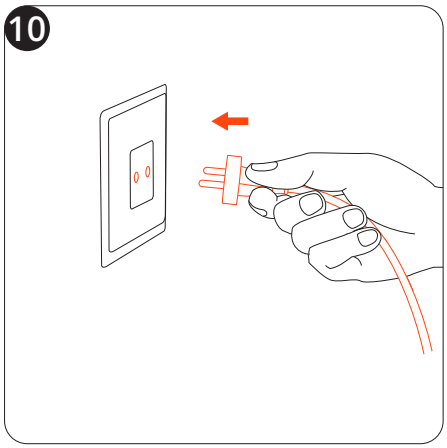

NO coloque nada sobre la parte superior de la antena.

2.4.2 Emparejar antena repetidora (opcional)

Repita los pasos del apartado 1.8 para ensamblar la antena repetidora. Conecte un adaptador independiente para la antena (12 V 1 A) a una toma de corriente.

Para emparejar la antena repetidora con el cortacésped, siga las siguientes instrucciones:

NOTA: Asegúrese de que el cortacésped ya esté encendido y la antena repetidora esté enchufada.

1. Coloque el cortacésped a 10 metros de la antena.
2. Añada la antena repetidora desde Ajustes > CORTACÉSPED > Funciones avanzadas > EFLS 3.0 > Antenas duales > Añadir.
3. Siga las instrucciones a través de la aplicación y presione el botón en la parte inferior del cabezal de la antena. La luz del lado izquierdo se pondrá verde, lo que significa que el emparejamiento se ha realizado correctamente.

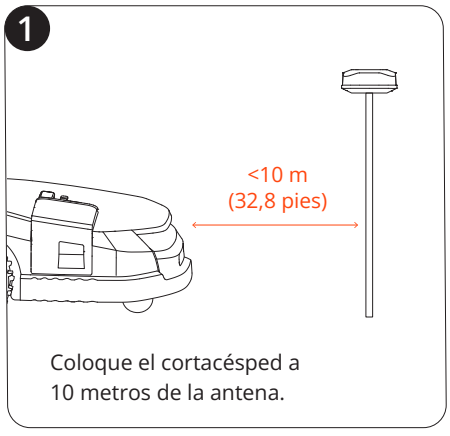

Coloque el cortacésped a 10 metros de la antena.

Vaya a EFLS 3.0 > Antenas duales > Añadir.

Si la luz no parpadea en verde, presione el botón con un alfiler.

2.4.3 Hacer la comprobación automática

1. Meta el cortacésped a la estación de carga.
2. Espere hasta que la luz del cortacésped se ponga verde.
3. (Opcional) Si la luz no se pone verde, vaya a Ajustes > CORTACÉSPED > Mantenimiento y herramientas para verificar las ubicaciones utilizando el analizador de señales de satélite. Para más información, véase 2.3.3 Verificación de las ubicaciones con el analizador de señales de satélite.

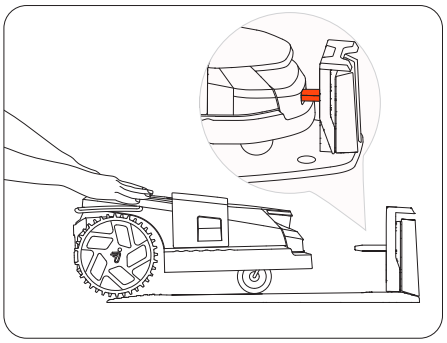

2.4.4 Fijar las ubicaciones

Si la comprobación automática es correcta, puede continuar y fijar la ubicación de la estación de carga. Si no es así, tendrá que reubicar la antena y la estación de carga.

NOTA: Asegúrese de que los cables no queden sobre el césped ni en ningún lugar por donde pueda pasar el cortacésped. De lo contrario, los cables podrían dañarse.

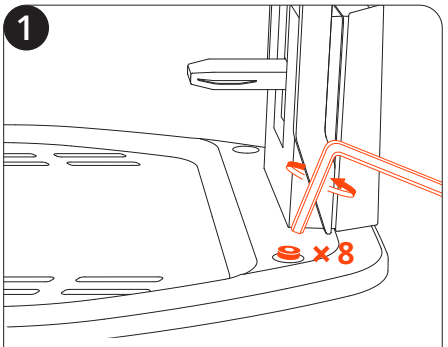

Fije la estación de carga con los tornillos suministrados.

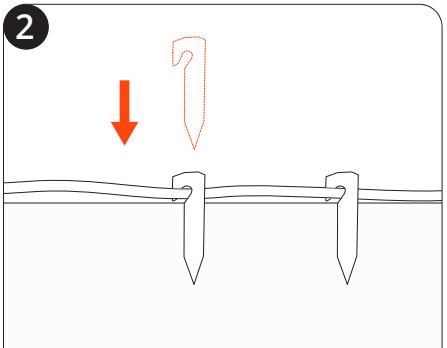

Fije la posición de los cables en el suelo.

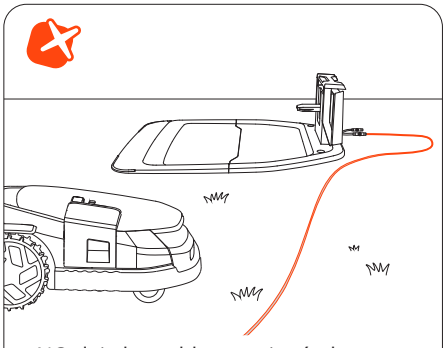

NO deje los cables en ningún lugar por donde pueda pasar el cortacésped.

2.5 Actualizar al firmware más reciente

Navimow utiliza la tecnología OTA (Over-The-Air) para actualizar el firmware. Para disfrutar plenamente de Navimow, actualice a la última versión del firmware antes de utilizarlo. Vaya a Ajustes > CORTACÉSPED > Mis dispositivos > Versión de firmware.
Después de activar el cortacésped, mantenga el estado de conexión de red, siga las indicaciones de la ventana emergente y espere entre 10 y 30 minutos para completar automáticamente la actualización del firmware en función de las condiciones de la red. Durante este proceso, no apague ni realice otras operaciones. Puede comenzar a usarlo una vez que la aplicación le indique que la actualización se ha realizado correctamente.

2.6 Trazar el área de trabajo

2.6.1 Trazar la frontera

Una frontera define el borde de una zona de corte.
Si tiene más de una superficie de césped o un césped muy grande que necesite dividirse en varias partes, cree varias zonas y conéctelas mediante canales.

1. Asegúrese de que el cortacésped está encendido. Con la conexión bluetooth, su teléfono se conectará al cortacésped de forma automática.

NOTA: Si el cortacésped está en estado de bloqueo, deberá introducir el código PIN antes de ponerlo en funcionamiento.

2. Pulse “Crear un mapa” para comenzar a mapear.
3. Calibre el cortacésped para garantizar un posicionamiento exacto.
4. Busque un punto de partida adecuado a lo largo del borde de su césped. Manténgase a menos de 6 m (19,7 pies) del cortacésped durante el proceso de mapeo.
5. Camine por el borde.

Ángulo: Asegúrese de seguir una línea recta con un ángulo de giro suave de no menos de 90°.

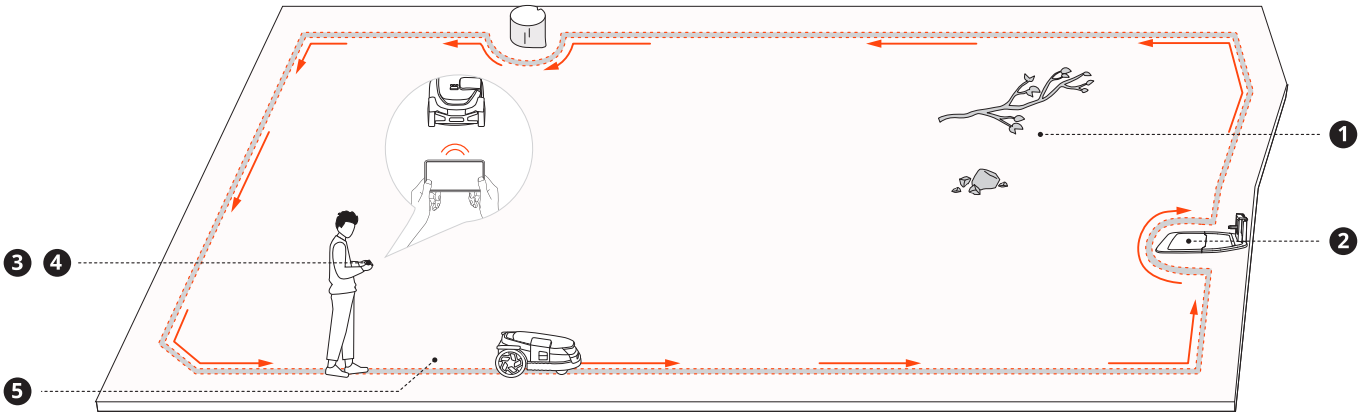

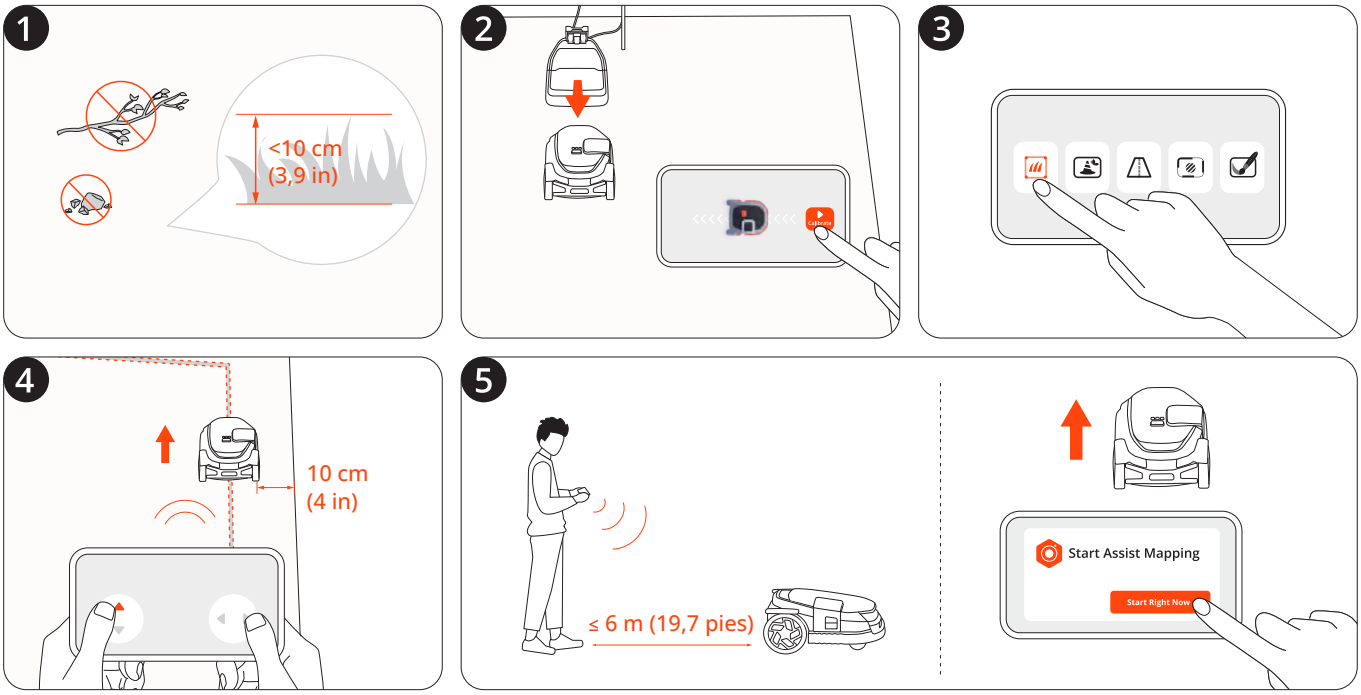

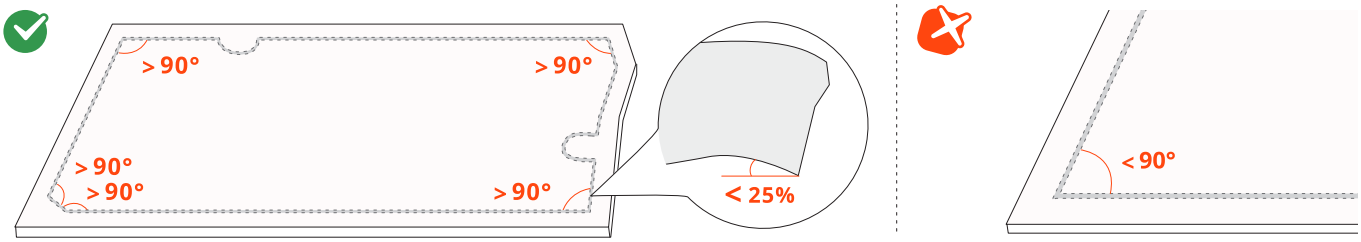

Tipo de frontera

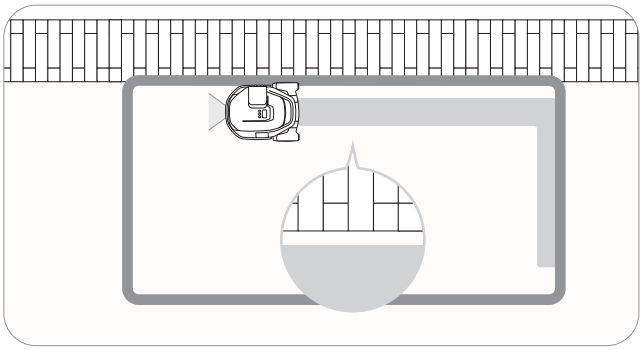

Frontera estándar: Al elegir el icono de frontera estándar , el cortacésped permanecerá dentro de la frontera definida mientras corta a lo largo de los bordes. No es necesario guiar con precisión el cortacésped por los bordes, ya que los sensores de la cámara recopilarán automáticamente datos del entorno.
También puedes activar Assist Mapping, ya que los sensores de la cámara identificarán automáticamente los bordes del césped para que el cortacésped pueda navegar por sí solo.

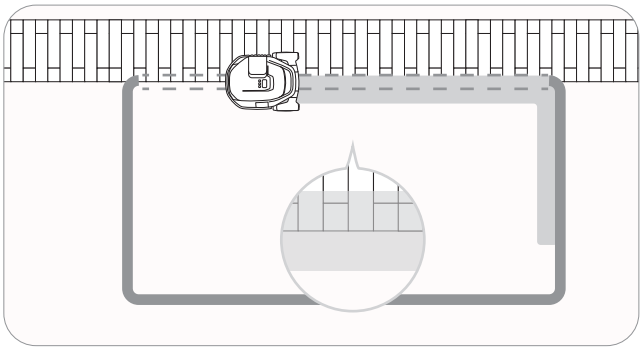

Frontera a bordo: Al elegir el icono de frontera a bordo , el cortacésped puede desplazarse sobre el borde para cortar completamente el césped hasta el área sin césped durante el corte. El camino o la acera debe estar al mismo nivel que el césped.
NOTA: Asegúrese de que la altura entre el césped y el área sin césped mide menos de 1 cm (0,4 pulgadas).

Assist Mapping

Los sensores de la cámara del cortacésped capturan la frontera física del jardín y se activará la función Assist Mapping. Por lo tanto, el cortacésped puede crear fronteras automáticamente navegando a lo largo de los bordes por sí solo, lo que facilita el mapeo.
Lleve el cortacésped hacia los bordes del césped controlándolo a distancia. Cuando la cámara detecta bordes de césped despejados, puede decidir si desea iniciar Assist Mapping.
Cuando el icono o Auto en la esquina superior derecha parpadee, tóquelo e inicie Assist Mapping.

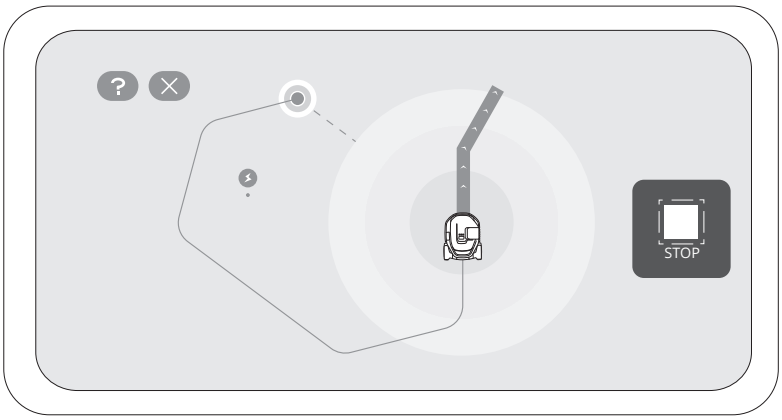

- Mantenga el teléfono activo y no cambie a otras aplicación.
- Permanezca a menos de 6 m (19,7 pies) del cortacésped durante el uso de Assist Mapping.
- Si el cortacésped se comporta de forma anormal, puede detener el Assist Mapping en cualquier momento y controlar manualmente el cortacésped.

Zona aislada

Cuando haya creado una zona que no esté conectada a la estación de carga ni a través de otras zonas, dicha zona se convertirá en una zona aislada.
Solo puede comenzar a cortar presionando el botón MOW en el cortacésped y llevarlo de vuelta para recargarlo.

NOTA: No se pueden utilizar programas de corte en zonas aisladas.

2.6.2 Crear una isla fuera de límite (isla BioLife)

Los sensores de la cámara pueden identificar objetos en el césped y el cortacésped puede evitar chocar con ellos. Para proteger tanto su cortacésped como los objetos sobre el césped, puede colocar bordes para los objetos o áreas en los que no desea que entre el cortacésped. Por ejemplo, un macizo de flores, una zanja, un hoyo, elementos decorativos, un estanque, una piscina, cabezales de los aspersores o raíces emergidas. Si ha instalado recientemente una cama elástica o una barbacoa en el césped, también puede establecer una isla fuera de límite para protegerla.

Siga las instrucciones de la aplicación. Cuando necesite cancelar la zona (si usted retira la cama elástica del césped, por ejemplo), podrá hacerlo simplemente a través de la aplicación.
Las islas fuera de límite también se llaman islas BioLife. También puede habilitar islas BioLife en lugares en los que la hierba pueda crecer de forma natural, creando una zona reservada para animales salvajes como abejas, mariposas y erizos.

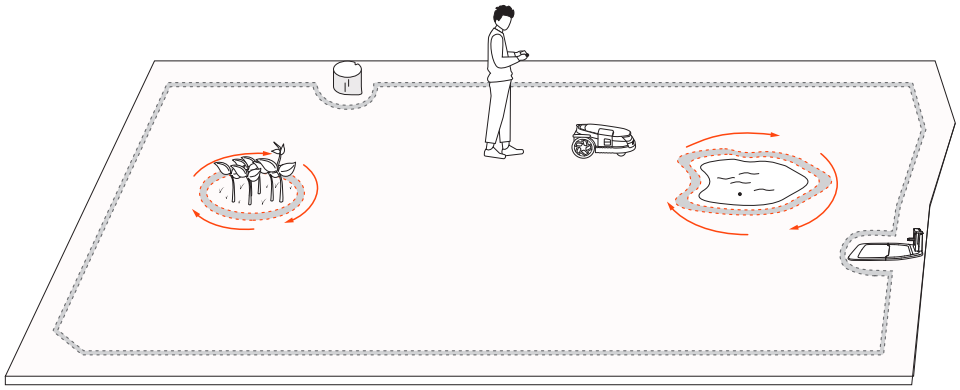

NOTA: Realice ángulos de giro suaves al colocar las islas. Los ángulos no pueden ser inferiores a 90°. También deberá caminar por el borde al configurar la isla. Para obtener instrucciones, consulte 2.6.1 Trazar la frontera.

2.6.3 Crear un canal

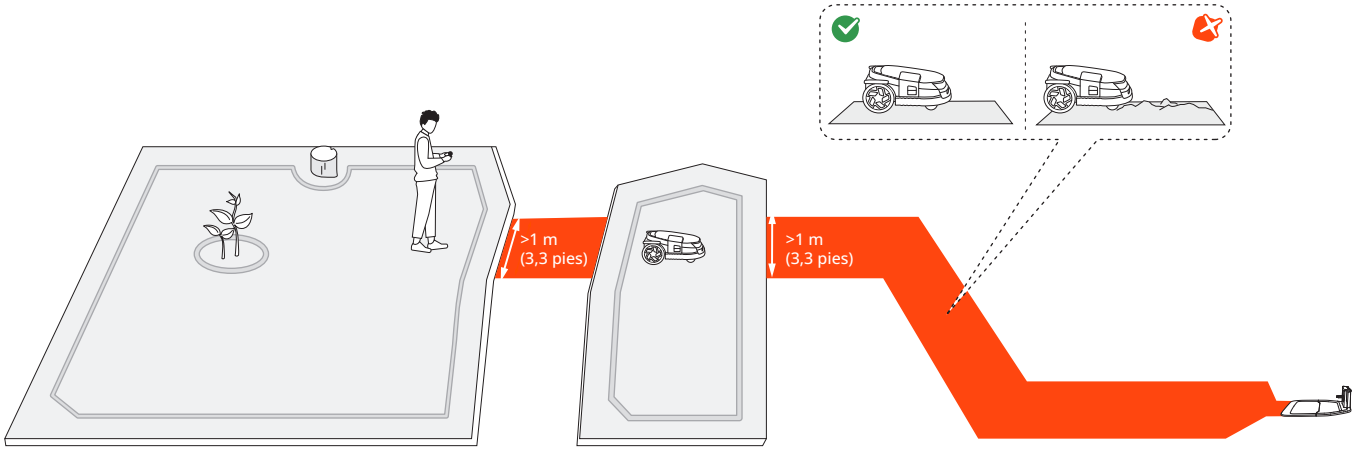

Se puede crear un canal para conectar dos zonas separadas o para conectar el borde del césped con la estación de carga.
Para mejorar la evasión de obstáculos dentro de un canal, puede habilitar “Evasión de obstáculos en canal” en Ajustes > CORTACÉSPED > Funciones avanzadas > VisionFence.
NOTA: El canal que elija para dejar pasar el cortacésped debe tener una anchura superior a 1 m (3,3 ft).

2.6.4 Crear una zona de desconexión de VisionFence

Una zona de desconexión de VisionFence es un lugar en el que el cortacésped apaga automáticamente la cámara utilizada para evitar obstáculos, de modo que el cortacésped pasará directamente a través de ella en lugar de evitarla.

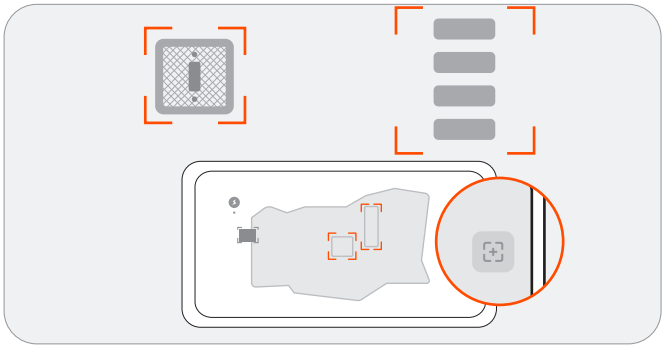

Si necesita que el cortacésped pase por áreas planas y sin césped para lograr un corte completo, puede configurar una zona de desconexión de VisionFence.
Estas áreas pueden ser, por ejemplo, caminos de piedra o tomas de servicios públicos, que la detección visual hace que el cortacésped los evite.
Siga las instrucciones de la aplicación. Puede ajustar el tamaño de una zona de desconexión de VisionFence, desplazarla a otro lugar o eliminarla.

2.6.5 Crear un garabato

Un garabato es un diseño o patrón divertido que puedes crear en tu césped usando el cortacésped. Al elegir un diseño (un logotipo o una combinación de letras y números) y una ubicación, el cortacésped dejará esa parte del césped sin cortar. Una vez cortado el resto del césped, el garabato será visible.

Siga las instrucciones de la aplicación. Puede decidir cuánto tiempo permanecerá el garabato antes de que el cortacésped lo corte por completo una vez que hayan terminado los días activos (hasta 30 días).

3. Uso diario

3.1 Cortar

3.1.1 Cómo corta Navimow

Cortar el césped a lo largo de la frontera y alrededor de las islas fuera de límite

Su cortacésped corta a lo largo de la frontera y alrededor de las islas fuera de límite cuando comienza una tarea de cortado.
Si el entorno es complejo, para evitar riesgos, puede desactivar “Cortado de bordes” en Gestión mapa > Editar > Cortado de bordes para cada zona.

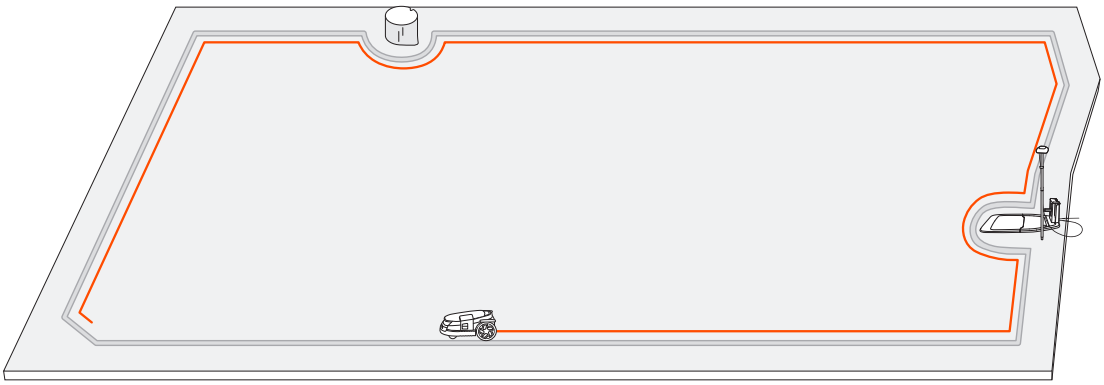

Cortar con patrones sistemáticos

El cortacésped cortará dentro del área de trabajo siguiendo una trayectoria planificada por un algoritmo para obtener la máxima eficiencia.
El cortacésped puede cambiar las direcciones de siega de acuerdo con lo que usted decida. De este modo se evitan las pistas de corte repetitivas. Para personalizar las direcciones de corte para cada zona de corte, consulte Personalizar las direcciones de siega en 3.1.2 Gestionar múltiples zonas.

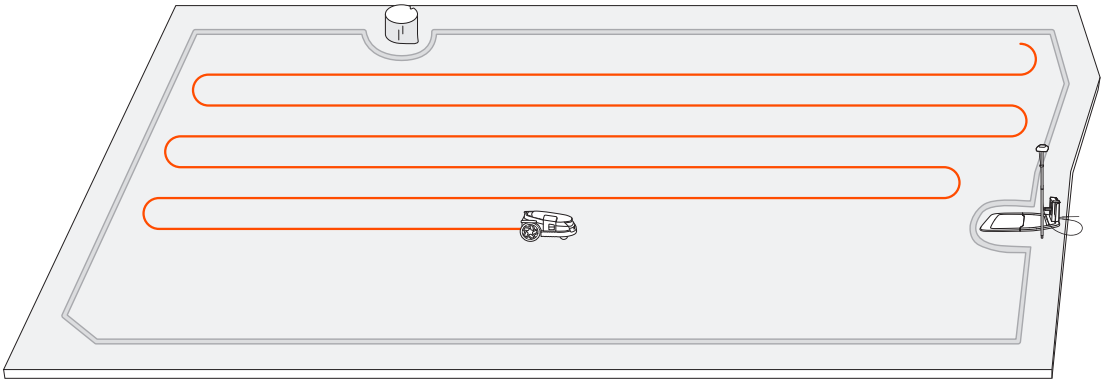

3.1.2 Gestionar múltiples zonas

Puede crear múltiples zonas para su mapa, cada zona con su propio nombre y una dirección de corte personalizada, además de su propio programa de corte.
Para el corte manual, puede seleccionar cortar todas las zonas o solo algunas de ellas. Para el corte programado, puede establecer programas para todas las zonas o para zonas seleccionadas.
Después de trazar las fronteras de un área de trabajo, se crea automáticamente una zona. Puedes seguir creando varias zonas y conectarlas mediante canales. Para más instrucciones, véase 2.6.3 Crear un canal.

Cambiar el nombre de las zonas

1. Pulse para seleccionar una zona.
2. Pulse “Editar” y personalice los ajustes de la zona seleccionada.
3. Pulse el icono “Cambiar el nombre” para asignar un nombre a la zona.

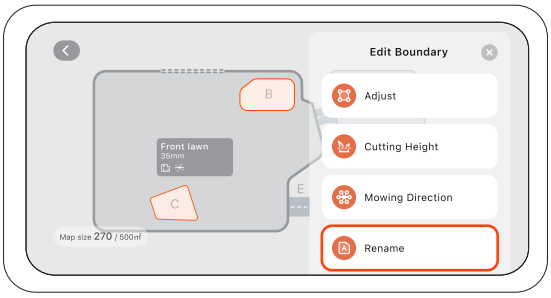

Personalizar las direcciones de corte

El cortacésped puede cambiar automáticamente la dirección de corte según lo que usted elija en Gestión de mapas > Editar > Dirección de corte. Puede elegir una o varias direcciones para que el cortacésped cambie la dirección de corte cada vez que termine una ronda de corte.

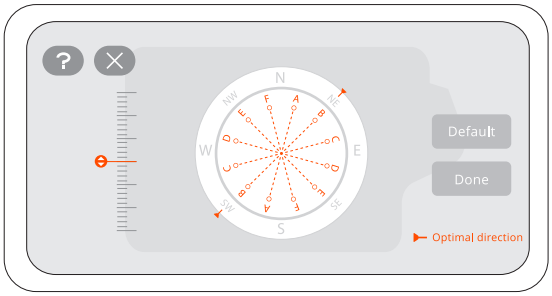

Crear o modificar programas de corte

1. Vaya a Ajustes > CORTACÉSPED > Programa de corte.
2. Seleccione un día para configurar un programa.
3. Establezca la hora de inicio y la hora de finalización del programa.
4. Seleccione a qué zona(s) aplicar el programa.
5. Pulse “Confirmar” para guardar los ajustes.

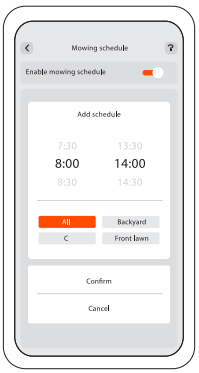

Activar o desactivar los programas de corte

Puede desactivar los programas de corte si no desea que el cortacésped siga el programa.

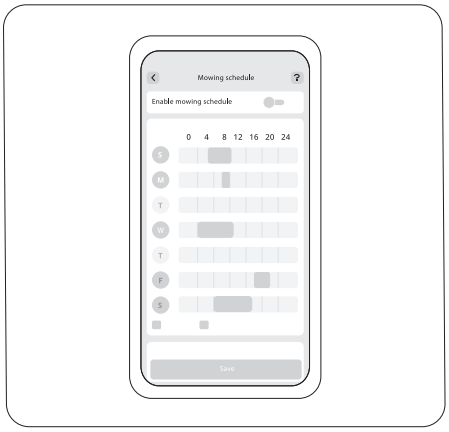

Activar o desactivar el ciclo de corte

Con esta opción desactivada, si el progreso de la tarea de cortado en las zonas seleccionadas alcanza el 100 %, el cortacésped dejará de cortar y volverá a la estación de carga, incluso si no ha llegado la hora de finalización.
Con esta opción activada, si el progreso de la tarea de cortado en las zonas seleccionadas alcanza el 100 %, el cortacésped empezará una nueva ronda de corte y seguirá cortando hasta la hora de finalización.

Dividir y fusionar zonas

Para dividir una zona en zonas más pequeñas, controle manualmente el cortacésped para dividir una zona en dos. Vaya a la página “Gestión mapa”, seleccione una zona y busque “Dividir” en “Editar”. Las nuevas zonas seguirán los mismos ajustes que la anterior.
Para fusionar varias zonas en una, vaya a la página “Gestión mapa”, seleccione una zona, busque “Fusionar” en “Editar”, elija una zona adyacente y fusiónelas. Solo puede unir dos zonas cada vez.

3.2 Aplicación de Navimow

3.2.1 Introducción

La aplicación de Navimow es una parte importante de Navimow, puede utilizar la aplicación para:
1. Vincular y activar el cortacésped.
2. Crear un mapa (área de trabajo) con varias zonas de corte.
3. Comprobar el estado y el progreso del trabajo del cortacésped, controlar el cortacésped de forma remota para que se ponga en marcha, se detenga o regrese a la estación de carga, etc.
4. Consultar y modificar los ajustes de trabajo del cortacésped (programas de corte, gestión de mapas, etc.).
5. Consultar y cambiar los ajustes de seguridad/funciones del cortacésped (Cortar de noche, Restablecer código PIN, Función antirrobo, etc.).
6. Actualizar firmware y cambiar la conexión de red.
7. Desvincular y conservar o borrar los datos del usuario.
8. Acceder a los materiales para el usuario y asistencia posventa a través del chat en directo.

3.2.2 Descargar, registrarse, iniciar sesión

1. Busque y descargue la aplicación de Navimow a través del App Store de Apple o la Google Play Store.
2. Regístrese y acceda a su cuenta.
3. Active el bluetooth de su teléfono y asegúrese de que su teléfono tiene señal de red.

NOTAS:
1. Si ha registrado una cuenta a través de otros servicios de Segway-Ninebot, puede iniciar sesión en la aplicación de Navimow con dicha cuenta y viceversa.
2. Si desactiva su cuenta Navimow, se eliminarán todos los datos relacionados con Segway-Ninebot.
3. Durante su uso, la aplicación de Navimow le pedirá el bluetooth (iOS y Android), la ubicación (iOS y Android) y el acceso Wi-Fi (Android). Para garantizar un uso normal, conceda los accesos mencionados.
4. Si utiliza el dispositivo Navimow y se dispone a configurar la red Wi-Fi del cortacésped por primera vez con un dispositivo móvil iOS, asegúrese primero de que su teléfono móvil está conectado a la misma red Wi-Fi del cortacésped.

3.2.3 Actualizar la aplicación de Navimow y el firmware

Para disfrutar de las últimas funciones y actualizaciones, mantenga siempre actualizada la aplicación de Navimow. Recibirá una notificación para recordarle cuando haya una nueva versión de la aplicación.
Para comprobar manualmente las actualizaciones del firmware, vaya a Ajustes > CORTACÉSPED > Mis dispositivos > Versión de firmware.
Para actualizar el firmware correctamente, deben cumplirse las siguientes condiciones:

- Cortacésped en estación de carga.
- El cortacésped está conectado a una red y la señal es fuerte (4G o Wi-Fi).
- La batería tiene más del 20 % de carga.
- No hay ninguna tarea de cortado programada para la próxima hora.

Para obtener más información sobre la actualización del firmware, consulte 2.5 Actualizar al firmware más reciente.

3.2.4 Página de inicio de la aplicación

La página de inicio muestra el estado del cortacésped, el estado de las antenas, el progreso del trabajo y las tareas de corte. Puede elegir ver el área de trabajo de todas las zonas o de las zonas seleccionadas, iniciar o pausar las tareas de siega y enviar el cortacésped a la estación de carga. También puede ir al chat en directo, a la página de notificaciones y a la página de configuración tocando los iconos de la parte superior de la página de inicio.

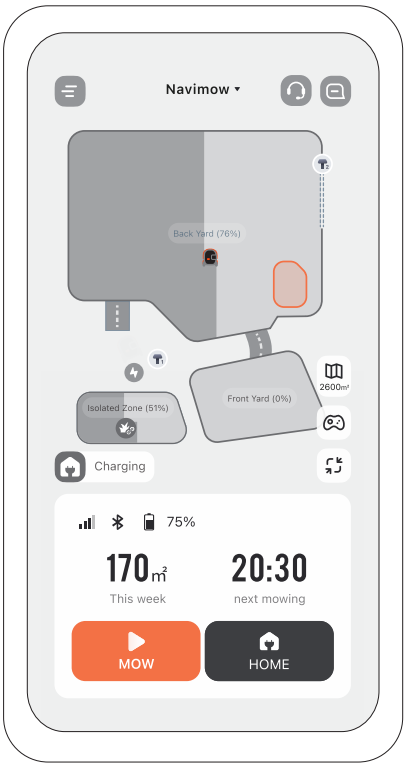

Gestión de mapas	2600m²	Va a la página Gestión de mapas
Nivel de la batería		Nivel de la batería y estado de la carga
Antena	1	1 indica la antena principal y 2 indica la antena repetidora
Bluetooth		Conexión por bluetooth. Cuando esté desconectado, pulse para volver a conectarlo.
Conectividad		Muestra la red a la que está conectado el cortacésped (Wi-Fi o móvil) y la intensidad de la señal.
Estado del cortacésped		Tareas en curso/Actualización del firmware/Cargando/De regreso a la estación de carga/Estado desconocido/Tarea detenida/Mal funcionamiento/Batería insuficiente
		La precisión del mapa está mejorando o se ha mejorado/Posicionamiento deficiente/Fuera de línea/Inicializando
		El corte del césped se ha retrasado debido a diversas condiciones meteorológicas
Cambiar a otros dispositivos	Navimow ▾	Toque para cambiar a otra cortacésped suyo y cambie el nombre de sus cortacéspedes en Ajustes > CORTACÉSPED > Información básica
Ajustes y Notificaciones		Toque para ver los ajustes/notificaciones del cortacésped y la aplicación
Chat en directo		Entrada al Centro de Ayuda, donde encontrará material para el usuario y Chat en directo para preguntas o solicitudes.

3.3 Ajustes del cortacésped

3.3.1 Añadir, cambiar, desvincular dispositivos

Puede añadir más de un cortacésped desde Ajustes > CORTACÉSPED > Mis dispositivos > Administración de dispositivos y cambiar a otro cortacésped seleccionando otro número de serie (NS) de la lista. Al desvincular el cortacésped, debe verificar su identidad introduciendo los caracteres ocultos de su dirección de correo electrónico o número de teléfono.

Puede elegir conservar o borrar los datos de usuario después de desvincular el cortacésped.

3.3.2 Ajustes de red

Puede gestionar la red utilizada por Navimow en la página Gestión de redes. En la página de ajustes de Wi-Fi, puede ver la red Wi-Fi a la cual está conectado actualmente o volver a conectarse a la red Wi-Fi. Puede elegir utilizar solo 4G, o solo Wi-Fi, o dejar que el sistema elija automáticamente el tipo de red para usted dependiendo del estado de la conexión.

3.3.3 Zona horaria y país

Puede seleccionar manualmente su zona horaria local y su país o región para que los horarios de corte se adapten a la hora local. Puede activar el modo de horario de verano si su región sigue esta práctica. De este modo, el cortacésped se ajustará automáticamente a su hora local durante el verano y el invierno.

3.3.4 Ajustes de luz y sonido

Los efectos de sonido están activados por defecto. Al desactivarlos, el cortacésped no emitirá ningún sonido de notificación durante los procesos de corte y de carga.

3.3.5 Respuesta por voz (texto a voz)

La función de respuesta por voz permite que su cortacésped se comunique con usted mediante una voz o tono seleccionado. Cuando está habilitada, el cortacésped informará de las actualizaciones de estado en el idioma elegido. Vaya a Ajustes > CORTACÉSPED > Mis dispositivos > Luz y sonido > Respuesta por voz.

3.3.6 Uso compartido de dispositivos

Puede compartir su cortacésped con otros desde Ajustes > CORTACÉSPED > Mis dispositivos > Administración de dispositivos > Uso compartido de dispositivos.
Esta función le permite invitar hasta a 5 usuarios que se hayan registrado en la aplicación de Navimow para compartir el cortacésped. Simplemente envíeles una invitación, que caducará en 7 días si no la aceptan. Una vez aceptada, tendrán acceso total para administrar el cortacésped. Tanto usted como sus invitados pueden cancelar el uso compartido en cualquier momento.

3.3.7 Antenas duales

Si ha comprado la antena repetidora, puede vincularla con el cortacésped desde Ajustes > CORTACÉSPED > Funciones avanzadas > EFLS 3.0 > Antenas duales. Para obtener instrucciones, consulte 1.8 Accesorios (se venden por separado).
Localizar: Si no está seguro de si la antena es la antena principal o la antena repetidora, toque en “Ubicar”. La luz de la antena parpadeará en verde, indicando cuál está buscando.
Sincronización: Las antenas duales funcionan juntas como un sistema de posicionamiento, lo que significa que están sincronizadas y la precisión del posicionamiento mejora.
Eliminar: Si ya no utiliza la antena repetidora actual, puede eliminarla. La antena primaria no se puede eliminar.
En línea/fuera de línea: Es posible que alguna de las antenas se desconecte ocasionalmente, pero se sincronizarán automáticamente a medida que el cortacésped se desplace por el césped.

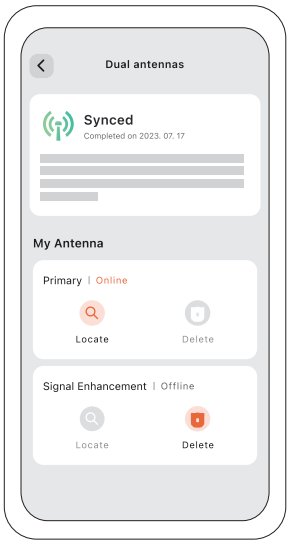

3.4 Características de seguridad

3.4.1 Restablecer el código PIN

Puede restablecer el código PIN en Ajustes > CORTACÉSPED > Características de seguridad > Bloqueo de dispositivo > Restablecer código PIN.

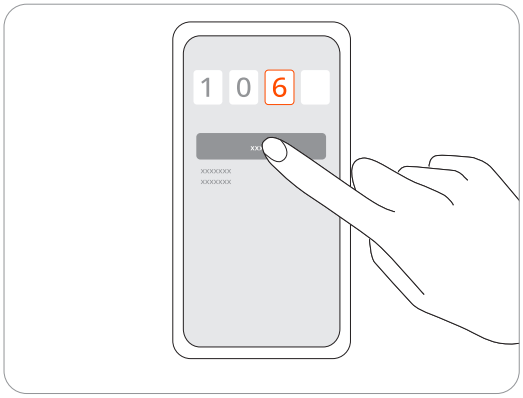

3.4.2 Activar y utilizar la función antirrobo

La función antirrobo puede localizar con precisión su cortacésped y evitar incidentes como el robo del mismo. Puede elegir habilitar la alarma cuando se levante el cortacésped y cuando éste cruza la frontera virtual.

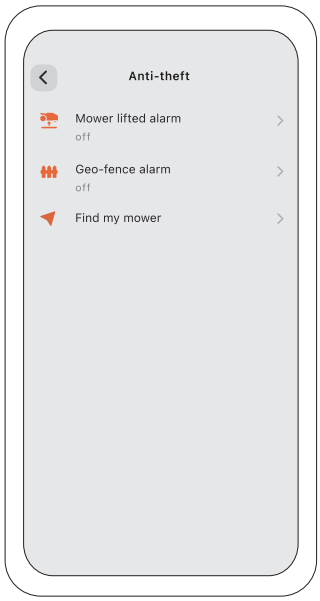

Alarma cortacésp. elevado

Esta alarma le avisa si el cortacésped se levanta del suelo durante unos segundos. Cuando esté habilitada, escuchará una alarma y recibirá una notificación en la aplicación. Para detener la alarma, introduzca el código PIN directamente en el cortacésped.
Si necesita transportar el cortacésped a otra ubicación, se recomienda conectar su teléfono a través de Bluetooth de antemano para evitar falsas alarmas.

Alarma de geocerca

Esta alarma le avisa si el cortacésped cruza una frontera designada. Cuando esté habilitada, escuchará una alarma y recibirá una notificación en la aplicación. Para detener la alarma, introduzca el código PIN directamente en el cortacésped.
Cuando la alarma de geocerca esté habilitada, podrá ajustar el radio de la geocerca y verificar la ubicación de Navimow en el mapa en tiempo real. Si el cortacésped se queda sin batería y se apaga en el camino de regreso a la estación de carga, puede encontrar dónde se detuvo a través de la aplicación.

NOTAS:

1. Si la función antirrobo está habilitada, deberá introducir el código PIN en el cortacésped antes de apagarlo.
2. La función antirrobo solo se puede utilizar en una red 4G. Asegúrese de que el servicio 4G aún no ha caducado.

3.4.3 Bloqueo de dispositivo

El bloqueo de seguridad y el bloqueo para niños se utilizan para garantizar la seguridad del cortacésped y evitar operaciones no deseadas. Para habilitarlos, vaya a Ajustes > CORTACÉSPED > Características de seguridad > Bloqueo de dispositivo.

Bloqueo de seguridad

El bloqueo de seguridad evita la activación accidental del cortacésped cuando es necesario transportarlo o limpiarlo. Presione MOW+HOME durante más de 3 segundos para bloquear el cortacésped. Cuando está bloqueado, el cortacésped permanece inoperativo hasta que lo desbloquee con el código PIN.

Bloqueo para niños

El bloqueo para niños evita que los niños o las mascotas operen el cortacésped de manera accidental al tocar los botones mientras está en funcionamiento o en espera.
Al habilitarlo desde Bloqueo de dispositivo > Bloqueo para niños, los botones del cortacésped no responderán al presionarlos o tocarlos. El corte del césped y otras configuraciones pueden seguir ajustándose desde la aplicación.

3.5 Funciones avanzadas

3.5.1 Ajustes de VisionFence

Evasión de obstáculos en canales

Puede activar el interruptor de Evasión de obstáculos en canal y el cortacésped podrá “ver” el entorno y desplazarse de forma inteligente evitando activamente obstáculos u otros objetos que se distinguen del suelo. Incluso cuando la señal GPS sea deficiente alrededor del canal, el cortacésped puede pasar gracias a la detección visual.

Respetuoso con los animales

Puede habilitar el modo “Respetuoso con los animales” para que el cortacésped se mantenga alejado de las mascotas y los animales pequeños en sus proximidades ajustando su ruta en tiempo real. Vaya a Ajustes > CORTACÉSPED > Funciones avanzadas > VisionFence > Respetuoso con los animales. Esto evita daños accidentales a animales salvajes, como los erizos, y reduce la posibilidad de alarmar o molestar a las mascotas cercanas.

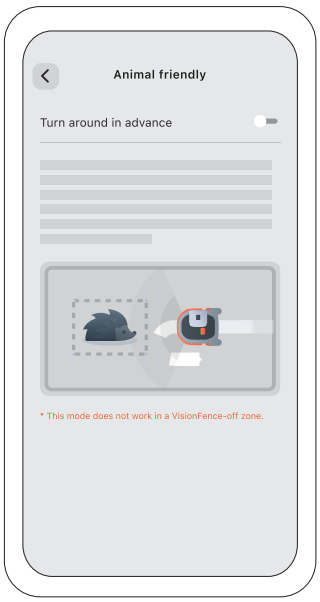

3.5.2 Adaptable a las condiciones atmosféricas

El cortacésped puede reaccionar a la información meteorológica en tiempo real y adaptar sus programas de corte, ya sea deteniendo la tarea actual o retrasando las próximas tareas. Puede configurar cómo desea que reaccione el cortacésped en estas condiciones climáticas: lluvia, nieve, clima cálido, heladas y viento fuerte.
Para garantizar un césped saludable y una mayor vida útil de su cortacésped, vaya a Ajustes > CORTACÉSPED > Funciones avanzadas > Adaptable a las condiciones climáticas para personalizar los ajustes para cada tipo de clima.

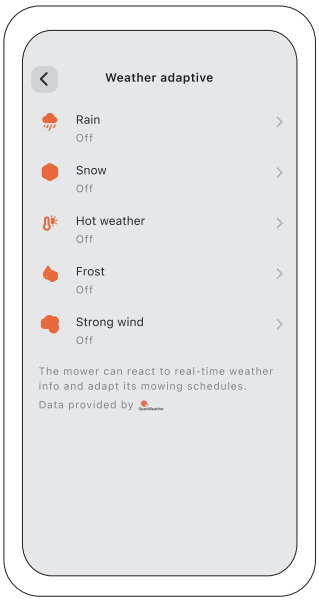

3.6 Ajustes de la aplicación

Vaya a Ajustes > APP para explorar y ajustar la configuración relacionada con la aplicación de Navimow.

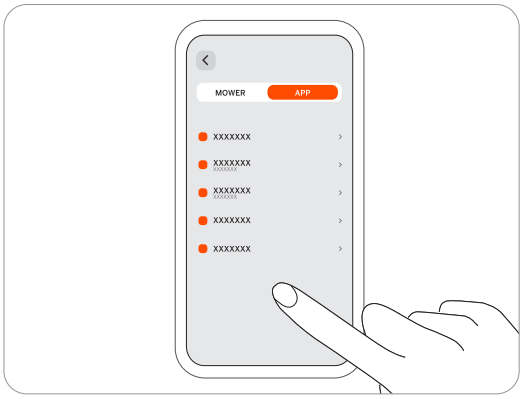

Cuenta y seguridad
Puede comprobar su dirección de correo electrónico o número de móvil vinculados, cambiar la contraseña, descargar los datos y eliminar su cuenta.

Idioma
Puede configurar el idioma que necesite. En estos momentos se admiten 22 idiomas: inglés, alemán, francés, neerlandés, italiano, sueco, noruego, finlandés, danés, portugués, español, checo, eslovaco, polaco, estonio, lituano, letón, búlgaro, húngaro, croata, rumano y esloveno.

Ayuda y feedback
Aquí puede consultar los últimos materiales para el usuario, vídeos tutoriales, preguntas frecuentes y ponerse en contacto con nosotros para recibir asistencia a través del chat en directo.

Unidades
Aquí puede cambiar entre unidades métricas e imperiales.

Acerca de
Puede consultar la versión actual de la aplicación, el Acuerdo de usuario y la Política de privacidad más recientes aquí.

Cerrar sesión
Puede cerrar la sesión de su cuenta aquí; sus datos no se borrarán tras cerrar la sesión.

4. Mantenimiento

Para lograr mejores resultados de corte y aumentar la vida útil del cortacésped, asegúrese de mantenerlo limpio y con las cuchillas en buen estado. La inspección y el mantenimiento deberán ser realizados por un adulto semanalmente. Cualquier pieza dañada o desgastada deberá ser reemplazada.

NO realice el mantenimiento si lleva sandalias o va descalzo. Use siempre pantalones largos y zapatos de trabajo cuando realice el mantenimiento del cortacésped.

4.1. Limpieza

Use un cepillo suave o un paño para limpiar a fondo el exterior del cortacésped. NO limpie con alcohol, gasolina, acetona u otros disolventes corrosivos o volátiles. Estas sustancias podrían dañar el aspecto exterior y la estructura interna del cortacésped.

Para un acoplamiento adecuado, revise periódicamente si existe suciedad o barro en la estación de carga y límpiela. Asegúrese de que todos los componentes de conexión de la estación de carga, el cable de extensión y la fuente de alimentación no estén bloqueados.

A. Chasis y disco de corte

Si el chasis y el disco de corte están sucios, use un cepillo o una manguera para limpiarlos. NO use un limpiador de alta presión. Al mismo tiempo, asegúrese de que el disco de corte rote libremente y estas puedan girar con libertad.

PRECAUCIÓN: El agua a alta presión puede filtrarse en los sellados y dañar las piezas electrónicas y mecánicas.

B. Guardabarros de las cuchillas

Compruebe regularmente el guardabarros de las cuchillas. Si se acumula barro, trozos de hierba u otros objetos en el guardabarros de las cuchillas, retírelos con un cepillo seco o un rascador.

C. Ruedas delanteras (ruedas universales)

Inspeccione y limpie regularmente las ruedas universales. Si las ruedas están atascadas, limpie el barro y lubrique las ruedas.

D. Ruedas traseras

Compruebe y limpie regularmente las ruedas traseras. Retire los restos de hierba u otros objetos. Si las ruedas están atascadas de barro o suciedad, lávelas con una manguera.

E. Lente de la cámara

Compruebe y limpie regularmente la lente de la cámara. Una lente de cámara manchada puede afectar al rendimiento del cortacésped.

F. Puerto de carga

Compruebe si hay restos de hierba o suciedad atascados en el interior del puerto de carga, y límpielos lo antes posible. De lo contrario, el cortacésped no podrá cargarse debido a un contacto deficiente.

⚠ADVERTENCIA

- Antes de limpiarlo, asegúrese de que el cortacésped esté apagado.
- Antes de dar la vuelta al cortacésped, éste debe estar apagado.

4.2. Sustitución de las cuchillas

El disco de la cuchilla cambia automáticamente su sentido de rotación varias veces durante el corte para evitar el desgaste excesivo de un lado. Si el cortacésped se utiliza de forma habitual, se recomienda reemplazar las cuchillas y los tornillos cada 1 o 2 meses para garantizar la seguridad y resultados óptimos de corte. Reemplace las 6 cuchillas y sus tornillos al mismo tiempo para un sistema de corte seguro.

Es más probable que la hierba mojada se adhiera a las cuchillas y a la parte inferior del cortacésped, lo que puede afectar a su rendimiento y requerir una limpieza más frecuente. Para obtener resultados óptimos y mantener la salud del césped, es mejor evitar cortarlo cuando llueva mucho o esté excesivamente húmedo.

Es normal que los restos de hierba se acumulen en las cuchillas durante el corte. El diseño de las cuchillas permite que sigan girando sin problemas alrededor de los tornillos, incluso cuando hay pequeñas cantidades de restos o residuos. Esta acumulación ocasional de restos no debería afectar negativamente a la capacidad del cortacésped para cortar eficazmente la hierba. El cortacésped está diseñado para realizar su función a pesar de que con el tiempo se acumule una cantidad mínima de restos en las cuchillas.

Aunque los restos de hierba pueden retirarse al sustituir las cuchillas, no es necesario actuar de inmediato a menos que haya una cantidad excesiva de restos de hierba atascados en las cuchillas.

⚠ ADVERTENCIA

- Use guantes de protección cuando inspeccione o reemplace las cuchillas.
- NO utilice un destornillador eléctrico para instalar o retirar el disco de corte. Utilice únicamente el tipo correcto de tornillos y cuchillas originales aprobados por Navimow. Modelo de cuchilla: X3A06E.
- NO reutilice los tornillos. Hacerlo puede causar lesiones graves.

Cómo reemplazar las cuchillas

1. Apague el cortacésped.
2. Para evitar arañazos, coloque el cortacésped al revés sobre una superficie suave y limpia.
3. Use un destornillador de punta cruzada para aflojar los tornillos.
4. Retire el disco de corte anti-obstrucción, los tornillos y las cuchillas.
5. Fije el disco anti-obstrucción y las nuevas cuchillas con los nuevos tornillos (Par de apriete: 1 N·m). Asegúrese de que las cuchillas puedan girar libremente.

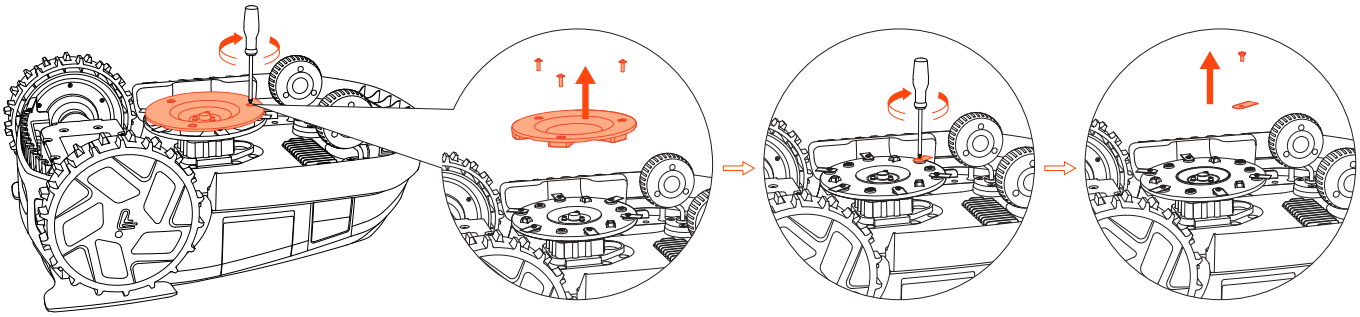

NOTA: Tras fijar las cuchillas y los tornillos, las cuchillas seguirán pareciendo sueltas. Esto es normal, ya que las cuchillas necesitan girar durante el proceso de corte. Las cuchillas están diseñadas intencionadamente para girar libremente cuando se fijan al disco de la cuchilla. Durante el corte, el disco de las cuchillas giratorio genera una fuerza centrífuga que hace que las cuchillas apunten hacia fuera. Esta orientación hacia fuera permite que las cuchillas corten eficazmente la hierba.

4.3 Mantenimiento de piezas clave

Las partes clave del cortacésped, incluidas las cuchillas, el chasis, el puerto de carga y la lente de la cámara, requieren un mantenimiento periódico para garantizar el rendimiento óptimo del cortacésped.

Vaya a Ajustes > CORTACÉSPED > Mantenimiento y herramientas > Mantenimiento de piezas y compruebe las horas de funcionamiento de cada una de estas piezas clave. Esto se puede utilizar como recordatorio para limpiar y realizar el mantenimiento de estas piezas claves.

4.4. Transporte

Para proteger el cortacésped, use el embalaje original para el transporte de largo recorrido. Apague el producto antes de levantarlo, moverlo o transportarlo. Manipule el producto con cuidado y evite la fuerza bruta, como lanzamientos o presión intensa. Nunca coja ni transporte el cortacésped mientras el motor está en marcha.

Cómo mover o levantar correctamente el cortacésped

Transporte el cortacésped sosteniéndolo por el asa, con el disco de la cuchilla mirando hacia el lado opuesto de su cuerpo.

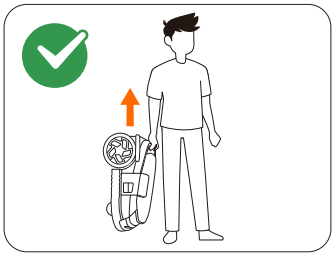

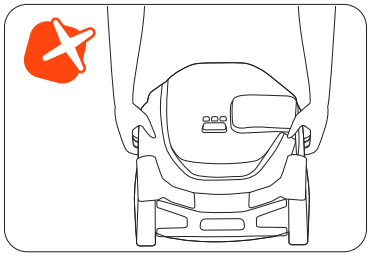

PRECAUCIÓN:
Con el fin de evitar daños al cortacésped o a la estación de carga, NO levante el cortacésped por el asa cuando se encuentre estacionado en la estación de carga. Retire el cortacésped de la estación de carga antes de levantarlo.

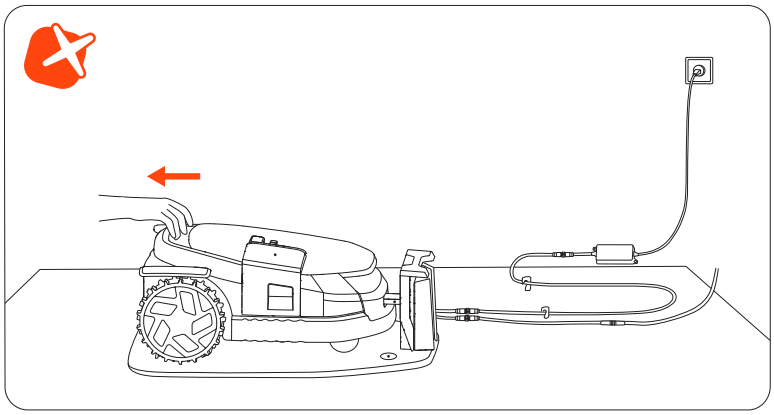

4.5. Batería

- Apague el cortacésped y cargue la batería al 85 % o más antes de guardarlo para evitar una descarga excesiva y daños en los componentes eléctricos. En caso de almacenamiento prolongado, cargue el cortacésped cada 120 días.
- Los daños en la batería causados por la descarga excesiva no estarán cubiertos por la Garantía Limitada.
- NO utilice ni almacene la batería en situaciones de temperaturas extremas, por ejemplo, por encima de 50 °C (122 °F) o por debajo de –20 °C (–4 °F).
- La protección de la temperatura se activará a 0 °C (32 °F)/53 °C (127 °F); la batería no se cargará a menos que la temperatura alcance 3 °C (37 °F) o más o se reduzca a 49 °C (120 °F) o menos.
- Cuando la temperatura de la batería sea demasiado alta o demasiado baja, el cortacésped no iniciará el corte. También recibirá una notificación push en la aplicación de Navimow.

NOTA: La vida de la batería varía en función de la frecuencia de uso del producto y del total de horas de trabajo. Considere ponerse en contacto con el servicio posventa para reemplazar la batería cuando el tiempo de operación sea más corto de lo habitual con una carga completa o el césped no esté bien cortado.

4.6. Fuente de alimentación

- Desconéctese de la fuente de alimentación:
- Antes de retirar una obstrucción;
- Antes de comprobar, limpiar o trabajar en la máquina;
- Tras haber golpeado con un objeto extraño, para inspeccionar la máquina en busca de daños.
- Examine regularmente el cable, el enchufe, la carcasa y el resto de las piezas. Si encuentra algún daño o signos de envejecimiento, deje de usarla inmediatamente.

⚠ ADVERTENCIA

- NO use este producto con una fuente de alimentación dañada. Si el cable de alimentación está dañado, deberá ser sustituido por el fabricante, su agente de servicio o personas igualmente cualificadas para evitar cualquier peligro. Si el cable de extensión está defectuoso, reemplácelo con el cable de 10 metros de longitud aprobado por Navimow.
- NO conecte un cable dañado a la fuente de alimentación ni toque un cable dañado o un cable de extensión antes de desconectarlo de la toma de corriente. Los cables dañados pueden provocar el contacto con piezas bajo tensión.
- NO utilice la fuente de alimentación con ningún otro producto o batería, de lo contrario podría existir riesgo de lesiones personales, incendio o descarga eléctrica. La seguridad de este producto no se puede garantizar con otras baterías que no sean las originales.
- NO cargue si la batería tiene fugas.
- Mantenga el cable de extensión alejado de las partes peligrosas para evitar daños en los cables que puedan provocar el contacto con piezas bajo tensión.

Recomendación
Conecte el cortacésped o sus periféricos únicamente a un circuito de alimentación protegido por un dispositivo de corriente residual (RCD) con una corriente de disparo de no más de 30 mA.

4.7. Almacenamiento

- Antes del almacenamiento del cortacésped, apáguelo y cargue la batería al 85 % o más para evitar una descarga excesiva, que causaría daños permanentes.
- Almacénelo en un lugar interior, fresco y seco. La exposición a la luz del sol y las condiciones meteorológicas extremas (tanto de frío como de calor) acelerarán el proceso de desgaste de los componentes y pueden dañar la batería de forma permanente.
- Mantenga el cortacésped, la estación de carga y la fuente de alimentación alejados de fuentes de calor (como estufas, radiadores, etc.) o productos químicos. Proteja la fuente de alimentación de la humedad y manténgala en un lugar bien ventilado.

⚠ ADVERTENCIA

Si existe riesgo de tormenta eléctrica, desenchufe la fuente de alimentación de la toma de corriente. Desconecte todos los cables y conductos que se conectan a la estación de carga. Vuelva a conectarlo cuando ya no haya riesgo de tormenta.

4.7.1 Almacenamiento invernal

Para un rendimiento y una duración óptimos, se recomienda guardar el Navimow durante los meses de invierno, cuando no vaya a utilizarse. Si almacena correctamente su Navimow, podrá protegerlo de las duras condiciones invernales y garantizar que funcione cuando llegue la primavera. El frío, incluidas las temperaturas bajo cero y la nieve, pueden dañar los componentes sensibles del cortacésped. Siga los pasos que se indican a continuación:

Guarde el cortacésped

1. Saque el cortacésped de la estación de carga. Asegúrese de que al cortacésped le queda al menos un 85 % de batería.
2. Apague el cortacésped.
3. Desconecte la fuente de alimentación y la antena.
4. Póngase los guantes de protección y retire las cuchillas con cuidado.
5. Ponga el cortacésped boca abajo y límpielo con un cepillo.
6. Utilice una manguera para eliminar la suciedad y deje que el cortacésped se seque.

Guarde la estación de carga y el Navimow Garage L

1. Desinstale el Navimow Garage L de la estación de carga y guárdelo.
2. Presione el botón en la torre de carga para retirarla de la estación de carga y guardarla.
3. Deje la placa base en su ubicación original.

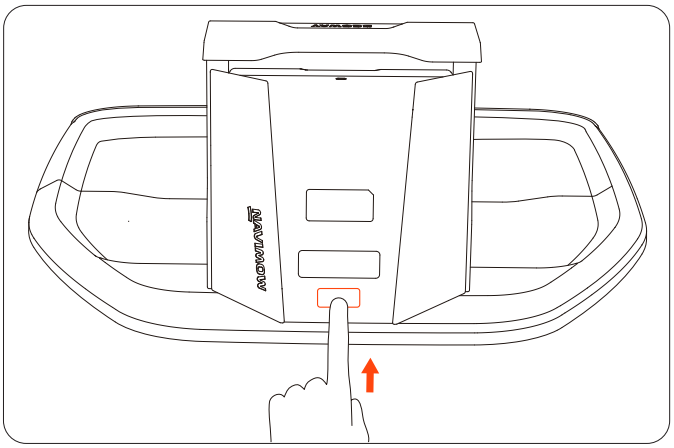

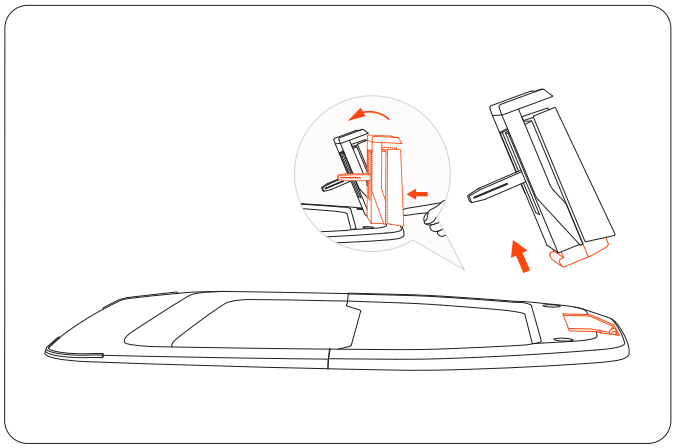

Guarde la antena

Si la antena está instalada en una pared o un tejado, utilice una bolsa de plástico o una funda para taparla. Si la antena está instalada en el suelo, siga los pasos que se indican a continuación:

1. Retire la antena y el poste. Mantenga la horquilla de base en su lugar.
2. Guarde el cable para la antena.

4.7.2 Restablecimiento en primavera

Para restaurar el Navimow y todas sus instalaciones en primavera, siga los pasos que se indican a continuación:

1. Retire todas las cubiertas del cortacésped.
2. Asegúrese de que la estación de carga está limpia y libre de polvo. Vuelva a instalar la torre de carga en la placa base.

NOTA: La diferencia entre la posición instalada y la del año pasado no debe superar los 5 cm.

3. Vuelva a conectar los cables que se desconectaron durante el invierno. Compruebe si los cables están dañados o rotos y repárelos si es necesario.

NOTA: Compruebe que las cuchillas estén afiladas y sustitúyalas si es necesario. Compruebe y limpie el objetivo de la cámara para garantizar su correcto funcionamiento.

4. Por último, encienda el cortacésped y compruebe si está vinculado a la aplicación y funciona correctamente.

4.8 Reciclaje y eliminación del producto

NO trate este producto como un residuo doméstico. Para obtener información sobre el reciclaje, contacte con el servicio de residuos domésticos, ayuntamiento o punto de información al consumidor.

⚠ ADVERTENCIA

NO deseche este producto en un vertedero, incinerándolo o mezclándolo con la basura doméstica. Podrían producirse peligros o lesiones graves debido a sus componentes eléctricos.

5. Preguntas frecuentes y Solución de problemas

Si encuentra algún problema relacionado con el producto o la aplicación, problemas comunes y preguntas, consulte los artículos de preguntas frecuentes en “Servicio y asistencia > Centro de ayuda” en el sitio web oficial de Navimow (http://navimow.segway.com) o en la sección “Ayuda y feedback” de la aplicación de Navimow.

6. Información importante

6.1 Europa

6.1.1 DECLARACIÓN CE DE CONFORMIDAD

Declaración CE de conformidad para robots cortacésped

Fabricante: Willand (Beijing) Technology Co., LTD.

Dirección: Room 203, A-1 Bldg. Zhongguancun Dongsheng Technology Park (Northern Territory), No. 66, Xixiaokou Rd, Haidian Dist., Beijing, China.

Correo electrónico: support-navimow@rlm.segway.com

Representante autorizado

Nombre: AR Experts B.V.

Dirección: P.O. Box 5047, 3620 AA Breukelen, Países Bajos

Correo electrónico: info@certification-experts.com

Objeto de la declaración

Designación genérica: Robot cortacésped

Nombre del producto: Serie X3 de Segway Navimow

Tipo/modelo: X315E/X330E/X350E/X390E

Número de serie: 0EBB x yyyy x yyyy/0ECB x yyyy x yyyy/0EDB x yyyy x yyyy/0ELB x yyyy x yyyy ("x" indica cualquier letra de la A a la Z, excepto O e I, "y" indica cualquier letra de la A a la Z, excepto O e I, o cualquier número del 0 al 9)

Esta Declaración de Conformidad se emite bajo la exclusiva responsabilidad del fabricante.

El objeto de la declaración descrita anteriormente es conforme a las siguientes Directivas de la UE:

1. La Directiva sobre equipos radioeléctricos (2014/53/UE)
2. Directiva de Máquinas (2006/42/CE)
3. Directiva RoHS (2011/65/UE) y modificación de la Directiva ((UE)2015/863)

La conformidad con estas directivas se ha evaluado para este producto demostrando el cumplimiento de las siguientes normas armonizadas o especificaciones técnicas:

EN 60335-1:2012 +A11:2014 +A13:2017 +A1:2019 +A14:2019 +A2:2019 +A15:2021

EN 50636-2-107:2015+A1:2018+A2:2020+A3:2021

EN IEC 55014-1:2021	EN 301 908-1 V15.2.1
EN IEC 55014-2:2021	EN 301 489-1 V2.2.3
EN 300 220-1 V3.1.1	EN 301 489-3 V2.3.2
EN 300 220-2 V3.1.1	EN 301 489-17 V3.3.1
EN 300 328 V2.2.2	EN 301 489-19 V2.2.1
EN 303 413 V1.2.1	EN 301 489-52 V1.2.1
EN 50665:2017	EN 301 908-13 V13.2.1
EN 62133-2:2017	EN IEC 62311:2020
EN IEC 63000:2018	EN 300440 V2.1.1
	EN 301893 V2.1.1

Firmado por y en nombre de: Navimow B.V.

Lugar: Changzhou, China

Fecha: 2024-12-30

Nombre: Crystal Zhuang

Cargo: Gerente de certificación

Firma: Crystal Zhuang

Declaración CE de conformidad para antenas

Fabricante: Willand (Beijing) Technology Co., LTD.

Dirección: Room 203, A-1 Bldg. Zhongguancun Dongsheng Technology Park (Northern Territory), No. 66, Xixiaokou Rd, Haidian Dist., Beijing, China.

Correo electrónico: support-navimow@rlm.segway.com

Representante autorizado

Nombre: AR Experts B.V.

Dirección: P.O. Box 5047, 3620 AA Breukelen, Países Bajos

Correo electrónico: info@certification-experts.com

Objeto de la declaración

Designación genérica: Antena (primaria)

Nombre del producto: Antena (primaria)

Tipo/modelo: X3R00G

Número de serie: PXBA x yyyy x yyyy/PXBC x yyyy x yyyy/PXBD x yyyy x yyyy ("x" indica cualquier letra de la A a la Z, excepto 0 e l, "y" indica cualquier letra de la A a la Z excepto O e l o cualquier número 0 al 9)

Esta Declaración de Conformidad se emite bajo la exclusiva responsabilidad del fabricante.

El objeto de la declaración descrita anteriormente es conforme a las siguientes Directivas de la UE:

1. La Directiva sobre equipos radioeléctricos (2014/53/UE)
2. Directiva RoHS (2011/65/UE) y modificación de la Directiva ((UE)2015/863)

La conformidad con estas directivas se ha evaluado para este producto demostrando el cumplimiento de las siguientes normas armonizadas o especificaciones técnicas:

EN 300 220-1 V3.1.1	EN 300440 V2.1.1
EN 300 220-2 V3.1.1	EN 301 489-1 V2.2.3
EN IEC 63000:2018	EN 301 489-3 V2.3.2
EN 303 413 V1.2.1	EN 301 489-19 V2.2.1
EN 50665:2017	EN IEC 62311:2020

Firmado por y en nombre de: Navimow B.V.

Lugar: Changzhou, China

Fecha: 2024-12-30

Nombre: Crystal Zhuang

Cargo: Gerente de certificación

Firma: Crystal Zhuang

Declaración CE de conformidad para estaciones de carga

Fabricante: Willand (Beijing) Technology Co., LTD.

Dirección: Room 203, A-1 Bldg. Zhongguancun Dongsheng Technology Park (Northern Territory), No. 66, Xixiaokou Rd, Haidian Dist., Beijing, China.

Correo electrónico: support-navimow@rlm.segway.com

Representante autorizado

Nombre: AR Experts B.V.

Dirección: P.O. Box 5047, 3620 AA Breukelen, Países Bajos

Correo electrónico: info@certification-experts.com

Objeto de la declaración

Designación genérica: Estación de carga Navimow

Nombre del producto: Estación de carga Navimow

Tipo/modelo: X3C00G

Número de serie: 0EBB x yyyy x yyyy/0ECB x yyyy x yyyy/0EDB x yyyy x yyyy/0ELB x yyyy x yyyy ("x" indica cualquier letra de la A a la Z, excepto O e I, "y" indica cualquier letra de la A a la Z, excepto O e I, o cualquier número del 0 al 9)

Esta Declaración de Conformidad se emite bajo la exclusiva responsabilidad del fabricante.

El objeto de la declaración descrita anteriormente es conforme a las siguientes Directivas de la UE:

1. Directiva de Compatibilidad Electromagnética (2014/30/UE)
2. Directiva RoHS (2011/65/UE) y modificación de la Directiva ((UE)2015/863)

La conformidad con estas directivas se ha evaluado para este producto demostrando el cumplimiento de las siguientes normas armonizadas o especificaciones técnicas:

EN IEC 61000-6-3:2021
EN IEC 61000-6-1:2019
EN IEC 63000:2018

Firmado por y en nombre de: Navimow B.V.

Lugar: Changzhou, China

Fecha: 2024-12-30

Nombre: Crystal Zhuang

Cargo: Gerente de certificación

Firma: Crystal Zhuang

6.1.2 Garantía limitada

Garantía limitada y Acuerdo de Arbitraje

AVISO: LEA ESTA GARANTÍA LIMITADA Y ACUERDO DE ARBITRAJE Y CONSERVE ESTE ACUERDO PARA FUTURAS REFERENCIAS. ESTE ACUERDO CONTIENE APARTADOS SOBRE GARANTÍA LIMITADA Y SOBRE ARBITRAJE REFERENTES A NAVIMOW ("PRODUCTO") Y SOBRE CUALQUIER Y TODAS LAS TRANSACCIONES Y RECLAMACIONES RELACIONADAS CON Y/O QUE SURJAN DEL PRODUCTO.

ESTE ES UN ACUERDO LEGAL VINCULANTE ("ACUERDO") ENTRE USTED (YA SEA UN INDIVIDUO O UNA ENTIDAD) Y EL FABRICANTE ("WILLAND"), NAVIMOW B.V. ("NAVIMOW") Y SUS FILIALES (INCLUYENDO, PERO NO LIMITADO A SU EMPRESA MATRIZ, SUBSIDIARIA, EMPRESAS AFILIADAS, PREDECESOR, EMPRESA POSTERIOR, ADMINISTRADORES, SUCESORES, CESIONARIOS, OFICIALES, DIRECTORES, GERENTES, EMPLEADOS, MIEMBROS, ACCIONISTAS Y AGENTES, ABOGADOS, ASEGURADORES O REASEGURADORES) (COLECTIVAMENTE EL "GRUPO NAVIMOW"), CONCESIONARIOS DE NAVIMOW (COMO SE DEFINE A CONTINUACIÓN) Y SUS FILIALES (COLECTIVAMENTE "CONCESIONARIOS NAVIMOW").

LA COMPRA DEL PRODUCTO, ABRIR EL PAQUETE DEL PRODUCTO, UTILIZAR EL PRODUCTO, RETENER EL PRODUCTO, APROVECHAR LOS BENEFICIOS DE ESTE ACUERDO O LA ACEPTACIÓN ELECTRÓNICA DE ESTE ACUERDO CONSTITUYE LA ACEPTACIÓN DE ESTE ACUERDO. EN CASO DE QUE USTED, COMO PADRE(S) O TUTOR(ES) LEGAL(ES), COMPRE ESTE PRODUCTO EN REPRESENTACIÓN DE O PARA SUS HIJOS, POR EL PRESENTE EXPRESA SU CONSENTIMIENTO Y APRUEBA LOS TÉRMINOS Y CONDICIONES DE ESTE ACUERDO EN TODOS SUS ASPECTOS Y ACEPTA QUE AMBOS, TANTO USTED COMO SUS HIJOS, QUEDAN OBLIGADOS POR EL MISMO. USTED RECONOCE Y ACEPTA QUE HA RECIBIDO SUFICIENTE INFORMACIÓN Y, POR LO TANTO, ACEPTA ESTE ACUERDO.

Registre el número de serie de su producto
Registre el número de serie de su producto a continuación. Puede encontrar el número de serie en el exterior de la caja del envío o en la parte inferior del producto.

Número de serie aquí

Contactos
El producto se fabrica para Navimow B.V.
("Navimow").

1. Garantía limitada

Esta Garantía Limitada cubre únicamente defectos de cualquier material o defecto de fabricación del Producto y de sus componentes cuando tanto el Productocomo sus componentes se usan en condiciones normales. En caso de que se detecte un defecto cubierto por esta Garantía Limitada, Navimow y/o el grupo Navimow a su criterio exclusivo repararán o sustituirán el Producto defectuoso o componentes del mismo de conformidad con esta Garantía Limitada o con la fecha en que se activó (la fecha posterior tiene preferencia) ya sea realizada en Navimow, a un revendedor autorizado por Navimow, un distribuidor autorizado de Navimow, o un Concesionario autorizado (denominado "Concesionario Navimow" o, colectivamente, los "Concesionarios Navimow").

Producto cubierto por esta garantía	Período de garantía limitada
X315E, X330E, X350E, X390E	3 años
Baterías y adaptadores de corriente	2 años

Las cuchillas se consideran desechables y no están cubiertas por esta garantía.
ESTA GARANTÍA LIMITADA ES LA ÚNICA GARANTÍA EXPRESA APLICABLE AL PRODUCTO Y A LOS COMPONENTES, ACCESORIOS Y SERVICIO DE REPARACIÓN NAVIMOW Y EL GRUPO NAVIMOW RENUNCIAN A TODAS LAS DEMÁS GARANTÍAS EXPRESAS. NAVIMOW Y EL GRUPO NAVIMOW LIMITAN LA DURACIÓN Y LOS RECURSOS DE TODAS LAS GARANTÍAS IMPLÍCITAS, INCLUIDAS, ENTRE OTRAS, LAS GARANTÍAS DE COMERCIABILIDAD E IDONEIDAD PARA UN FIN DETERMINADO, YA SEA DERIVADO DE LA LEY, CURSO DE NEGOCIACIÓN, CURSO DE EJECUCIÓN, USO COMERCIAL O DE CUALQUIER OTRA FORMA, A LA DURACIÓN DE ESTA GARANTÍA LIMITADA EXPRESA. LA PRESENTE GARANTÍA LIMITADA DESCRIBE EL SERVICIO DISPONIBLE PARA USTED EN CASO DE QUE SU PRODUCTO REQUIERA SERVICIO DE GARANTÍA. LA PRESENTE GARANTÍA LIMITADA ES UNA GARANTÍA ADICIONAL, QUE NO LIMITA NI AFECTA DE NINGUNA MANERA A LOS DERECHOS LEGALES QUE PUEDA TENER USTED COMO CONSUMIDOR, POR EJEMPLO, CON RESPECTO A LA CONFORMIDAD, Y PUEDE GOZAR DE PROTECCIONES ADICIONALES EN VIRTUD DE LA LEGISLACIÓN LOCAL.

2. Proceso de servicio de garantía limitada

Los servicios en línea de Navimow están disponibles en navimow.segway.com. Durante el uso del Producto, si usted cree que el Producto o un componente es defectuoso y/o no funciona correctamente. POR FAVOR, DEJE INMEDIATAMENTE DE USAR EL PRODUCTO, Y GUÁRDELO ADECUADAMENTE. SI CONTINÚA USANDO EL PRODUCTO EN TALES CIRCUNSTANCIAS PUEDE PROVOCARLE LESIONES CORPORALES GRAVES O INCLUSO LA MUERTE O LA DE OTRAS PERSONAS.
LA MUERTE, O LA DE OTRAS PERSONAS, ASÍ COMO TAMBIÉN DAÑOS A LA PROPIEDAD. A partir de entonces, comuníquese inmediatamente con Navimow a través de la dirección support-navimow@rlm.segway.com, el personal de soporte técnico de Navimow está disponible para ayudarlo en línea o por teléfono a diagnosticar el defecto, y si corresponde, y proporcionar más instrucciones. En caso de que necesite usar la garantía, deberá preparar los siguientes documentos: (i) la prueba de la compra original del Producto, (ii) el número de serie del Producto, y (iii) una descripción del defecto, si procede. Una vez verificado que usted tiene derecho a la cobertura o a los servicios de Garantía limitada, deberá facilitarnos su nombre, correo electrónico, dirección postal y número de teléfono de contacto y le guiaremos para que pueda recibir nuestro servicio.
Si desea devolver la unidad defectuosa para su reparación, usted será responsable del coste de envío y el riesgo de pérdida y daño que pueda ocurrir durante el envío a Navimow y durante la devolución de Navimow a usted. Para el envío a Navimow deberá meter su Producto o componente defectuoso dentro del embalaje original o un embalaje aprobado por Navimow, que le será facilitado a su cargo. Usted defenderá, indemnizará y eximirá a Navimow de cualquier pérdida y/o daño que pueda ser causado por un embalaje o envío inadecuado del Producto o componente que usted haya hecho a Navimow.

Un proveedor de servicios autorizado o concesionario Navimow realizará una inspección de su Producto devuelto. Si Navimow determina de manera razonable que el problema no lo cubre la Garantía limitada, Navimow le notificará y le informará sobre las opciones de reparación o sustitución que tiene disponibles mediante el pago de una tarifa, o le devolverá su producto sin reparar y, en ese caso, usted se hará responsable de los gastos de envío y seguro para la devolución de su producto desde Navimow. En caso de que los servicios no estén cubiertos por la garantía limitada y usted rechace un servicio de pago recomendado por el grupo Navimow y/o el concesionario de Navimow, usted entiende y reconoce que la falta de reparación y/o servicios del producto puede aumentar el riesgo de caída y/o avería del producto, lo que puede provocar daños severos a la propiedad, lesiones corporales graves o la muerte, y usted acepta dar su consentimiento informado para asumir dicho riesgo.
En el caso de una devolución con derecho a la garantía o reparaciones, Navimow prestará el servicio de sustitución del producto defectuoso por recambios nuevos o reacondicionados, del mismo tipo o similar, sin ningún coste para usted por el servicio. Navimow se quedará con los repuestos que sustituya, que volverán a ser propiedad de Navimow. En ese caso, Navimow le pagará los gastos razonables de devolución del Producto.

3. Derecho a garantía limitada

3.1 Navimow deberá recibir su solicitud de servicio dentro del periodo de Garantía limitada como se describe anteriormente. Del mismo modo, Navimow deberá recibir su producto de acuerdo con el Proceso de servicio de garantía limitada definido anteriormente.
3.2 Su producto deberá haber sido comprado a un distribuidor autorizado de Navimow.
3.3. Usted deberá presentar el recibo de compra original.
3.4. El número de serie de su producto debe ser claramente legible, no debe estar oculto ni contener alteraciones o modificaciones.
3.5 Todos los sellos de seguridad deben estar intactos, estar en su lugar y no haber sufrido modificaciones.

4. Exclusiones de la Garantía Limitada

Esta Garantía Limitada describe el servicio que usted tiene disponible en caso de que su Producto requiera usar el servicio de garantía. Puede que usted tenga una protección adicional conforme a su legislación local. Esta Garantía Limitada no cubre y excluye los daños a su Producto o a cualquier componente del mismo provocados por:
4.1. Abuso, uso indebido, uso imprudente, negligencia o uso comercial.
4.2. Carga, almacenamiento, mantenimiento o funcionamiento inadecuados del producto, que no cumplen con las instrucciones o limitaciones indicadas en los materiales para el usuario.
4.3. Uso del producto que no cumpla con las leyes y regulaciones pertinentes.
4.4. Uso del producto por parte de personas sin la experiencia adecuada.
4.5 Accidente, colisión, daño por incendio, daño por agua, daño químico, uso del producto fuera de los límites de temperatura de funcionamiento del producto, pulverización de agua a alta presión, terremoto o caída.
4.6. Modificaciones a piezas mecánicas, modificaciones de partes electrónicas o modificaciones del software integrado en el producto.
4.7 Servicio, reparación y mantenimiento realizado por proveedores no autorizados.
4.8. Daños estéticos.
4.9. Uso del Producto con productos, componentes o accesorios de terceros.
4.10. Deterioro normal de piezas que se desgastan con el uso.
4.11. Uso del Producto con piezas desgastadas y caducadas.

5. EXENCIÓN Y LIMITACIÓN DE RESPONSABILIDAD.

5.1 EL GRUPO NAVIMOW NO ASUME NI AUTORIZA A PERSONA ALGUNA A ASUMIR EN SU REPRESENTACIÓN NINGUNA OTRA OBLIGACIÓN NI RESPONSABILIDAD ENRELACIÓN CON UN PRODUCTO, LOS COMPONENTES, ACCESORIOS, SERVICIO DE REPARACIÓN O SOBRE ESTA GARANTÍA LIMITADA.
5.2 NI EL GRUPO NAVIMOW NI SUS CONCESIONARIOS SE HACEN RESPONSABLES POR CUALQUIER DAÑO PRODUCIDO DURANTE EL USO DE UN PRODUCTO, LOS COMPONENTES, SUS ACCESORIOS, O POR CUALQUIER PROBLEMA, PÉRDIDA O DAÑOS QUE PUDIESEN HABERSE PRODUCIDO DEBIDOS A CUALQUIER DEFECTO EN UN PRODUCTO, LOS COMPONENTES, ACCESORIOS, SERVICIO DE REPARACIÓN, O POR CUALQUIER OTRO DAÑO INCIDENTAL O INDIRECTO QUE PUDIERA HABER SUFRIDO EL COMPRADOR COMO RESULTADO DE ALGÚN DEFECTO EN UN PRODUCTO, SUS COMPONENTES, ACCESORIOS O SERVICIO DE REPARACIÓN. ALGUNOS PAÍSES O ESTADOS NO PERMITEN LA EXCLUSION O LIMITACIÓN DE DAÑOS INCIDENTALES O CONSECUENTES, POR LO QUE LA LIMITACIÓN O EXCLUSIÓN ANTERIOR PUEDE NO SER APLICABLE EN SU CASO EN LA MEDIDA EN QUE NO LO AUTORICE LA LEGISLACIÓN VIGENTE.
5.3 EN NINGÚN CASO LA RESPONSABILIDAD TOTAL Y AGREGADA DEL GRUPO NAVIMOW Y DE LOS DISTRIBUIDORES DE NAVIMOW ANTE LAS RECLAMACIONES BAJO CUALQUIER LEY O TEORÍA APLICABLE, CONJUNTA O SEPARADAMENTE, QUE SURJA DE O ESTÉ RELACIONADA CON LA COMPRA DEL PRODUCTO, EL USO DEL PRODUCTO, EL INCUMPLIMIENTO DEL CONTRATO, LOS AGRAVIOS (INCLUYENDO LA NEGLIGENCIA) O CUALQUIER OTRA COSA, SOBREPASARÁ EL DEBER DE REPARAR O REEMPLAZAR CUALQUIER PRODUCTO DEFECTUOSO, SUJETO ADEMÁS A LA ÚNICA Y EXCLUSIVA DISCRECIÓN DE NAVIMOW. EN NINGÚN CASO LOS DISTRIBUIDORES DE NAVIMOW O EL GRUPO NAVIMOW SERÁN RESPONSABLES ANTE CUALQUIER PERSONA POR DAÑOS EMERGENTES, INDIRECTOS, INCIDENTALES, ESPECIALES, EJEMPLARES, PUNITIVOS O INCREMENTADOS QUE SURJAN O ESTÉN RELACIONADOS CON, Y/O EN RELACIÓN CON LA COMPRA DEL PRODUCTO, CUALQUIER INCUMPLIMIENTO DE ESTE ACUERDO O LOS DEBERES DEL FABRICANTE INDEPENDIENTEMENTE DE: (A) SI TALES DAÑOS HABÍAN SIDO PREVISIBLES, (B) SI NAVIMOW O EL GRUPO NAVIMOW HABÍAN SIDO INFORMADOS O NO DE LA POSIBILIDAD DE TALES DAÑOS Y (C) LA TEORÍA JURÍDICA O DE EQUIDAD (CONTRATO, RESPONSABILIDAD EXTRACONTRACTUAL U OTRO) EN LA CUAL SE BASA LA RECLAMACIÓN, A MENOS QUE ESAS LIMITACIONES Y EXCLUSIONES ESTÉN PROHIBIDAS POR LA LEGISLACIÓN VIGENTE. LAS LIMITACIONES O EXCLUSIONES ANTERIORES SE APLICAN INCLUSO SI LAS RECLAMACIONES DE UN CLIENTE PERJUDICADO O CUALQUIER OTRA PERSONA (QUE PUEDA TENER DERECHO A RECLAMAR SEGÚN ESTE ACUERDO EN VIRTUD DE LA LEY O EQUIDAD) NO CUMPLEN SU PROPÓSITO FUNDAMENTAL. EN CASO DE QUE ALGUNOS PAÍSES O ESTADOS NO PERMITAN LA EXCLUSIÓN O LIMITACIÓN DE CIERTOS O TODOS LOS DAÑOS ANTERIORES, Y QUE TALES LIMITACIONES O EXCLUSIONES NO ESTÉN AUTORIZADAS POR LA LEY, PUEDE QUE NO SE APLIQUE EN SU CASO PARTICULAR. ALGUNOS PAÍSES O ESTADOS NO PERMITEN LA EXCLUSION O LIMITACIÓN DE DAÑOS INCIDENTALES O SUBSIGUIENTES, POR LO QUE LA LIMITACIÓN O EXCLUSIÓN ANTERIOR PUEDE QUE NO SE LE APLIQUE EN LA MEDIDA EN QUE NO SE LO PERMITA LA LEGISLACIÓN VIGENTE.

5.4. En la medida en que lo permita la legislación vigente, el GRUPO NAVIMOW por el presente documento queda EXENTO de toda responsabilidad y, por lo tanto, no se hace responsable de ningún daño, incluidos, entre otros, la muerte, las lesiones corporales o los daños a la propiedad, que surjan o estén relacionados con cualquier conducta (incluida la mala conducta), acción, inacción, acto (incluida la incapacidad para actuar), omisión o negligencia por parte de cualquier concesionario, distribuidor, mayorista, minorista, proveedor de servicios o tercero autorizado o no autorizado que participe en la distribución del producto o de los servicios correspondientes. En la medida permitida por la ley aplicable, las representaciones y garantías explícitas, si las hubiere, previstas en el presente documento, serán las únicas garantías y representaciones realizadas por el GRUPO NAVIMOW para USTED, cualquier consumidor o usuario final, y el GRUPO NAVIMOW no será responsable de que dichas garantías o representaciones puedan ser otorgadas o proporcionadas por otra persona, a menos que el GRUPO NAVIMOW haya autorizado explícitamente por escrito dicha garantía o representación adicional para otorgar al consumidor o usuario final.

6. Reclamaciones, resolución de conflictos y arbitraje

LAS CLÁUSULAS CONTENIDAS EN ESTE DOCUMENTO SON LEGALMENTE VINCULANTES ENTRE USTED (YA SEA UN INDIVIDUO O ENTIDAD) Y NAVIMOWB.V., SUS FILIALES, EL GRUPO NAVIMOW Y LOS DISTRIBUIDORES DE NAVIMOW. LAS RECLAMACIONES CONTENIDAS EN ESTE DOCUMENTO PUEDEN AFECTAR SUS DERECHOS, Y ES SU RESPONSABILIDAD LEER LAS SIGUIENTES SECCIONES. USTED PUEDE OPTAR POR NO ACEPTAR EL ACUERDO EN UN PLAZO DE 30 DÍAS NATURALES DESDE LA PRIMERA COMPRA DEL CONSUMIDOR ENVIANDO UN E-MAIL A OPTOUT@SEGWAY.COM Y FACILITANDO LA INFORMACIÓN CORRESPONDIENTE. PARA OBTENER MÁS INFORMACIÓN, CONSULTE EL ARTÍCULO 6.2.

6.1 Arbitraje vinculante

Grupo Navimow, los concesionarios de Navimow y usted acuerdan que cualquier conflicto, controversia o reclamación que surja de o se relacione con este acuerdo, la garantía limitada, la venta, estado o rendimiento del producto, ya sea basado en el contrato, agravio, fraude, tergiversación o cualquier otra teoría legal en derecho o en equidad, lo que incluye, entre otros, cualquier conflicto por fallecimiento, lesión o daños a la propiedad, se regirá por la legislación de los Países Bajos, con la excepción de las disposiciones de elección del derecho aplicable.

Cualquier disputa que surja de, a raíz de, o en conexión con este Acuerdo se resolverá mediante consultas amistosas entre las Partes. En caso de que no se pueda llegar a una solución mediante consultas, la disputa se someterá al Instituto de Arbitraje de los Países Bajos (NAI) para arbitraje, arbitraje que se llevará a cabo de conformidad con sus reglas vigentes en el momento de solicitarlo. Ambas Partes reconocen y confirman además que el laudo arbitral será definitivo y vinculante para todas las Partes, no sujeto a apelación alguna, y abordará la cuestión de los costes del arbitraje y todos los asuntos relacionados con el mismo. La ejecución del laudo arbitral se realizará ante un tribunal de jurisdicción competente.

Además, las Partes acuerdan que:

i. La sede del arbitraje será Amsterdam, Países Bajos.

ii. El Tribunal estará compuesto por 3 árbitros.

iii. El idioma del arbitraje será el inglés.

La cláusula de la Sección 6 “Reclamaciones, resolución de conflictos y arbitraje” sobrevivirá a la terminación o vencimiento de este acuerdo y/o garantía limitada o en caso de que este acuerdo y/o la garantía limitada se considere nulo, evitable, inválido o inaplicable, ya sea en su totalidad o en parte, por una institución de adjudicación competente con autoridad y jurisdicción real sobre este asunto.

6.2. Opción de Exclusión

USTED PUEDE OPTAR POR ABANDONAR ESTE PROCEDIMIENTO DE RESOLUCIÓN DE CONFLICTOS ENVIANDO UNA NOTIFICACIÓN A NAVIMOW o GRUPO NAVIMOW EN UN PLAZO MÁXIMO DE TREINTA (30) DÍAS NATURALES DESDE LA FECHA DE ADQUISICIÓN DEL PRODUCTO POR PARTE DEL PRIMER COMPRADOR. PARA EXCLUIRSE, DEBERÁ ENVIAR UNA NOTIFICACIÓN POR CORREO ELECTRÓNICO A OPTOUT@SEGWAY.COM, CON EL ASUNTO: “ARBITRATION OPT OUT” (OPCIÓN DE EXCLUSIÓN DE ARBITRAJE) LA NOTIFICACIÓN DE EXCLUSIÓN DEBE ENVIARSE POR CORREO ELECTRÓNICO, QUE INCLUYA: (A) SU NOMBRE, DIRECCIÓN DE CORREO ELECTRÓNICO, DIRECCIÓN POSTAL Y NÚMERO DE TELÉFONO; (B) LA FECHA EN LA QUE SE COMPRÓ EL PRODUCTO; (C) EL NOMBRE DEL MODELO DEL PRODUCTO O NÚMERO DEL MODELO; Y (D) EL NÚMERO DE SERIE. DE MANERA ALTERNATIVA, PUEDE EXCLUIRSE ENVIANDO UNA CARTA DE ELECCIÓN DE EXCLUSIÓN A NAVIMOW: Dynamostraat 7, 1014BN Amsterdam, Países Bajos. CORREO CERTIFICADO EN UN PLAZO DE TREINTA (30) DÍAS NATURALES A PARTIR DE LA FECHA DE COMPRA DEL PRIMER USUARIO FINAL DEL PRODUCTO AL CONCESIONARIO DE NAVIMOW. LA CARTA DE EXCLUSIÓN DEBE CONTENER LA SIGUIENTE INFORMACIÓN: (A) SU NOMBRE, DIRECCIÓN DE CORREO ELECTRÓNICO, DIRECCIÓN POSTAL Y NÚMERO DE TELÉFONO; (B) LA FECHA EN LA QUE SE COMPRÓ EL PRODUCTO; (C) EL NOMBRE DEL MODELO DEL PRODUCTO O NÚMERO DEL MODELO; (D) EL NÚMERO DE SERIE; Y (E) LA SIGUIENTE DECLARACIÓN: EL CONSUMIDOR MENCIONADO ANTERIORMENTE OPTA POR SU EXCLUSIÓN DEL PROCEDIMIENTO DE RESOLUCIÓN DE CONFLICTOS CORRESPONDIENTE A ESTA GARANTÍA LIMITADA. ESTAS SON LAS DOS ÚNICAS MANERAS EFECTIVAS DE EXCLUIRSE DE ESTE PROCEDIMIENTO DE RESOLUCIÓN DE DISPUTAS. EL HABER OPTADO POR EXCLUIRSE DE ESTE PROCEDIMIENTO DE RESOLUCIÓN DE CONFLICTOS NO AFECTARÁ A LA COBERTURA DE LA GARANTÍA LIMITADA EN FORMA ALGUNA Y USTED CONTINUARÁ DISFRUTANDO DE LOS BENEFICIOS DE LA GARANTÍA LIMITADA.

6.3. Idioma

Este acuerdo puede ser traducido a diferentes idiomas. En caso de conflicto, prevalecerá y servirá de base la versión en inglés.

7. Beneficiario de terceros previsto.

(a) Si una persona física recibe un Producto nuevo como regalo de su comprador original y este destinatario no se convierte en parte de este Acuerdo, este destinatario se considerará un tercero beneficiario previsto de este Acuerdo. (b) Si (i) una persona física pertenece a la familia o al hogar de un comprador del Producto, (ii) es razonable esperar que dicha persona pueda usar, consumir o verse afectada por el Producto, y (iii) este persona no es parte de este Acuerdo, esta persona será considerada como un tercero beneficiario previsto de este Acuerdo.

8. Prescripción

Las partes acuerdan que cualquier conflicto, controversia o reclamación que surja de, relacionada con, o en relación con este Acuerdo, la garantía limitada, la venta, condición o ejecución del Producto, ya sea basado en contrato, agravio, fraude, tergiversación o cualquier otra teoría legal por ley o en equidad, incluyendo pero no limitado a cualquier reclamación por muerte, lesión o daños a la propiedad, deberá iniciarse en el plazo de un año a partir de la causa de la demanda.

9. Divisibilidad

Si cualquier término, cláusula o disposición de este acuerdo es inválido, ilegal o inaplicable en cualquier jurisdicción, dicha invalidez, ilegalidad o inaplicabilidad no afectará a ningún otro término, cláusula o disposición de este acuerdo ni invalidará o hará inaplicable dicho término, cláusula o disposición en ninguna otra jurisdicción. Tras la determinación de que cualquier término, cláusula o disposición es inválido, ilegal o inaplicable, las partes negociarán de buena fe, y si la negociación falla, el tribunal arbitral podrá modificar este acuerdo para dar efecto a la intención original de las partes del modo más cercano posible con el fin de que las transacciones contempladas se realicen tal como se habían contemplado originalmente en la medida de lo posible.

6.1.3 Certificaciones

Declaración de conformidad de la Unión Europea

Información para los usuarios acerca de la eliminación de residuos de dispositivos eléctricos y electrónicos

Este símbolo en el producto o en su embalaje indica que los productos eléctricos y electrónicos usados no deben mezclarse con residuos municipales sin clasificar. Para un tratamiento adecuado, es su responsabilidad desechar su equipo devolviéndolo a los puntos de recogida designados.

La eliminación correcta de este producto ayudará a ahorrar recursos valiosos y evitará cualquier posible efecto negativo en la salud humana y el medio ambiente que, de otro modo, podría surgir debido a un manejo inadecuado de los residuos.

Para devolver su dispositivo usado, utilice los sistemas de devolución y recogida o contacte de manera gratuita con el comercio donde compró el producto. Contacte con su ayuntamiento para obtener más detalles sobre el punto de recogida designado más cercano.

De conformidad con la legislación nacional de su país, podrán aplicarse sanciones por la eliminación incorrecta de estos residuos.

Información sobre la eliminación para usuarios de baterías usadas

Este símbolo significa que las pilas y acumuladores, al final de su vida útil, no deben mezclarse con residuos municipales sin clasificar. Su participación es una parte importante del esfuerzo para minimizar el impacto de las baterías y acumuladores en el medio ambiente y en la salud humana. Para un correcto reciclaje puede devolver este producto o las pilas o acumuladores que contiene a su proveedor o a un punto de recogida designado de manera gratuita.

La eliminación correcta de este producto ayudará a ahorrar recursos valiosos y evitará cualquier posible efecto negativo en la salud humana y el medio ambiente que, de otro modo, podría surgir debido a un manejo inadecuado de los residuos.

De conformidad con la legislación nacional de su país, podrán aplicarse sanciones por la eliminación incorrecta de estos residuos. Hay sistemas de recolección específicos para baterías y acumuladores usados.

Deseche las pilas y acumuladores correctamente en el punto de recogida o reciclaje de residuos de su comunidad local.

Directiva sobre restricciones del uso de determinadas sustancias peligrosas (RoHS)

Navimow B.V. declara que todo el producto, incluidas las partes (cables, cuerdas, etc.) cumple con los requisitos de la Directiva RoHS 2011/65 / UE y la modificación de la Directiva Delegada (UE) 2015/863 de la Comisión sobre la restricción del uso de ciertas sustancias peligrosas en equipos eléctricos y electrónicos (“Refundición RoHS” o “RoHS 2.0”).

Directiva sobre equipos radioeléctricos

Navimow B.V. declara por la presente que el producto enumerado en esta sección cumple con los requisitos esenciales y otras disposiciones relevantes de la Directiva sobre equipos radioeléctricos 2014/53/UE.

Directiva de máquinas

Navimow B.V. declara por la presente que el producto enumerado en esta sección cumple con los requisitos esenciales y otras disposiciones relevantes de la Directiva de máquinas 2006/42/UE.

Representante autorizado en Europa:

AR Experts B.V., P.O. Box 5047, 3620 AA Breukelen, Países Bajos

Navimow B.V. declara que el producto cumple con los requisitos esenciales y otras disposiciones pertinentes de la Directiva RoHS 2011/65/UE y modifica la Directiva Delegada (UE) 2015/863 de la Comisión, la Directiva sobre equipos radioeléctricos 2014/53/UE y la Directiva de máquinas 2006/42/CE.

Bluetooth	Banda(s) de frecuencia	2.402-2.480 GHz
	Potencia máx. RF	20 mW
SRD	Banda(s) de frecuencia	865,05-867,9 MHz
	Potencia máx. RF	13,85 dBm (ERP)
WLAN DE 2,4GHz	Banda(s) de frecuencia	2412-2472 MHz
	Potencia máx. RF	19,87 dBm (EIRP)
5GHz WLAN	Banda(s) de frecuencia	5180-5240 MHz
	Potencia máx. RF	17 dBm (PIRE)
5GHz WLAN	Banda(s) de frecuencia	5260-5320 MHz
	Potencia máx. RF	12 dBm (PIRE)
Banda LTE 1	Banda(s) de frecuencia	5500-5700 MHz
	Potencia máx. RF	7 dBm (PIRE)
Banda LTE 3	Banda(s) de frecuencia	5745-5825 MHz
	Potencia máx. RF	11 dBm (EIRP)
Banda LTE 5	Banda(s) de frecuencia	880-915 MHz/925-960 MHz
	Potencia máx. RF	35 dBm (máximo)
Banda LTE 7	Banda(s) de frecuencia	1710-1785 MHz/1805-1880 MHz
	Potencia máx. RF	32 dBm (máximo)
Banda LTE 8	Banda(s) de frecuencia	1920-1980 MHz/2110-2170 MHz
	Potencia máx. RF	25 dBm (máximo)
Banda LTE 20	Banda(s) de frecuencia	1710-1785 MHz/1805-1880 MHz
	Potencia máx. RF	25 dBm (máximo)
Banda LTE 28	Banda(s) de frecuencia	2500-2570 MHz/2620-2690 MHz
	Potencia máx. RF	25 dBm (máximo)
Banda LTE 38	Banda(s) de frecuencia	880-915 MHz/925-960 MHz
	Potencia máx. RF	25 dBm (máximo)
Banda LTE 40	Banda(s) de frecuencia	832-862 MHz/791-821 MHz
	Potencia máx. RF	25 dBm (máximo)

Especificación GNSS	Designaciones de señales GNSS	Banda de frecuencia (MHz)
GPS	L1	1559-1610
	L2	1215-1300
	L5	1164-1215
Galileo	E1	1559-1610
	E5b	1164-1215
	E5a	1164-1215
BDS	B1C	1559-1610
	B1I	1559-1610
	B2a	1164-1215

6.2 América del Norte

6.2.1 Certificaciones

La batería cumple con el estándar UN/DOT 38.3

Declaración de Conformidad de la Comisión Federal de Comunicaciones (FCC) de EE. UU.

Este aparato es conforme con la sección 15 de las normas FCC El funcionamiento está sujeto a las siguientes dos condiciones: (1) Este aparato no provoca interferencias dañinas, y (2) este aparato debe aceptar cualquier interferencia recibida, incluidas interferencias que pueden provocar un funcionamiento no deseado.

Nota: Este producto ha sido comprobado y cumple los límites de los dispositivos digitales de clase B, según la sección 15 de las Normas FCC. Estos límites están diseñados para proporcionar una protección razonable contra interferencias dañinas en instalaciones residenciales. Este equipo genera, usa, y puede propagar energía de frecuencia de radio y, si no se instala ni usa cumpliendo las instrucciones, puede provocar interferencias dañinas a las comunicaciones de radio Sin embargo, no existe garantía de que no puedan producirse interferencias en una instalación en particular.

Si este equipo produce interferencias dañinas a la recepción de radio o televisión, que pueden determinarse encendiendo y apagando el aparato, se aconseja al usuario que corrija la interferencia aplicando una o varias de las siguientes medidas:

— Reorientar o reubicar la antena receptora.

— Aumentar la separación entre el equipo y el receptor.

— Conectar el equipo a un enchufe de un circuito distinto del que está conectado el receptor.

— Consultar al distribuidor o a un técnico de radio/TV con experiencia.

Este equipo respeta los límites de exposición a la radiación de la FCC establecidos para un entorno no controlado. Este equipo debe instalarse y manejarse a una distancia mínima de 20 cm (7,87 in) entre el radiador y su cuerpo. Este transmisor no debe colocarse ni funcionar junto con ninguna otra antena ni transmisor.

Precaución de la FCC: Cualquier cambio o modificación no autorizado expresamente por la parte responsable del cumplimiento podría anular el permiso del usuario para manejar el equipo.

Cumplimiento de Conformidad Industrial para Canadá (IC)

Este dispositivo contiene transmisores exentos de licencia que cumplen con los RSS exentos de licencia de Innovación, Ciencia y Desarrollo Económico de Canadá.

El funcionamiento está sujeto a las siguientes dos condiciones:

1. Este dispositivo no provoca interferencias.
2. Este aparato debe aceptar cualquier interferencia recibida, incluidas interferencias que pueden provocarle un funcionamiento no deseado.

L'émetteur exempt de licence contenu dans le présent appareil est conforme aux CNR d'Innovation, Sciences et Développement économique Canada applicables aux appareils radio exempts de licence. L'exploitation est autorisée aux deux conditions suivantes :

1. L'appareil ne doit pas produire de brouillage;
2. L'appareil doit accepter tout brouillage radioélectrique subi, même si le brouillage est susceptible d'en compromettre le fonctionnement.

Este equipo respeta los límites de exposición a la radiación de la IC RSS-102 establecidos para un entorno no controlado. Este transmisor no debe colocarse ni funcionar junto con ninguna otra antena ni transmisor. Este equipo debe instalarse y manejarse a una distancia mínima de 20 cm (7,87 in) entre el radiador y su cuerpo.

Cet équipement est conforme aux limitesd'exposition au rayonnements IC RSS-102 établies pour un environnement non contrôlé. Cet équipement doit êtreinstallé et utilisé avec un minimum de 20cm de distance entre la source de rayonnement et votre corps.

Navimow no es responsable de ningún cambio o modificación no aprobado expresamente por Navimow. Tales modificaciones podrían invalidar el permiso del usuario para usar el equipo.

Modelo: X315N/X330N/X350N/X390N	Modelo: EC25AFX
FCC ID: 2BAXN-MR0005	Contiene el código FCC ID: XMR201909EC25AFX
IC: 30433-MR0005	Contiene el IC: 10224A-2019EC25AFX

6.2.2 Garantía limitada

Garantía limitada y Acuerdo de Arbitraje

AVISO: LEA ESTA GARANTÍA LIMITADA Y ACUERDO DE ARBITRAJE Y CONSERVE ESTE ACUERDO PARA FUTURAS REFERENCIAS. ESTE ACUERDO CONTIENE APARTADOS SOBRE GARANTÍA LIMITADA Y SOBRE ARBITRAJE REFERENTES A NAVIMOW (“PRODUCTO”) Y SOBRE CUALQUIER Y TODAS LAS TRANSACCIONES Y RECLAMACIONES RELACIONADAS CON Y/O QUE SURJAN DEL PRODUCTO.

ESTE ES UN ACUERDO LEGAL VINCULANTE (“ACUERDO”) ENTRE USTED (YA SEA UN INDIVIDUO O UNA ENTIDAD) Y EL FABRICANTE WILLAND (BEIJING) TECHNOLOGY CO., LTD (“WILLAND”) Y SUS FILIALES (INCLUYENDO, PERO NO LIMITADO A SU EMPRESA MATRIZ, SUBSIDIARIA, EMPRESAS AFILIADAS, PREDECESOR, EMPRESA POSTERIOR, ADMINISTRADORES, SUCESORES, CESIONARIOS, OFICIALES, DIRECTORES, GERENTES, EMPLEADOS, MIEMBROS Y ACCIONISTAS) (COLECTIVAMENTE EL “GRUPO NAVIMOW”), CONCESIONARIOS DE NAVIMOW (COMO SE DEFINE A CONTINUACIÓN) Y SUS FILIALES (COLECTIVAMENTE “CONCESIONARIOS NAVIMOW”).

LA COMPRA DEL PRODUCTO, ABRIR EL PAQUETE DEL PRODUCTO, UTILIZAR EL PRODUCTO, RETENER EL PRODUCTO, APROVECHAR LOS BENEFICIOS DE ESTE ACUERDO O LA ACEPTACIÓN ELECTRÓNICA DE ESTE ACUERDO CONSTITUYE LA ACEPTACIÓN DE ESTE ACUERDO. EN CASO DE QUE USTED, COMO PADRE(S) O TUTOR(ES) LEGAL(ES), COMPRE ESTE PRODUCTO EN REPRESENTACIÓN DE O PARA SUS HIJOS, POR EL PRESENTE EXPRESA SU CONSENTIMIENTO Y APRUEBA LOS TÉRMINOS Y CONDICIONES DE ESTE ACUERDO EN TODOS SUS ASPECTOS Y ACEPTA QUE AMBOS, TANTO USTED COMO SUS HIJOS, QUEDAN OBLIGADOS POR EL MISMO. USTED RECONOCE Y ACEPTA QUE HA RECIBIDO SUFICIENTE INFORMACIÓN Y, POR LO TANTO, ACEPTA ESTE ACUERDO.

EL ACUERDO SE APLICA SOLAMENTE Y EXCLUSIVAMENTE AL PRODUCTO DISTRIBUIDO Y/O VENDIDO POR Y/O A TRAVÉS DEL GRUPO NAVIMOW O DE LOS CONCESIONARIOS NAVIMOW PARA EL MERCADO NORTEAMERICANO. SI USTED NO ES RESIDENTE EN EL MERCADO NORTEAMERICANO, POR FAVOR CONTACTE CON NOSOTROS ANTES DE USAR EL PRODUCTO YA QUE PUEDE NO TENER UNA GARANTÍA O TENER UNA GARANTÍA DIFERENTE DE LA PROPORCIONADA EN ESTE DOCUMENTO.

LA GARANTÍA LIMITADA TAMBIÉN LA PUEDE ENCONTRAR EN LÍNEA EN: navimow.segway.com

⚠ ADVERTENCIA

EL USO DEL PRODUCTO POR PARTE DE UNA PERSONA QUE NO HAYA RECIBIDO UNA FORMACIÓN SUFICIENTE, QUE NO POSEA LA EXPERIENCIA NI LAS HABILIDADES NECESARIAS, NO LO UTILICE EN CONFORMIDAD CON EL MANUAL DEL USUARIO, SUS INSTRUCCIONES, ORIENTACIÓN Y/O ADVERTENCIAS DE SEGURIDAD O INFRINJA LAS MISMAS, PUEDE PROVOCARLE LESIONES CORPORALES GRAVES O INCLUSO LA MUERTE Y DAÑOS A LA PROPIEDAD.

DEBE LEER CON ATENCIÓN TODAS Y CADA UNA DE LAS SECCIONES DE ESTE DOCUMENTO ANTES DE USAR EL PRODUCTO. SE LE ACONSEJA QUE CONSULTE A SUS PROPIOS PROFESIONALES Y ASESORES EN LO REFERENTE A LA INFORMACIÓN QUE AQUÍ FIGURA, ESPECIALMENTE EN LO RELACIONADO CON LA SEGURIDAD Y SUS DERECHOS Y DEBERES LEGALES.

1. Garantía limitada

Esta Garantía Limitada cubre únicamente defectos de cualquier material o defecto de fabricación del Producto y de sus componentes cuando tanto el Productocomo sus componentes se usan en condiciones normales. En caso de que se detecte un defecto cubierto por esta Garantía limitada, Navimow o el grupo Navimow reparará o sustituirá a su entera discreción el producto defectuoso o los componentes del mismo conforme a esta Garantía limitada. El Periodo de garantía aplicable para la Garantía Limitada comienza en la fecha de la compra inicial del Producto, ya sea realizada en Navimow, a un revendedor autorizado por Navimow, un distribuidor autorizado de Navimow, o un Concesionario autorizado (denominado “Concesionario Navimow” o, colectivamente, los “Concesionarios Navimow”). Esta garantía le otorga derechos legales específicos, y si usted es un consumidor de Estados Unidos, también puede tener otros derechos que varían de un estado a otro en ese país.

Producto cubierto por esta garantía	Período de garantía limitada
X315N, X330N, X350N, X390N	3 años
Baterías y adaptadores de corriente	2 años

Las cuchillas se consideran desechables y no están cubiertas por esta garantía.
La fecha posterior de entre las siguientes se considera como la hora de inicio del Período de garantía limitada:
-Fecha de la compra
-Fecha de primera activación

ESTA GARANTÍA LIMITADA ES LA ÚNICA GARANTÍA EXPRESA APLICABLE AL PRODUCTO Y A LOS COMPONENTES, ACCESORIOS Y SERVICIO DE REPARACIÓN NAVIMOW Y EL GRUPO NAVIMOW RENUNCIAN A TODAS LAS DEMÁS GARANTÍAS EXPRESAS. NAVIMOW Y EL GRUPO NAVIMOW LIMITAN LA DURACIÓN Y LOS RECURSOS DE TODAS LAS GARANTÍAS IMPLÍCITAS, INCLUIDAS, ENTRE OTRAS, LAS GARANTÍAS DE COMERCIABILIDAD E IDONEIDAD PARA UN FIN DETERMINADO, YA SEA DERIVADO DE LA LEY, CURSO DE NEGOCIACIÓN, CURSO DE EJECUCIÓN, USO COMERCIAL O DE CUALQUIER OTRA FORMA, A LA DURACIÓN DE ESTA GARANTÍA LIMITADA EXPRESA. LA LIMITACIÓN Y EXCLUSIONES DE LA GARANTÍA QUE ANTECEDEN QUEDARÁN SUJETAS A CUALQUIER LEY DE OBLIGATORIO CUMPLIMIENTO QUE PROHÍBA TAL EXCLUSIÓN, LIMITACIÓN, RESTRICCIÓN O MODIFICACIÓN DE LA GARANTÍA. PARA CUALQUIER GARANTÍA QUE PUEDA APLICARSE EN ESTOS CASOS EN BASE A QUE ESA GARANTÍA ES OBLIGATORIA POR LEY Y NO PUEDE SER EXCLUIDA, RESTRINGIDA O MODIFICADA DE FORMA EFECTIVA POR LA DECLARACIÓN ANTERIOR, LA DURACIÓN DE SU APLICABILIDAD SERÁ AQUELLA CUYO PERIODO RESULTE MÁS BREVE ENTRE EL PERIODO DISPUESTO AQUÍ POR LA GARANTÍA LIMITADA O EL EXIGIDO POR LA LEY EN VIGOR

DEL PAÍS/ESTADO. ALGUNOS PAÍSES/ESTADOS NO PERMITEN LIMITACIONES EN LA DURACIÓN DE LAS GARANTÍAS IMPLÍCITAS, POR LO QUE PUEDE QUE LA LIMITACIÓN ANTERIOR NO SE LE PUEDA APLICAR.

2. Proceso de servicio de garantía limitada

Los servicios en línea de Navimow están disponibles en navimow.segway.com. Durante el uso del Producto, si usted cree que el Producto o un componente es defectuoso y/o no funciona correctamente. POR FAVOR, DEJE INMEDIATAMENTE DE USAR EL PRODUCTO, Y GUÁRDELO ADECUADAMENTE. SI CONTINÚA USANDO EL PRODUCTO EN TALES CIRCUNSTANCIAS PUEDE PROVOCARLE LESIONES CORPORALES GRAVES O INCLUSO LA MUERTE O LA DE OTRAS PERSONAS. A continuación, póngase en contacto inmediatamente con Navimow en support-navimow@rlm.segway.com. El personal del servicio técnico de Navimow está disponible para ayudarle en línea o telefónicamente a realizar el diagnóstico del defecto, si lo hubiere, y para ofrecerle instrucciones adicionales. En caso de que necesite usar los servicios de garantía, deberá preparar los siguientes documentos: (i) la prueba de la compra original del Producto realizada en un concesionario Navimow, (ii) el número de serie del Producto, y (iii) una descripción del defecto, si procede. Una vez verificado que usted tiene derecho a la cobertura o a los servicios de Garantía limitada, deberá facilitarnos su nombre, correo electrónico, dirección postal y número de teléfono de contacto y le guiaremos para que pueda recibir nuestro servicio.
Si desea devolver la unidad defectuosa para su reparación, usted será responsable del coste de envío y el riesgo de pérdida y daño que pueda ocurrir durante el envío a Navimow y (ii) durante la devolución de Navimow a usted. Para el envío a Navimow deberá meter su Producto o componente defectuoso dentro del embalaje original o un embalaje aprobado por Navimow, que le será facilitado a su cargo. Usted defenderá, indemnizará y eximirá a Navimow de cualquier pérdida y/o daño que pueda ser causado por un embalaje o envío inadecuado del Producto o componente que usted haya hecho a Navimow.

Un proveedor de servicios autorizado o concesionario Navimow realizará una inspección de su Producto devuelto. Si Navimow determina de manera razonable que el problema no lo cubre la Garantía limitada, Navimow le notificará y le informará sobre las opciones de reparación o sustitución que tiene disponibles mediante el pago de una tarifa, o le devolverá su producto sin reparar y, en ese caso, usted se hará responsable de los gastos de envío y seguro para la devolución de su producto desde Navimow. En caso de que los servicios no estén cubiertos por la garantía limitada y usted rechace un servicio de pago recomendado por el grupo Navimow y/o el concesionario de Navimow, usted entiende y reconoce que la falta de reparación y/o servicios del producto puede aumentar el riesgo de caída y/o avería del producto, lo que puede provocar daños severos a la propiedad, lesiones corporales graves o la muerte, y usted acepta dar su consentimiento informado para asumir dicho riesgo.

En el caso de una devolución con derecho a la garantía o reparaciones, Navimow prestará el servicio de sustitución del producto defectuoso por recambios nuevos o reacondicionados, del mismo tipo o similar, sin ningún coste para usted por el servicio. Navimow se quedará con los repuestos que sustituya, que volverán a ser propiedad de Navimow. En ese caso, Navimow le pagará los gastos razonables de devolución del Producto.

3. Derecho a garantía limitada

3.1 Navimow deberá recibir su solicitud de servicio dentro del periodo de Garantía limitada como se describe anteriormente. Del mismo modo, Navimow deberá recibir su producto de acuerdo con el Proceso de servicio de garantía limitada definido anteriormente.
3.2 Su producto deberá haber sido comprado a un distribuidor autorizado de Navimow.
3.3 Usted deberá presentar el recibo de compra original.
3.4 El número de serie de su producto debe ser claramente legible, no debe estar oculto ni contener alteraciones o modificaciones.
3.5 Todos los sellos de seguridad deben estar intactos, estar en su lugar y no haber sufrido modificaciones.

4. Exclusiones de la Garantía Limitada

Esta Garantía Limitada describe el servicio que usted tiene disponible en caso de que su Producto requiera usar el servicio de garantía. Puede que usted tenga una protección adicional conforme a su legislación local. Esta Garantía Limitada no cubre y excluye los daños a su Producto o a cualquier componente del mismo provocados por:
4.1 Abuso, uso indebido, uso imprudente, negligencia o uso comercial.
4.2 Carga, almacenamiento, mantenimiento o funcionamiento inadecuados del producto, que no cumplen con las instrucciones o limitaciones indicadas en los materiales para el usuario.
4.3 Uso del producto que no cumpla con las leyes y regulaciones pertinentes.
4.4 Uso del producto por parte de personas sin la experiencia adecuada.
4.5 Accidente, colisión, conducir a una velocidad inadecuada en calles pavimentadas, conducir a una velocidad inadecuada en calles sin pavimentar, pasar sobre obstáculos, participar en carreras amateur, usarlo en una carrera profesional, uso en deportes en zonas de montaña, daño por fuego, daño por agua, daño por sustancias químicas, uso del producto sobrepasando los límites de temperatura de funcionamiento del producto, rociado con agua a alta presión, terremoto, caída, carga con peso excesivo.
4.6 Modificaciones a piezas mecánicas, modificaciones de partes electrónicas o modificaciones del software integrado en el producto.
4.7 Servicio, reparación y mantenimiento realizado por proveedores no autorizados.
4.8 Daños estéticos.
4.9 Uso del Producto con productos, componentes o accesorios de terceros.
4.10 Deterioro normal de piezas que se desgastan con el uso.
4.11 Uso del Producto con piezas desgastadas y caducadas.

5. EXENCIÓN Y LIMITACIÓN DE RESPONSABILIDAD.

5.1 NAVIMOW Y EL RESTO DE INTEGRANTES DEL GRUPO NAVIMOW NO ASUMEN NI AUTORIZA A PERSONA ALGUNA A ASUMIR EN SU REPRESENTACIÓN NINGUNA OTRA OBLIGACIÓN NI RESPONSABILIDAD EN RELACIÓN CON UN PRODUCTO, LOS COMPONENTES, ACCESORIOS, SERVICIO DE REPARACIÓN O SOBRE ESTA GARANTÍA LIMITADA.

5.2 NI EL GRUPO NAVIMOW NI SUS CONCESIONARIOS SE HACEN RESPONSABLES POR CUALQUIER DAÑO PRODUCIDO DURANTE EL USO DE UN PRODUCTO, LOS COMPONENTES, SUS ACCESORIOS, O POR CUALQUIER PROBLEMA, PÉRDIDA O DAÑOS QUE PUDIESEN HABERSE PRODUCIDO DEBIDOS A CUALQUIER DEFECTO EN UN PRODUCTO, LOS COMPONENTES, ACCESORIOS, SERVICIO DE REPARACIÓN, O POR CUALQUIER OTRO DAÑO INCIDENTAL O INDIRECTO QUE PUDIERA HABER SUFRIDO EL COMPRADOR COMO RESULTADO DE ALGÚN DEFECTO EN UN PRODUCTO, SUS COMPONENTES, ACCESORIOS O SERVICIO DE REPARACIÓN. ALGUNOS PAÍSES/ESTADOS NO PERMITEN LA EXCLUSIÓN O LIMITACIÓN DE DAÑOS INCIDENTALES O SUBSIGUIENTES, POR LO QUE LA LIMITACIÓN O EXCLUSIÓN ANTERIOR PUEDE QUE NO SE LE APLIQUE EN LA MEDIDA EN QUE NO SE LO PERMITA LA LEGISLACIÓN EN VIGOR.

5.3 EN NINGÚN CASO LA RESPONSABILIDAD TOTAL Y AGREGADA DE NAVIMOW Y DEL RESTO DE INTEGRANTES DEL GRUPO NAVIMOW Y DE LOS DISTRIBUIDORES DE NAVIMOW ANTE LAS RECLAMACIONES BAJO CUALQUIER LEY O TEORÍA APLICABLE, CONJUNTA O SEPARADAMENTE, QUE SURJA DE O ESTÉ RELACIONADA CON LA COMPRA DEL PRODUCTO, EL USO DEL PRODUCTO, EL INCUMPLIMIENTO DEL CONTRATO, LOS AGRAVIOS (INCLUYENDO LA NEGLIGENCIA) O CUALQUIER OTRA COSA, SOBREPASARÁ EL DEBER DE REPARAR O REEMPLAZAR CUALQUIER PRODUCTO DEFECTUOSO, SUJETO ADEMÁS A LA ÚNICA Y EXCLUSIVA DISCRECIÓN DE NAVIMOW. EN NINGÚN CASO NAVIMOW, LOS DISTRIBUIDORES DE NAVIMOW O EL GRUPO NAVIMOW SERÁN RESPONSABLES ANTE CUALQUIER PERSONA POR DAÑOS EMERGENTES, INDIRECTOS, INCIDENTALES, ESPECIALES, EJEMPLARES, PUNITIVOS O INCREMENTADOS QUE SURJAN O ESTÉN RELACIONADOS CON, Y/O EN RELACIÓN CON LA COMPRA DEL PRODUCTO, CUALQUIER INCUMPLIMIENTO DE ESTE ACUERDO O LOS DEBERES DEL FABRICANTE INDEPENDIENTEMENTE DE: (A) SI TALES DAÑOS HABÍAN SIDO PREVISIBLES, (B) SI NAVIMOW O EL GRUPO NAVIMOW HABÍAN SIDO INFORMADOS O NO DE LA POSIBILIDAD DE TALES DAÑOS Y (C) LA TEORÍA JURÍDICA O DE EQUIDAD (CONTRATO, RESPONSABILIDAD EXTRACONTRACTUAL U OTRO) EN LA CUAL SE BASA LA RECLAMACIÓN, A MENOS QUE ESAS LIMITACIONES Y EXCLUSIONES ESTÉN PROHIBIDAS POR LA LEGISLACIÓN VIGENTE. LAS LIMITACIONES O EXCLUSIONES ANTERIORES SE APLICAN INCLUSO SI LAS RECLAMACIONES DE UN CLIENTE PERJUDICADO O CUALQUIER OTRA PERSONA (QUE PUEDA TENER DERECHO A RECLAMAR SEGÚN ESTE ACUERDO EN VIRTUD DE LA LEY O EQUIDAD) NO CUMPLEN SU PROPÓSITO FUNDAMENTAL. EN CASO DE QUE ALGUNOS PAÍSES/ESTADOS NO PERMITAN LA EXCLUSIÓN O LIMITACIÓN DE DETERMINADOS O TODOS LOS DAÑOS ANTERIORES, EN LA MEDIDA EN QUE ESAS LIMITACIONES O EXCLUSIONES NO ESTÁN PERMITIDAS POR LA LEY, PUEDE QUE NO SE LE APLIQUEN. ALGUNOS PAÍSES/ESTADOS NO PERMITEN LA EXCLUSIÓN O LIMITACIÓN DE DAÑOS INCIDENTALES O SUBSIGUIENTES, POR LO QUE LA LIMITACIÓN O EXCLUSIÓN ANTERIOR PUEDE QUE NO SE LE APLIQUE EN LA MEDIDA EN QUE NO SE LO PERMITA LA LEGISLACIÓN EN VIGOR.

5.4 En la medida en que lo permita la legislación en vigor, el GRUPO NAVIMOW por el presente documento queda EXENTO de toda responsabilidad y, por lo tanto, no se hace responsable de ningún daño, incluidos, entre otros, la muerte, las lesiones corporales o los daños a la propiedad, que surjan o estén relacionados con cualquier conducta (incluida la mala conducta), acción, inacción, acto (incluida la falta de actuar), omisión o negligencia por parte de cualquier concesionario, distribuidor, mayorista, minorista, proveedor de servicios o tercero autorizado o no autorizado que participe en la distribución del producto o de los servicios correspondientes. En la medida en que lo permita la ley vigente, las declaraciones y garantías explícitas, si las hubiere, prestadas a partir de ese momento, serán las únicas garantías y declaraciones realizadas por el GRUPO NAVIMOW a cualquier cliente o usuario final. El GRUPO NAVIMOW no se hace responsable de ninguna otra garantía y/o representación que pueda ser otorgada y/o proporcionada por otra persona, a menos que el GRUPO NAVIMOW hayan autorizado explícitamente por escrito dicha garantía y/o representación adicional para ser asignada al consumidor o usuario final.

6. Reclamaciones, resolución de conflictos y arbitraje

LAS CLÁUSULAS CONTENIDAS EN ESTE DOCUMENTO SON LEGALMENTE VINCULANTES ENTRE USTED (YA SEA UN INDIVIDUO O ENTIDAD) Y NAVIMOW, SUS FILIALES, EL GRUPO NAVIMOW Y LOS DISTRIBUIDORES DE NAVIMOW. LAS RECLAMACIONES CONTENIDAS EN ESTE DOCUMENTO PUEDEN AFECTAR SUS DERECHOS, Y ES SU RESPONSABILIDAD LEER LAS SIGUIENTES SECCIONES. USTED PUEDE OPTAR POR NO ACEPTAR EL ACUERDO EN UN PLAZO DE 30 DÍAS NATURALES DESDE LA PRIMERA COMPRA DEL CONSUMIDOR ENVIANDO UN E-MAIL A OPTOUT@SEGWAY.COM Y FACILITANDO LA INFORMACIÓN CORRESPONDIENTE. PARA OBTENER MÁS INFORMACIÓN, CONSULTE LA SECCIÓN 6.3.

6.1 Arbitraje vinculante

El Grupo Navimow, los concesionarios de Navimow y usted acuerdan que cualquier conflicto, controversia o reclamación que surja de o se relacione con este acuerdo, la garantía limitada, la venta, estado o rendimiento del producto, ya sea basado en el contrato, agravio, fraude, tergiversación o cualquier otra teoría legal en derecho o en equidad, lo que incluye, entre otros, cualquier conflicto por fallecimiento, lesión o daños a la propiedad, será sometida a arbitraje vinculante cuando sea solicitado por cualquiera de las partes, notificándose esa solicitud a la otra parte.

El arbitraje será realizado por la Asociación Americana de Arbitraje (AAA) en conformidad con sus Reglas de arbitraje comercial y los Procedimientos complementarios para conflictos relacionados con el consumidor (en conjunto, las “Reglas de la AAA”). Las Reglas de la AAA están disponibles en Internet en adr.org, o llamando por teléfono a la AAA al 1-800-778-7879. El arbitraje será realizado ante un único mediador, cuyo laudo no puede exceder, ni en cantidad ni en forma, la reparación permitida por la cláusula de “Exención y limitación de responsabilidad” del presente documento, sujeto a la ley vigente. El tribunal arbitral estará facultado para fallar ante cualquier objeción a su propia jurisdicción o a la validez o exigibilidad de cualquier parte del acuerdo arbitrado. Cualquier decisión del mediador será definitiva y puede ser presentada a juicio en cualquier juzgado de jurisdicción competente. Usted renuncia al derecho a que su conflicto sea visto en un juicio con jurado.

Usted renuncia al derecho a participar en acciones colectivas que surjan de o se relacionen con reclamaciones o conflictos con el Grupo Navimow. Usted acuerda solicitar un arbitraje únicamente de forma individual. Este acuerdo no permite el arbitraje colectivo o cualquier otra reclamación presentada como demandante o miembro del colectivo en cualquier procedimiento de arbitraje colectivo o representativo. El tribunal arbitral no puede gestionar los casos de más de una persona y no puede dirigir de otra manera cualquier forma de procedimiento representativo o de grupo. En caso de que la prohibición del arbitraje de grupo se considere inválida o inejecutable, las demás partes del acuerdo de arbitraje continuarán siendo válidas.

La cláusula de la Sección 6 de “Resolución de Reclamos y Disputa” continuará siendo válida una vez que este acuerdo y/o la garantía limitada hayan finalizado o vencido o en caso de que una institución competente con facultades reales y jurisdicción sobre esta

materia dictamine que este acuerdo y/o garantía limitada son nulos, anulables, inválidos o inejecutables, ya sea en su totalidad o en parte.

El Grupo Navimow exige y usted por el presente acuerda que usted arbitrará sus demandas contra el Grupo Navimow en conformidad con el arbitraje descrito anteriormente antes de ejercitar sus derechos al amparo de la ley de Garantías Magnuson-Moss ("Magnuson-Moss Warranty Act"). El Título I de la Ley de Garantías Magnuson-Moss no exige que usted reivindique los derechos y compensaciones que le correspondan no establecidos en el título I de la Ley de Garantías Magnuson-Moss.

6.2 Reclamaciones de menor cuantía

En cualquier arbitraje en el cual el importe total de su reclamación, sin incluir los honorarios de abogados y peritos sea de 5000,00 $ o menos ("Reclamación de Menor Cuantía"), el árbitro puede, si el laudo le es favorable, adjudicar a su favor sus honorarios razonables de abogados, peritos y costas como parte de cualquier laudo siempre y cuando el fallo efectivo y confirmativo del mediador considere que la demanda no es improcedente. En una causa de menor cuantía, se requiere que usted pague el importe que resulte menor entre no más de la mitad de los honorarios totales administrativos, por servicios y del mediador, y $50,00 de esos honorarios, y el Grupo Navimow pagará el importe restante de los mismos. En una causa de menor cuantía, el grupo Navimow no recuperará ningún honorario de abogado siempre que la reclamación que usted presente no se considere improcedente. Los honorarios administrativos, de servicios y del árbitro, en los cuales los daños totales reclamados por usted, sin incluir los honorarios de abogados y de peritos, excedan de $5.000,00 ("Reclamación de Mayor Cuantía") se determinarán en conformidad con las Reglas de la AAA ("Asociación Americana de Arbitraje"). En una causa de mayor cuantía, el árbitro puede otorgar a la parte ganadora los honorarios razonables de abogado, perito y costas, o prorratear los mismos entre las partes. El árbitro estará facultado para conceder la tutela declarativa de derechos o establecer medidas cautelares, previa solicitud de cualquiera de las partes.

6.3 Opción de exclusión

USTED PUEDE OPTAR POR ABANDONAR ESTE PROCEDIMIENTO DE RESOLUCIÓN DE CONFLICTOS ENVIANDO UNA NOTIFICACIÓN AL GRUPO NAVIMOW EN UN PLAZO MÁXIMO DE TREINTA (30) DÍAS NATURALES DESDE LA FECHA DE ADQUISICIÓN DEL PRODUCTO POR PARTE DEL PRIMER COMPRADOR. PARA OPTAR POR SU EXCLUSIÓN DEBE ENVIAR UNA NOTIFICACIÓN POR CORREO ELECTRÓNICO A NAVIMOW A OPTOUT@SEGWAY.COM, FIGURANDO EN EL ASUNTO: "ARBITRATION OPT OUT" (OPCIÓN DE EXCLUSIÓN DE ARBITRAJE) LA NOTIFICACIÓN DE EXCLUSIÓN DEBE ENVIARSE POR CORREO ELECTRÓNICO, QUE INCLUYA: (A) SU NOMBRE, DIRECCIÓN DE CORREO ELECTRÓNICO, DIRECCIÓN POSTAL Y NÚMERO DE TELÉFONO; (B) LA FECHA EN LA QUE SE COMPRÓ EL PRODUCTO; (C) EL NOMBRE DEL MODELO DEL PRODUCTO O NÚMERO DEL MODELO; Y (D) EL NÚMERO DE SERIE. DE FORMA ALTERNATIVA, PUEDE OPTAR POR NO PARTICIPAR ENVIANDO UNA CARTA DE RENUNCIA A NAVIMOW A: 98 Spit Brook Rd. Suite 2203, Nashua, New Hampshire, 03062. EN UN PLAZO DE TREINTA (30) DÍAS NATURALES A PARTIR DE LA FECHA DE LA PRIMERA COMPRA DEL PRODUCTO POR PARTE DEL USUARIO FINAL AL DISTRIBUIDOR NAVIMOW. LA CARTA DE RENUNCIA DEBERÁ CONTENER LA SIGUIENTE INFORMACIÓN: (A) SU NOMBRE, DIRECCIÓN DE CORREO ELECTRÓNICO, DIRECCIÓN POSTAL Y NÚMERO DE TELÉFONO; (B) LA FECHA EN LA QUE SE COMPRÓ EL PRODUCTO; (C) EL NOMBRE DEL MODELO DEL PRODUCTO O NÚMERO DEL MODELO; (D) EL NÚMERO DE SERIE; Y (E) LA SIGUIENTE DECLARACIÓN: EL CONSUMIDOR MENCIONADO ANTERIORMENTE OPTA POR SU EXCLUSIÓN DEL PROCEDIMIENTO DE RESOLUCIÓN DE CONFLICTOS CORRESPONDIENTE A ESTA GARANTÍA LIMITADA. ESTAS SON LAS DOS ÚNICAS MANERAS EFECTIVAS DE EXCLUIRSE DE ESTE PROCEDIMIENTO DE RESOLUCIÓN DE DISPUTAS. EL HABER OPTADO POR EXCLUIRSE DE ESTE PROCEDIMIENTO DE RESOLUCIÓN DE CONFLICTOS NO AFECTARÁ A LA COBERTURA DE LA GARANTÍA LIMITADA EN FORMA ALGUNA Y USTED CONTINUARÁ DISFRUTANDO DE LOS BENEFICIOS DE LA GARANTÍA LIMITADA.

6.4 Ley Federal de Arbitraje

La Ley Federal de Arbitraje rige esta cláusula de arbitraje. Este acuerdo certifica una transacción en comercio interestatal y por lo tanto su interpretación y ejecución se rige por la Ley Federal de Arbitraje.

6.5 Procedimiento

La Ley Federal de Arbitraje rige esta cláusula de arbitraje. Este acuerdo certifica una transacción en comercio interestatal y por lo tanto su interpretación y ejecución se rige por la Ley Federal de Arbitraje.

La siguiente es una descripción del proceso de arbitraje:

A. Envíe por correo a Navimow una Notificación de Reclamación. Antes de iniciar un arbitraje contra el grupo Navimow y/o los concesionarios de Navimow, primero debe notificar de buena fe al las Partes de Navimow y/o a los concesionarios de Navimow su demanda. Incluya su información de contacto, sus exigencias y la reparación que usted pide obtener del Grupo Navimow y cualquier información que crea que será de ayuda para resolver la reclamación. El Grupo Navimow y/o los concesionarios de Navimow revisarán su Notificación de Reclamación para determinar si el Grupo Navimow y/o los concesionarios de Navimow pueden resolverla conjuntamente con usted para evitar el arbitraje. La notificación deberá enviarla por correo certificado a la atención de: Disputes, NAVIMOW, 98 Spit Brook Rd. Suite 2203, Nashua, New Hampshire, 03062. Deberá guardar una copia de su notificación para sus archivos.

B. Espere 30 días. El Grupo Navimow revisará su Notificación de Reclamación en un plazo de treinta (30) días a partir de la fecha en que Navimow reciba su Notificación de Reclamación. Si usted no ha tenido noticias de Navimow dentro del plazo de treinta (30) días a partir de la recepción de su Notificación de Reclamación, usted puede proceder a presentar un procedimiento de arbitraje contra el Grupo Segway. Si Navimow le presenta por escrito una oferta de conciliación, debe conservar esta oferta de conciliación porque en caso de arbitraje se requerirá que el Grupo Navimow y/o los Concesionarios de Navimow y usted exhiban esta oferta de conciliación al mediador. Sin perjuicio de lo anterior, esa oferta, si la hubiere, no se exhibirá al mediador hasta después de que decida sobre la pertinencia de su demanda.

C. Complete una Demanda de Arbitraje. Usted puede iniciar el procedimiento de arbitraje completando una Demanda de Arbitraje que incluya una declaración básica de (i) los nombres, direcciones y números de teléfono de las partes involucradas; (ii) su descripción de la reclamación; y (iii) una declaración breve detallando por qué tiene derecho a una reparación.

D. Envíe al Grupo Navimow y/o a los Concesionarios de Navimow su Demanda de Arbitraje. Puede enviar al Grupo Navimow y/o a

los Concesionarios de Navimow su Demanda de Arbitraje a la siguiente dirección: Atención: Disputes, NAVIMOW, 98 Spit Brook Rd. Suite 2203, Nashua, New Hampshire, 03062. Deberá guardar una copia de su notificación para sus archivos.

E. Envíe a AAA dos (2) copias de su Demanda de Arbitraje. La Demanda de Arbitraje incluye la dirección a la que debe enviar dos (2) copias de su Demanda de Arbitraje. Su dirección actual es: AAA Case Filing Services, 1101 Laurel Oak Road, Suite 100, Voorhees, NJ 08043, Estados Unidos, sujeta a enmiendas y/o actualizaciones por parte de AAA. También debe incluir una copia de esta póliza de garantía y la tasa de solicitud correspondiente. El Grupo Navimow le rembolsará esta tasa de solicitud. Si usted no puede pagar la tasa de solicitud, póngase en contacto con Navimow, y Navimow pagará la tasa por usted si en su reclamación pide una reparación menor de 75 000 $. La AAA cuenta con la opción de presentación en línea, que puede encontrar en su sitio web: www.adr.org.

F. Designación de árbitro por parte de la AAA. Si ninguna reclamación del arbitraje excede de 75 000 $, la AAA designará un árbitro y notificará a usted y al Grupo Navimow y/o a los Concesionarios de Navimow el nombre del árbitro y la cualificación del mismo. La AAA exige que todos los árbitros comprueben si mantienen alguna relación en el pasado o presente con las partes, posibles testigos y los abogados de ambas partes. Si el árbitro tiene dicha relación, la AAA informará a las partes de Navimow y a usted. Si usted o el grupo Navimow objetan sobre la elección del árbitro realizada por la AAA, tendrán siete (7) días para informar a la AAA.

G. Elija la audiencia que le gustaría. A menos que usted y las Partes de Navimow acuerden celebrar audiencias de arbitraje en otro lugar, el arbitraje se llevará a cabo en el condado (o parroquia) donde compre el Producto. Si su reclamación asciende a 10 000 $ o menos, usted puede elegir si quiere que la audiencia se celebre por teléfono o en persona. En caso contrario, puede optar por celebrar todo el arbitraje a través de correspondencia escrita con el árbitro, sin incluir una audiencia interactiva. Una vez que la AAA ha comenzado el arbitraje, usted tiene diez (10) días para informar a la AAA sobre su opción de audiencia. Si usted no elige, la AAA celebrará el arbitraje por correspondencia escrita sin audiencia interactiva. Si su reclamación excede de 10 000 $, el derecho a audiencia se determinará según las reglas de la AAA. Esas reglas actualmente disponen una audiencia en persona si su reclamación sobrepasa 10 000 $, pero usted y el Grupo Navimow pueden acordar si esa audiencia se va a celebrar en persona o por teléfono, o si es mejor realizarla por escrito.

H. Decisión del Árbitro. En un plazo de catorce (14) días desde la finalización de la audiencia en persona o por teléfono, o desde la presentación de toda la argumentación por escrito al árbitro, si ha elegido que se realice el arbitraje por correspondencia escrita, el árbitro emitirá una decisión por escrito. Esa decisión incluirá las averiguaciones y conclusiones esenciales en las cuales el árbitro ha fundamentado su laudo. El grupo Navimow responderá inmediatamente al árbitro

notificándole si y en qué medida el grupo Navimow asume su conformidad con la decisión, cumpliendo las obligaciones que han acordado respetar. Cualquier decisión del árbitro puede ser utilizada por cualquiera de las partes sin importar el motivo.

I. Las partes acuerdan mantener estrictamente confidencial cualquier conducta, comunicación, y la información divulgada y/o comunicada a la otra parte bajo la Sección 6 (Reclamaciones, resolución de conflictos y arbitraje), incluyendo pero no limitado a la existencia de resolución de conflictos, mediación (si las partes acuerdan llevar a cabo la mediación), solución, arbitraje, procedimientos arbitrales, presentaciones hechas por las partes y las decisiones tomadas por el tribunal arbitral, incluyendo sus laudos en la medida que no sean ya de dominio público, excepto en procedimientos judiciales relacionados con el laudo o cuando sea requerido por la legislación en vigor.

7. Beneficiario de terceros previsto

(a) Si una persona física recibe un Producto nuevo como regalo de su comprador original y este destinatario no se convierte en parte de este Acuerdo, este destinatario se considerará un tercero beneficiario previsto de este Acuerdo. (b) Si (i) una persona física pertenece a la familia o al hogar de un comprador del Producto, (ii) es razonable esperar que dicha persona pueda usar, consumir o verse afectada por el Producto, y (iii) este persona no es parte de este Acuerdo, esta persona será considerada como un tercero beneficiario previsto de este Acuerdo.

8. Prescripción

Las partes acuerdan que cualquier conflicto, controversia o reclamación que surja de, relacionada con, o en relación con este Acuerdo, la garantía limitada, la venta, condición o ejecución del Producto, ya sea basado en contrato, agravio, fraude, tergiversación o cualquier otra teoría legal por ley o en equidad, incluyendo pero no limitado a cualquier reclamación por muerte, lesión o daños a la propiedad, deberá iniciarse en el plazo de un año a partir de la causa de la demanda.

9. Divisibilidad

Si cualquier término, cláusula o disposición de este acuerdo es inválido, ilegal o inaplicable en cualquier jurisdicción, dicha invalidez, ilegalidad o inaplicabilidad no afectará a ningún otro término, cláusula o disposición de este acuerdo ni invalidará o hará inaplicable dicho término, cláusula o disposición en ninguna otra jurisdicción. Tras la determinación de que cualquier término, cláusula o disposición es inválido, ilegal o inaplicable, las partes negociarán de buena fe, y si la negociación falla, el tribunal arbitral podrá modificar este acuerdo para dar efecto a la intención original de las partes del modo más cercano posible con el fin de que las transacciones contempladas se realicen tal como se habían contemplado originalmente en la medida de lo posible.

10. Idioma

Este acuerdo puede ser traducido a diferentes idiomas. En caso de conflicto, prevalecerá y servirá de base la versión en inglés.

7. Contacte con nosotros

7.1 Contactos en Europa

Fabricante: Willand (Beijing) Technology Co., LTD.
Dirección: Room 203, A-1 Bldg. Zhongguancun Dongsheng Technology Park (Northern Territory), No. 66, Xixiaokou Rd, Haidian Dist., Beijing, China.

Correo electrónico: support-navimow@rlm.segway.com

Representante autorizado en Europa: AR Experts B.V., P.O. Box 5047, 3620 AA Breukelen, Países Bajos

Sitio web: navimow.segway.com

Correo electrónico: info@certification-experts.com

Contacte con nosotros si tiene problemas relacionados con el funcionamiento, el mantenimiento y la seguridad, así como errores o averías en su cortacésped.

7.2 Contactos en América del Norte

Fabricante: Willand (Beijing) Technology Co., LTD.

Dirección: Room 203, A-1 Bldg. Zhongguancun Dongsheng Technology Park (Northern Territory), No. 66, Xixiaokou Rd, Haidian Dist., Beijing, China.

Fabricado para: Navimow Inc.

Dirección: 98 Spit Brook Rd. Suite 2203, Nashua, New Hampshire 03062, EE. UU.

Correo electrónico: support-navimow@rlm.segway.com

Sitio web: navimow.segway.com

Contacte con nosotros si tiene problemas relacionados con el funcionamiento, el mantenimiento y la seguridad, así como errores o averías en su cortacésped.

NAVIMOW