WACKER NEUSON
all it takes!

PRODUCTIVIDAD

- Rápida configuración.
- El mástil vertical ajustable se extiende hasta 7 metros, soporta vientos de hasta 105 km/h y puede girar 360 grados para una óptima cobertura de iluminación.
- El rotador de manija doble permite un posicionamiento más rápido y cómodo del mástil.
- Más de 95 horas de iluminación gracias a los 45 galones de capacidad de su tanque de combustible.
- Base ancha para proporcionar la estabilidad necesaria para el remolque.

VERSATILIDAD

- Diseño compacto, durable y confiable.
- Disponible en motores Kholer y Kubota.
- Modelos disponibles en 6kW y 8kW.
- La serie LTV incluye un mástil y mecanismos de elevación con menores piezas de desgaste, brindando mayor durabilidad y menores costos de mantenimiento.
- 4 x 1100 watt luz de haluro metálico.

CONVENIENCIA

- Su diseño compacto permite transportar más unidades por trailer:
  - 18 unidades en un contenedor de 40 pies.
  - 20 unidades en un contenedor de 53 pies.
- ***Líder de la industria*** - Intervalos de servicio de hasta 500 horas que optimizan el rendimiento y reducen el costo total de propiedad.
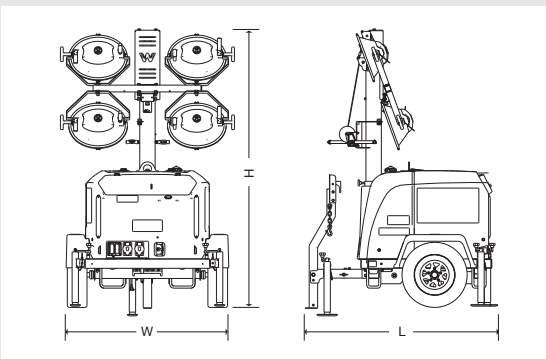
DATOS OPERACIONALES	UNIDAD	LTV6L	LTV6K	LTV8K
Altura x Anchura x Longitud	**m**	2.51 x 1.47 x 2.56	2.51 x 1.47 x 2.56	2.51 x 1.47 x 2.56
Peso operativo	**kg**	651	812	812
Peso de transporte	**kg**	648	662	662
Iluminación a 1.5 m² (54 lux)	**m²**	1,200	1,200	1,200
Tipo de lámpara		Haluro metálico	Haluro metálico	Haluro metálico
Altura del mástil	**m**	7	7	7
Nivel acústico (LwA) a 7 metros	**dB(A)**	67.9	68.3	70.1
Potencia	**kW**	6	6	8
Frecuencia	**Hz**	60	60	60
Voltaje	**V**	120	120/240	120/240
Factor de potencia	**cos Φ 1~**	1	1	1
MOTOR	**UNIDAD**			
Tipo de generador		Sin escobillas	Sin escobillas	Sin escobillas
Aislamiento general (clase)		H	H	H
Ralentí hasta plena carga	**%**	10	10	10
Control de voltaje	**+/- %**	6	6	6
Fabricante del motor		Kohler KDW1003	Kubota D1005	Kubota D1005
Tipo de motor		3 cilindros refrigerado por líquido	3 cilindros refrigerado por líquido	3 cilindros refrigerado por líquido
Tipo de combustible		Diesel	Diesel	Diesel
Desplazamiento	**cm³**	1,027.5	1,001	1,122.5
Desempeño operativo	**kW (hp)**	9 (12.2)	9.8 (13.1)	11.5 (15.4)
Revoluciones por minuto	**rpm**	1,800	1,800	1,800
Potencia nominal		ISO 3046 IFN	ISO 3046 IFN	ISO 3046 IFN
Capacidad del tanque de aceite	**qt (l)**	4 (3.8)	5.4 (5.1)	5.4 (5.1)
Capacidad del tanque de combustible	**gal (l)**	45.8 (173.3)	45.8 (173.3)	45.8 (173.3)
Consumo de combustible (4 luces - Haluro metálico)	**gal/h (l/h)**	0.44 (1.68)	0.42 (1.59)	0.41 (1.55)
Tiempo de funcionamiento (4 luces - Haluro metálico)	**h**	98.8	104.3	106.8