www.ventuscorp.cl

VENTUS®

MANUAL DE USO

ANAFES

VAG-1ECO

Para dudas o consultas contacte a su distribuidor o a nuestro **Sevicio Técnico VENTUS Corp.**
(+56 2) 2618 0700 | serviciotecnico@ventuscorp.cl

Av. La Siembra Poniente 3403, Lampa, Santiago.

www.ventuscorp.cl

ANAFES

VAG-1ECO

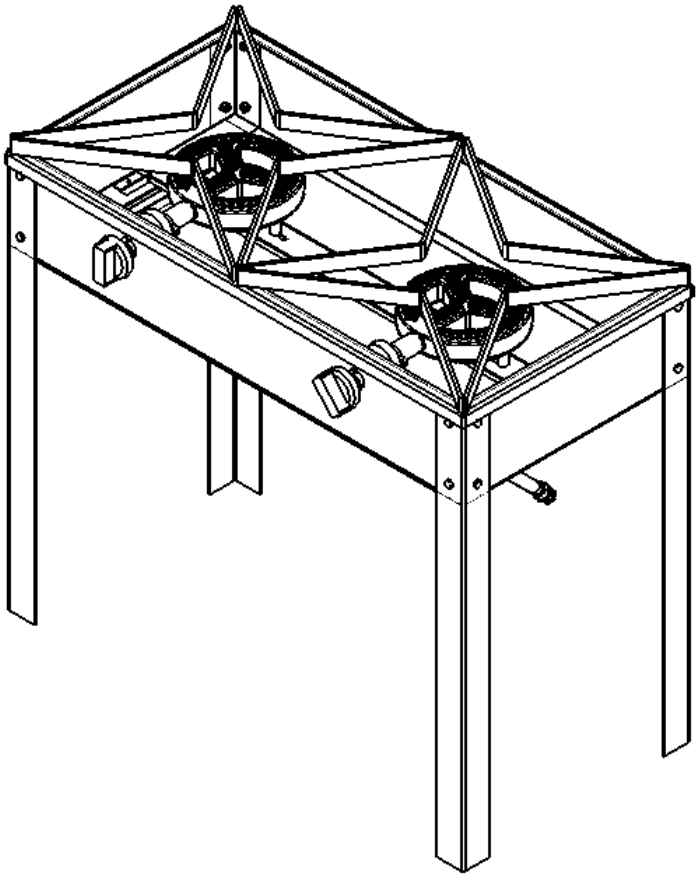

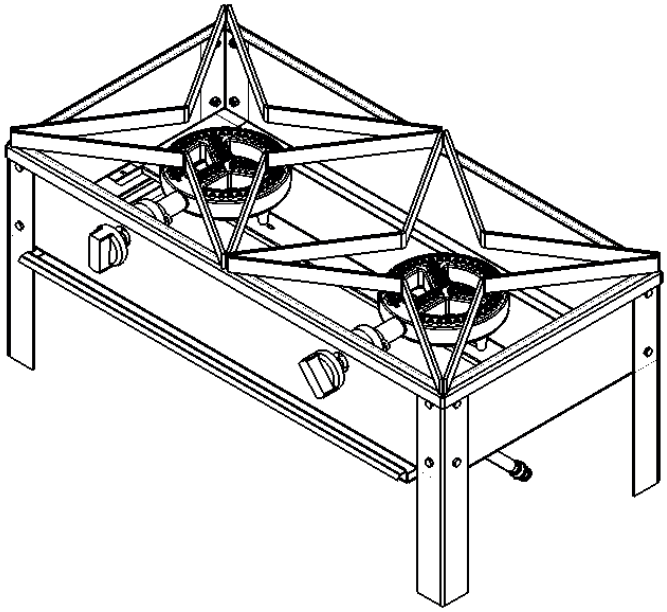

PRECAUCIÓN:

Lea y siga atentamente este manual de uso antes de usar el producto.
Conecte apropiadamente este producto en un enchufe con conexión a tierra antes de usar.
Verifique que todas las piezas están completas y en buen estado.

Bienvenido (a)

Estimado cliente y usuario, VENTUS Corp. le da la bienvenida y agradece la confianza que ha brindado al preferir nuestros productos.

Toda la información e instrucciones de este manual de uso cumplen con ciertas regulaciones aplicables, obtenidos de nuestros conocimientos a largo plazo y la experiencia acumulada, así como las situaciones actuales de desarrollo del proyecto.

Limitado a algunas estructuras especiales, elementos específicos adicionales o nuevos cambios en la tecnología, la situación de uso real de este artefacto podría ser un poco diferente de lo que se indica en este manual del uso. Si tiene alguna pregunta, no dude en ponerse en contacto con el proveedor o nuestro Servicio Técnico, cuyos datos se muestran en este manual.

Por razones de seguridad y un eficiente uso de este producto, por favor deje este documento siempre disponible para todos los usuarios que usen este producto. Para que puedan leer atentamente este manual antes de llevar a cabo cualquier acción en este dispositivo, especialmente al inicio.

Este manual no es aplicable para aquellos que tienen discapacidad física o mental, personas sin suficiente experiencia y/o conocimientos insuficientes, incluidos los niños.

El fabricante declina toda responsabilidad en la eventualidad de que los usuarios no sigan las instrucciones o directrices establecidas aquí.

El manual del uso debe colocarse cerca del dispositivo, para facilitar la lectura de los usuarios antes de la operación. Tenemos la autoridad para reservar los nuevos cambios técnicos del dispositivo, en el ámbito de implementar mejoras en el rendimiento del producto.

Equipo exclusivo para uso Comercial e Industrial

Nota !

Lea detenidamente el manual de instrucciones antes de utilizar el dispositivo.
El fabricante no se hace responsable de cualquier daño o funcionamiento incorrecto causado por no seguir las instrucciones de uso.

Indice

1. Datos técnicos ...5

2. Diagrama esquemático ...5

3. Precauciones y recomendaciones ...6

4. Operación ...6

5. Limpieza y mantenimiento ...7

6. Garantía del producto ...7

7. Instrucciones de ensamblado ...7

IMPORTANTE: GUARDE ESTE MANUAL

Este manual se considera parte del aparato y se debe dar a la persona responsable de la formación de los operarios de este aparato. Debe conservarse para futuras consultas. Manuales adicionales están disponibles en su distribuidor local.

INFORMACION MUY IMPORTANTE

- La Instalación del producto solamente deberá ser realizada por instaladores autorizados por la SEC.
- Este aparato es exclusivamente para uso profesional y debe ser utilizado por personal calificado.

ADVERTENCIA

Lea completa y detenidamente el presente manual de instrucciones y siga las mismas para el correcto uso de sus anafes VENTUS.
Tenga presente que una inadecuada instalación, reparación o mantenimiento de este producto, puede generar graves daños a la propiedad y/o a las personas u otros seres vivos.
La intervención y transformación de este producto por particulares no autorizados por SEC o el fabricante puede causar la perdida de la garantía del producto. Los perjuicios o daños a las personas y/o bienes materiales que pueden ocasionar dichas acciones, son de única responsabilidad del usuario y/o cliente.

1. DESCRIPCIÓN

Para lo que necesites los anafes económicos son los mejores artefactos para llevar donde quiera que vayas. Los Anafes VENTUS. Poseen quemadores de 180 mm de diámetro con gran capacidad calorífica. Además, te ofrece un mayor control y seguridad al momento de preparar los alimentos.

2. INSTRUCCIONES DE USO

Se recomienda leer atentamente las instrucciones antes de proceder a utilizar el anafe.
La instalación debe ser realizada por personal calificado siguiendo las normas vigentes.
Este artefacto está fabricado para su uso en forma profesional e industrial. La función principal para la cual fue construido este artefacto es el calentamiento y cocimiento de alimentos.
Cualquier otro uso se considera inadecuado. La utilización de este anafe en forma indebida puede causar graves consecuencias. Este artefacto viene provisto de fábrica para el uso de gas licuado. Se recomienda su uso en un recinto amplio que cuente con ventilación apropiada.

RECUERDE QUE...

SERVICIO TÉCNICO
VENTUS®

En caso que el equipo presente algún tipo de desperfecto o algunas de sus partes venga en mal estado o rotas, comuníquese con nuestro servicio técnico.

(+56 2) 2618 0700

serviciotecnico@ventuscorp.cl

3. INSTRUCCIONES PARA SU INSTALACIÓN

- El anafe debe instalarse sobre una superficie sólida y nivelada.
- Instale el anafe con un flexible metálico para gas, certificado con conexiones 1/2" HI x 3/8" HI; en un extremo conecte al artefacto (anafe) y en el otro extremo a la llave de paso (gas), ubicada en la red de instalación.
- Evite pasar el flexible de gas por detrás del anafe.
- Instale el anafe a una distancia mínima de 20 cm, de cualquier pared.

4. INSTRUCCIONES DE ENCENDIDO

Abra la llave de paso de gas desde el regulador con la perilla en posición cerrada del quemador que quiere encender, gire la perilla en sentido contrario a las agujas del reloj hasta la indicación de máximo, encienda un fosforo acercándolo al quemador, simultáneamente presione la perilla unos 10 segundos, verifique que el quemador este encendido, suelte la perilla; si el quemador se apaga repita la operación de encendido descrita.

Una vez encendido usted puede regular la altura de la llama entre máximo y mínimo.

5. INSTRUCCIONES DE ENCENDIDO

Modelo	VAG-2ECO
Denominación comercial	Anafe Industrial
Tipo de Gas	GLP-GN
Presión operación	28mbar - 18mbar
País destino	Chile
Categoría artefacto	II2H3BP
Tipo artefacto	A1
Consumo Calorífico nominal (HI)	12 kW
Consumo nominal	GLP: 874 g/h – GN: 1,146m3/h
Fecha Fabricación (Año-Mes)	Buscar fecha de Fabricación en la Etiqueta Gris
Número de serie	Indicar según corresponda
País de Fabricación	Chile
Peso	17,6 kg / 15,25kg aprox.

6. INSTRUCCIONES DE LIMPIEZA

- El artefacto debe estar frio o tibio
- Debe utilizar un paño de algodón mojado en agua tibia y jabón o detergente.
- No usar elementos abrasivos, ni combustibles.
- Puede retirar de su lugar la bandeja de rebalse que se encuentra debajo de los quemadores, parrillas para proceder a su limpieza.

IMPORTANTE

Este producto trabaja a altas temperatura, por lo cual debe tomar las precauciones pertinentes.

7. TIPOS DE GAS

Los Anafes están regulados sólo para uno de los siguientes gases:

- Gas licuado de petróleo (GLP)
- Gas Natural

8. GARANTÍA DEL PRODUCTO

La garantía cubre un perioro de 1 año según el artefacto, desde la compra del producto.
Para hacer efectiva esta garantía, presente la documentación respectiva o la factura de compra.

Condiciones de la garantía

La ganrantía no cubre los siguientes ítems:

- Perdida de producto almacenados.
- Daños causados por transportes y/o manipulación indebida.
- Daños causados por intervención de terceros y/o manipulacion indebida.
- Tubos fluorecentes, piezas de vidirio, bisagras o plásticos extraíbles.
- Deterioro de enchufes, cordones eléctricos, cortocicuitos por enchufes hembras en mal estado.

VENTUS®

Av. La siembra poniente 3403, Lampa, Santiago.
www.ventuscorp.cl