EASYPELL
CALDERA DE PELLETS

AUTOMÁTICA, ECONÓMICA Y EFICIENTE

CALEFACCIÓN

AGUA CALIENTE

ACCESORIOS

RADIADORES O SUELO

Podemos calentar la vivienda con radiadores o suelo radiante, o una **combinación de ambos sistemas.**

AGUA CALIENTE

La caldera proporciona **agua caliente sanitaria (ACS)** para las necesidades de la vivienda.

CONTROL CALEFACCIÓN

Con termostato y/o sensor exterior, para poder controlar distintas **zonas con temperaturas independientes.**

CONTROL DE INERCIA

Control de depósito de inercia con o sin producción de ACS, y detección modo **invierno/verano.**

ESPACIO MÍNIMO DE INSTALACIÓN

Por su **diseño compacto** y disposición de **conexiones hidráulicas**, se requiere de un espacio mínimo para su instalación.

REGULACIÓN SEGÚN TEMPERATURA EXTERIOR

Control de potencia dependiendo de las condiciones meteorológicas; obtendrá un **ajuste automático de la caldera en función de la temperatura exterior.** Así se ahorra energía y se consigue una temperatura interior más confortable.

ENERGÍA RENOVABLE

Los pellets son un combustible renovable, limpio, económico y con **emisiones de C02 neutras.**

FÁCIL MANEJO

Solo hay que llenar la tolva con sacos, y la caldera se ocupa del resto. **El mantenimiento general es anual.**

TOLVA INCORPORADA

Gran capacidad para una mayor autonomía:
165 kg para 16/20kW y
185 kg para 25/32kW

EASYPELL 16 - 32 KW

CENTRARSE EN LO ESENCIAL LE APORTA GRANDES BENEFICIOS

ALMACENAMIENTO SEGURO Y DE GRAN CAPACIDAD

Tolva hermética con sensor de apertura y gran autonomía para mayor confort.

16/20 165kg
25/32 185kg

PANTALLA ELECTRÓNICA

Panel de control, simple y claro.

ELEVACIÓN DE TEMPERATURA DE RETORNO INTEGRADA

Evita condensación sin necesidad de instalar elementos externos.

ANTIRRETORNO DE LLAMA CERTIFICADO

Completamente seguro con doble cierre hermético.

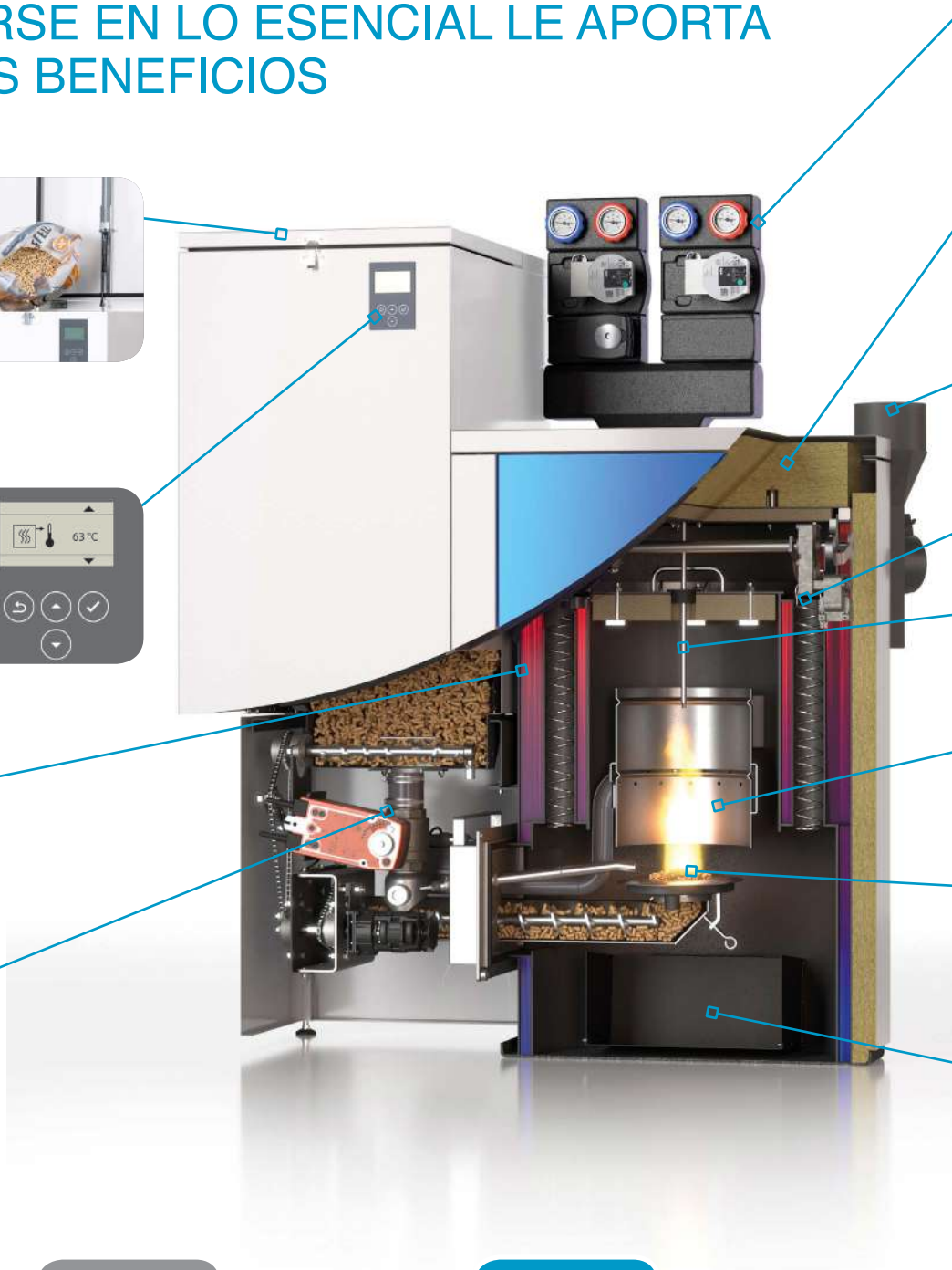

EFICIENTE

MADE IN AUSTRIA

ECONÓMICA

Máxima eficiencia con sistema de recirculación de humos, sensor de presión en cámara y temperatura de llama. Altos rendimientos incluso al **30% de la potencia nominal.**

CALIDAD

Las calderas Easypell están diseñadas y fabricadas en Austria bajo la licencia de ÖkoFEN.

Más de 130.000 equipos funcionando en todo el mundo, garantizando una alta calidad.

SEGURIDAD

Easypell tiene los **más altos estándares en sistemas de seguridad**: antirretorno de llama con válvula de cierre hermética, sistema de elevación de retorno anticorrosión integrado y tolva de pellets estanca.

CONEXIONES HIDRÁULICAS

Montaje directo de colector, grupo de circulación, grupo de seguridad y vaso de expansión en la parte superior de la caldera.

AISLAMIENTO

100 mm para limitar las pérdidas y mejorar el rendimiento.

CONECTOR DE CHIMENEA GIRATORIO

Conector que ahorra espacio para una conexión rápida y sencilla a la chimenea en todas las direcciones.

LIMPIEZA AUTOMÁTICA DE LOS INTERCAMBIADORES

Alto rendimiento constante sin intervenir en la caldera.

SISTEMA AUTOMÁTICO DE AJUSTE DE COMBUSTIBLE

Con el sensor de temperatura de llama y el sensor de presión el sistema se adapta automáticamente para optimizar la combustión y la demanda de calor.

CÁMARA DE COMBUSTIÓN DE ACERO INOXIDABLE

Para un combustión completa a 800°C, con triple paso de humos, generando bajas emisiones y larga vida útil.

PLATO DE COMBUSTIÓN POR AFLORACIÓN

Óptima combustión primaria con autolimpieza y encendido automático con solo 250 W de consumo.

CENICERO DE GRAN CAPACIDAD

Fácil vaciado.

POTENCIA FLEXIBLE

Gracias al sistema de ajuste de **potencia flexible entre 16/20 y 25/32 kW,** la hacen adecuada para casi cualquier vivienda unifamiliar, agua caliente sanitaria y calentamiento de piscinas. Pero también para pequeños usos industriales.

BAJAS EMISIONES

Easypell cumple con las más restrictivas normas aplicables, como la **EN 303.5** siendo **CLASE 5**, o la directiva de **ecodiseño ErP,** asegurando unas bajas emisiones.

BAJO MANTENIMIENTO

Con la limpieza automática de los intercambiadores de calor, solo es necesario el **mantenimiento** general de la caldera **una vez al año.**

El cenicero de gran volumen permite intervalos largos de vaciados de las cenizas.

CONTROL DE LA CALEFACCIÓN EN TODO MOMENTO

CALEFACCIÓN DIRECTA HASTA 3 CIRCUITOS INDEPENDIENTES CON O SIN DEPÓSITO DE ACS

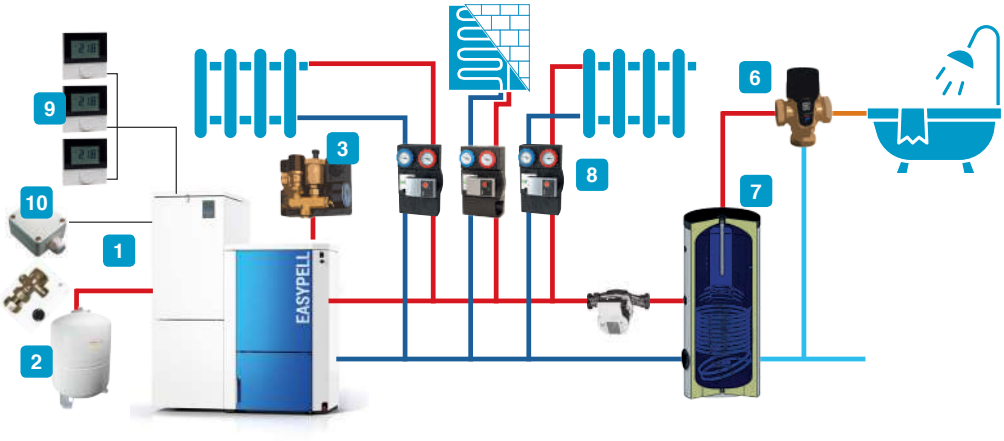

DEPÓSITOS COMBI DE INERCIA CON PRODUCCIÓN DE ACS Y HASTA 2 CIRCUITOS

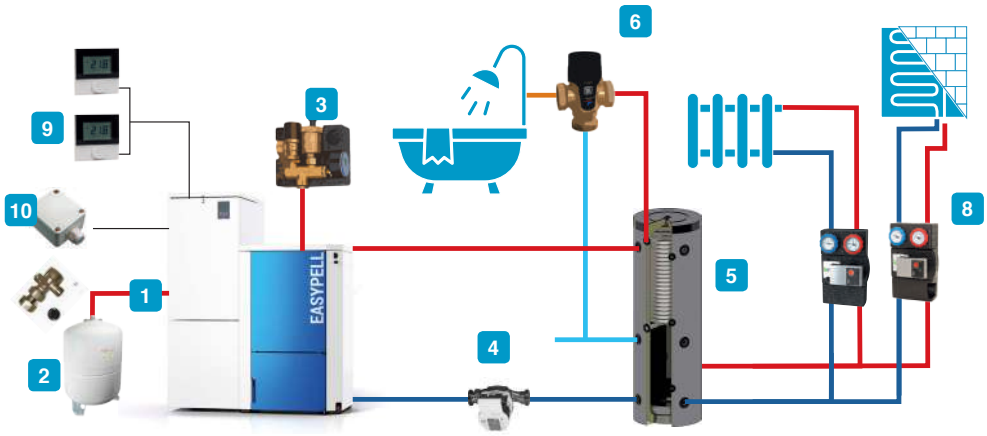

1. Caldera de pellets Easypell 16/20/25/32 kW
2. Vaso de expansión 25-150 l
3. Grupo seguridad, purga y manómetro
4. Grupo de carga depósito: bomba, aislante, llave y termómetro
5. Depósito combi de inercia con producción de ACS 500L
6. Válvula mezcladora ACS
7. Depósito de ACS INOX 200L
8. Grupo de hidráulico para circuitos directos, punto fijo o mezclado, con entrada de señal PWM. (De 2 o 3 vías, si es necesario)
9. Termostato
10. Sensor de temperatura exterior

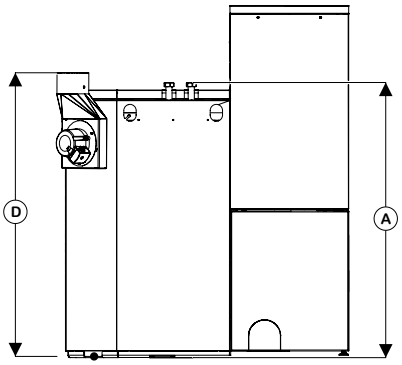

Vista trasera

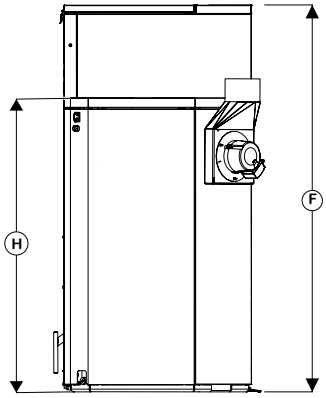

Vista lateral

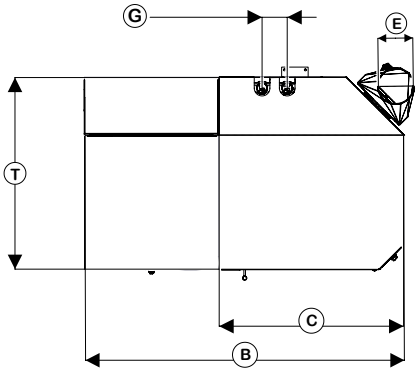

Vista superior

Características			Easypell 16	Easypell 20	Easypell 25	Easypell 32
Caldera - potencia nominal		kW	16	20	25	32
Caldera - potencia a carga parcial		kW	5	6	8	10
Ancho total	B	mm	1 145		1 145	
Ancho de la caldera	C	mm	665		703	
Altura de la caldera	H	mm	1 092		1 294	
Altura de la tolva	F	mm	1 425		1 525	
Altura mínima del techo		mm	1 910		2 001	
Profundidad	T	mm	720		770	
Ancho de paso mínimo		mm	680		730	
Conexiones ida y retorno - diámetro		pulg	1´´		1´´	
Altura de la conexión de ida/retorno	A	mm	1 120		1 310	
Anchura de la conexión de ida/retorno	G	mm	90		90	
Salida de humos - altura	D	mm	1 155		1 350	
Peso		kg	345		420	
Conexión eléctrica			230 VAC, 50 Hz, 10 A			

Distancias mínimas		
a	Separación mínima a la pared posterior	50 mm
b	Separación mínima a la pared o elemento de construcción	300 mm
c	Espacio mínimo lado frontal	700 mm
d	Separación mínima a la pared o elemento de construcción	50 mm
e	Espacio mínimo en altura	2 050 mm

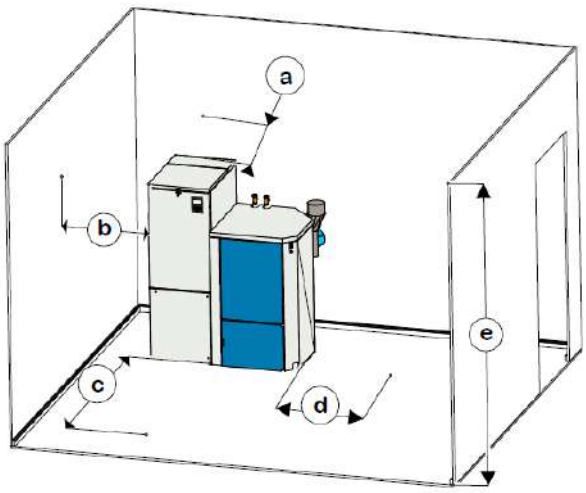

EASYPELL
CALDERA DE PELLETS

Ctra N-550 Km 101
36655, Caldas de Reis
Pontevedra
986 090 288
info@easypell.es
www.easypell.es

Part of the ÖkoFEN group

INSTALADOR AUTORIZADO:

ENVÍOS 24/72 HORAS

TRAMITACIÓN SUBVENCIONES

SERVICIO TÉCNICO PROPIO