SPLENDID

MANUAL DE INSTRUCCIONES DE USO

CALEFÓN INSTANTÁNEO A GAS
TIRO NATURAL IONIZADO

MASTER®

MODELOS
- BEYOND 8 2EV
- BEYOND 10 2EV
- BEYOND 11 2EV
- BEYOND 13 2EV

TIPO DE GAS
- LICUADO
- NATURAL

LEA ATENTAMENTE ESTE MANUAL DE INSTRUCCIONES

LA INSTALACIÓN DEL PRODUCTO DEBERÁ SER REALIZADA SOLAMENTE POR INSTALADORES AUTORIZADOS POR LA SUPERINTENDENCIA DE ELECTRICIDAD Y COMBUSTIBLES (S.E.C.)

Fabricado por CEM S.A. Chile
Según normas NCh 1938, Of. 2006 y UNE-EN 26:2015
Central de Servicios Técnicos: Logroño 3871 - Estación Central
Teléfono: 600 822 0080 - www.splendid.cl

SPLENDID

INDICE

Contenido	Pag.
Instrucciones para el instalador	2
Montaje en closet	4
Generalidades	5
Instalación Ducto de evacuación de gases	6
Instrucciones de uso	7
Esquema eléctrico	8
Mantenimiento	9
Especificaciones Técnicas y seguridad	12
Instrucciones para la conversión del gas	14
Diagrama interno del calefón	16
Instalación en gabinete para emplazamientos parcialmente protegidos.	17
Póliza de garantía	18
Servicios externos autorizados	21

La empresa se reserva el derecho de cambiar, sin previo aviso, las especificaciones y características del producto, a fin de optimizar su performance y bondades.

1.- Este producto no está destinado para ser utilizado por personas (incluido niños) con una reducción de capacidad física, sensorial o mental, o con falta de experiencia y conocimientos, a menos que se les haya dado supervisión o instrucción en relación con el uso del artefacto, por una persona responsable de su seguridad.
Los niños deben ser supervisados para asegurarse de que no jueguen con el producto.
2.- Si el cable de conexión se daña, este debe ser reemplazado por el fabricante o un servicio técnico autorizado por este para evitar cualquier riesgo.

INSTRUCCIONES PARA EL INSTALADOR

¿Como Instalarlo?
La instalación solo debe ser realizada por el personal especializado y que cuente con la aprobación de la Superintendencia de Electricidad y combustible (SEC).

1.- Gas de alimentación. El calefón deberá corresponder al tipo de gas a usar. En la placa de identificación ubicada en la parte interior del calefón, aparece claramente el tipo de gas para el cual el artefacto fue diseñado.

2.- Fijar firmemente el respaldo (18) al muro haciendo uso de las 2 orejas de anclaje (21). Ubicadas en el respaldo del calefón.

3.-Conectar los terminales de cobre a la entrada de agua (12). La salida de agua caliénte se hará a (7), y la de gas combustible a (10).

4.-Conectar el conducto de la salida de gases (chimenea) por fuera del collarin del calefón (1) y sellar con silicona de alta temperatura.

5.- Abrir las llaves de paso de agua y de gas. Verificando la estanqueidad en ambos circuitos.

LIMPIEZA
Utilice solo un paño o esponja húmeda con agua y un detergente suave.
No utilicé ninguno que sea abrasivo. (en polvo, ni liquido, ni fibra metálica o sintética).

ADVERTENCIA
No debe soldar a menos de 80mm de la conexión de agua fría (12) y la conexión de gas (10), no retire el filtro del flowswitch (25) ni el filtro de gas (11).
"El no cumplimiento de lo anterior, será motivo de término de la garantía".

RECOMENDACIONES PARA EL INSTALADOR

Al instalar el artefacto y por posibles desajustes surgidos durante el transporte, sugerimos al instalador efectuar las siguientes revisiones, con el fin de obtener su óptimo funcionamiento y la máxima seguridad para el usuario:

• Verificar apriete de pernos y tuercas en circuitos de gas y agua.
• Verificar hermeticidad del circuito de gas (usar agua jabonosa).
• Verificar hermeticidad del circuito de agua.
• Efectuar prueba de funcionamiento, confirmando la hermeticidad de ambos circuitos.

MONTAJE EN CLOSET

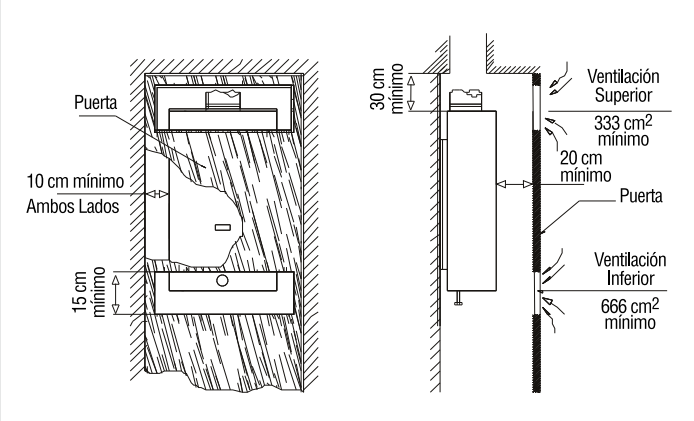

FIGURA Nº 1

En General, las distancias a materiales no combustibles deben ser de 100 mm, y a materiales combustibles, 200 mm.

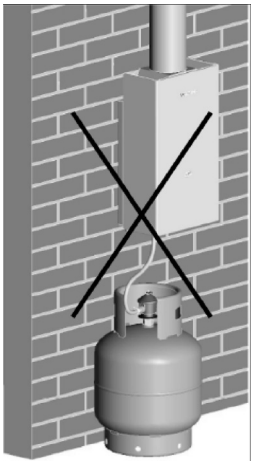

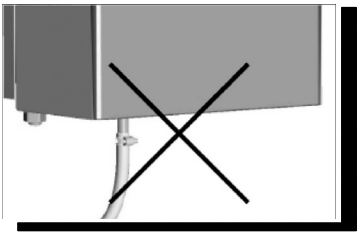

Advertencia :

Según el D.S. N° 66 del 02/02/2007, párrafo 75.1.1 y 75.1.2, la conexión a la red interior de gas debe ser a una red de cañería de cobre rígida de al menos 1m, empotrada al muro de apoyo donde se encuentra el calefón.
La instalación directa al cilindro de gas, como aparece en las imágenes, no está autorizada y podría causar daños a las personas y a los bienes materiales.

GENERALIDADES

Su calefón debe ser instalado en un recinto con ventilación en puertas o muro en las zona interior y superior de 150cm2. Cada una. Evacuando esta ultima al exterior de la vivienda. Las ventilaciones deberán estar a una altura máxima de 0,15 m, y la otra a un mínimo de 1,8 m, sobre el piso respectivamente. La instalación del artefacto deberá hacerse de acuerdo al reglamento de instalación interiores y medidores de gas de la SEC.
Según D.S. N 66 que fija los requisitos mínimos de seguridad para la instalación de artefactos a gas. Para mayor información, este decreto se encuentra disponible en www.sec.cl. Este reglamento no permite instalar calefones en salas de baños ni dormitorios. Cuando el calefón es instalado en exteriores, debe tener ducto de evacuación de gases ala igual que en interiores y protección contra viento. (ver Fig.2)

CONEXIÓN DE GAS

Mantener limpia la tubería de gas. Las cañerías para conexión de gas deben ser metálicas y rígidas. Montar una llave de paso que pueda interrumpir en forma rápida y segura el flujo de gas al calefón. Esta deberá estar a la vista, ser de fácil acceso e instalada en el extremo inferior del calefón entre 100 y 200 mm. Usar empaquetadura que se provee para este efecto.

CONEXIÓN DE AGUA

Instalar el agua fría a la derecha y agua caliente a la izquierda. Instalar una llave de paso para el control de agua en la entrada de agua del aparato (derecha).
Usar la empaquetadura que se provee para este efecto.

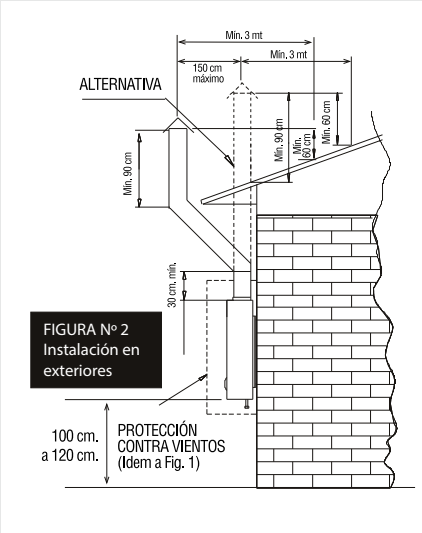

FIGURA Nº 2
Instalación en exteriores

COMPROBAR LAS HERMETICIDAD

Abrir las llaves de paso del gas y del agua. Comprobar la estanqueidad del aparato y las conexiones del gas y agua.
Poner en funcionamiento el aparato.
Comprobar el funcionamiento y la instalación de la salida del los humos de la combustión.

• El instalador debe explicar al cliente el modo de funcionamiento y el manejo del aparato.
• Solicitamos que este manual sea entregado al usuario.

INSTALACIÓN DUCTO DE EVACUACIÓN DE GASES

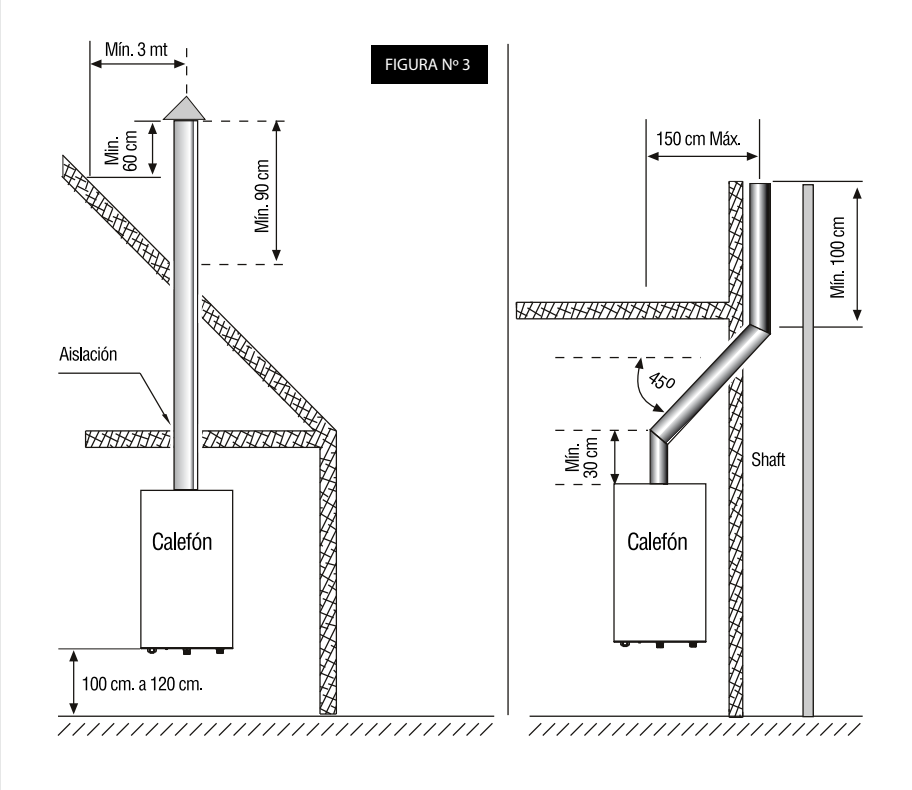

INSTRUCCIONES DE USO

1.- Asegúrese de que su calefón tenga instalada dos pilas tipo D alcalinas 1,5 V: En la caja de pilas (Fig. Nº4) y que éstas estén en buen estado.
2.- ENCENDIDO: Para energizar su calefón, solo debe cerrar la caja de pilas, y ubicar "I" el Switch (Fig.4)
3.- Abrir la llave de agua caliente y su calefón se encenderá instantáneamente.
4.- Para cambiar las pilas cuando estén agotadas, efectuarlo con cuidado para no dañar la caja; puede ayudarse en esta operación con cualquier atornillador de punta plana. Fíjese que la polaridad de las pilas (+ o -) coincida con la indicado al interior de la caja de pilas. (Fig Nº6)
5.- Apagado: Si desea dejar su calefón fuera de servicio, ubicar en "O" el Switch (Fig. 4)
6.- Economizador (*): Para regular el consumo de gas ajuste la perilla economizadora entre las posiciones de mínimo y máximo consumo (Fig.Nº8 (6)).

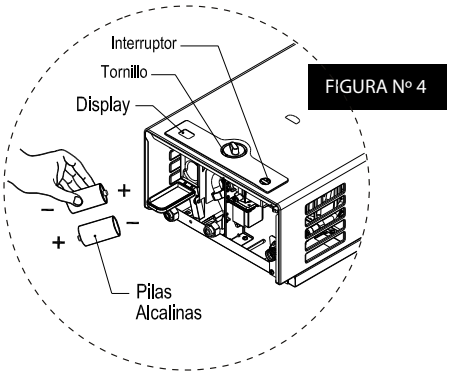

FIGURA Nº 4

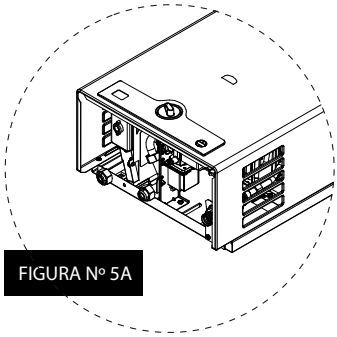
FIGURA Nº 5A

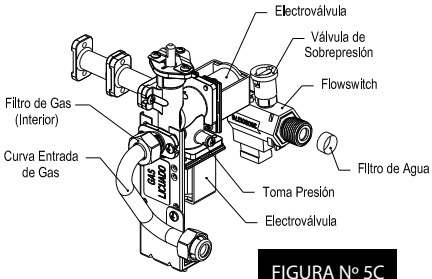

FIGURA Nº 5C

FIGURA Nº 6

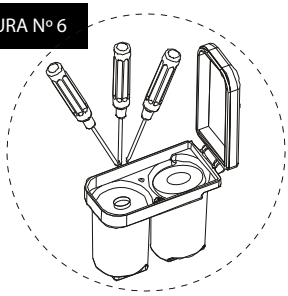

ESQUEMA ELÉCTRICO

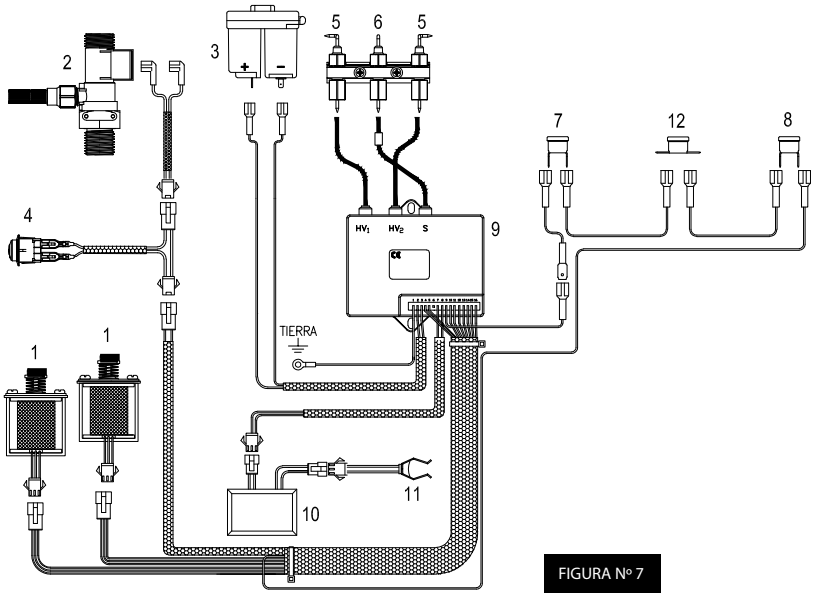

FIGURA Nº 7

1.- Electroválvulas
2.- Flowswitch
3.- Caja de Pilas
4.- Interruptor
5.- Bujías
6.- Sensor de Ionización
7.- Sensor Sobrecalentamiento de agua
8.- Sensor de Seguridad de Retorno de Humos y Gases
9.- Modulo de Control
10.- Display indicador de temperatura (*)
11.- Sensor T° Agua (NTC) (*)
12.- Sensor Seguridad Apagado

(*) Solo modelos que lo incorporan

GENERALIDADES

PRECAUCIONES CONTRA LAS HELADAS

En caso de que el calefón quede instalado en zonas susceptibles de congelamiento del agua por bajas temperaturas, se recomienda instalar una llave de drenaje antes aguas abajo del calefón y seguir los siguientes pasos para secar línea de agua caliente.

- Cerrar la llave de paso del calefón.
- Abrir todas las llaves de agua caliente de la casa.
- Secar la línea de agua caliente, abriendo la llave de drenaje.
- Cierre las llaves del agua caliente y mantenga la llave de paso del calefón cerrada.

Alternativamente todo lo anterior, usted puede cerrar la llave de paso del gas y abrir ligeramente la llave de agua caliente permitiendo que un pequeño goteo de ésta que el agua se congele.

PRECAUCIÓN EN REDES DE BAJA PRESIÓN DE AGUA

Si la red de agua del donde el calefón es instalado, tiene una presión manométrica menor a 0,5 bar, puede usted desmontar el regulador de caudal (Fig. 5-C) para disminuir las pérdidas de presión del calefón.

- Destornillar Tuerca superior del Flowsitch (Fig. 9).
- Desplazar Tubo unión descendente.
- Desmontar Regulador del Caudal.
- Volver a conectar Tubo con su Tuerca y empaquetadura.

VÁLVULA DE SOBREPRESIÓN

Ésta actúa liberando la presión de agua de la red y del artefacto, cuando por alguna causa ésta aumenta superando los 12 bar apx., actuando como elemento de seguridad, cuidando de un posible daño estructural al circuito de agua.

CONTROL DE FUNCIONAMIENTO

Al abrir la llave de agua caliente, el flowswitch (Fig. 8 (15)) activa el módulo de control (Fig 8 (8)) dando paso al gas y activando la chispa en la bujía (Fig.8 (17)), segundos después, enciende el quemador (Fig. 8 (16)); (si no se produce el encendido dentro de 6 segundos el sistema electrónico se apagará, debiendo Ud. Cerrar y volver abrir la llave de agua, para intentar nuevamente el encendido).

PIEZAS DE REPUESTO

Para un buen mantenimiento y funcionamiento eficiente del artefacto, se recomienda instalar siempre repuesto originales de fabrica, Esto garantiza el uso continuo, permanente y seguro del calefón.

MANTENIMIENTO

MANTENIMIENTO (NO CUBIERTO EN PAGINA DE GARANTIA)

Después de un año deberá dar mantención al artefacto, revisar, y limpiar a fondo, así como eliminar las incrustaciones interiores de los ductos de agua, si fuera necesario el mantenimiento debe ser efectuado solo por el Servicio Técnico Autoriza, el cual realizará como mínimo los siguientes trabajos.

• **CÁMARA DE COMBUSTIÓN:** limpiar el conducto de aletas y desincrustar con productos comerciales apropiados, siguiendo las instrucciones. dadas por el fabricante. Reponer todas las empaquetaduras y sellos al volver a montar el cuerpo interior.
• **FLOWSWITCH:** Cerrar llave de paso de agua fría limpiar el filtro y reponer las empaquetaduras.
• **CIRCUITO DE GAS:** Comprobar la estanqueidad del circuito de gas. Para ello, hacer funcionar el artefacto y abrir la llave de agua caliente; al cerrar ésta, el quemador no debe permanecer encendido. Eventualmente limpiar el filtro de gas ubicado a la entrada de la conexión de gas (Fig. 8(10)).
• **FRENTE:** Limpiar el frente con un paño húmedo y detergente no abrasivo.
• **PILAS:** Sustituir las 2 pilas cuando el Display indique "PA". No realizar conexiones de alimentación eléctrica externa y solo usar 2 pilas ALCALINAS de tipo D (LR20), de 1,5 V. NOTA: Cuando las pilas estén agotadas, el calefón no enciende al no producirse la chispa eléctrica en la bujía de encendido (Fig. 8).
• **ELECTROVÁLVULAS:** Comprobar el correcto funcionamiento de ambas electroválvulas (Fig.9(23)) de la siguiente forma: estando el calefón en funcionamiento, desconecte la electroválvula de su respectivo conector eléctrico y compruebe que el calefón se paga. Conecte nuevamente la electroválvula, y repita el procedimiento con la segunda electroválvula. Nuevamente el calefón debe apagarse. Si el calefón no se paga en algunas de las comprobaciones realizadas, cambie la electroválvula afectada por una nueva. Nota: Al cabo de 9 años reemplace ambas electroválvulas.
• **DISTANCIA DE BUJIAS:** Verificar que la distancia de las bujías al quemador de 4 mm apox. si la distancia es otra, se deberá corregir (Fig. 11).

ADVERTENCIA

Es frecuente la presencia de insectos tales como arañas, tijeretas, etc. Al interior de los quemadores; por lo tanto, dado que esta situación perjudica notoriamente la buena combustión y operación de su artefacto, recomendamos limpiar prolijamente el interior de los quemadores principales junto con una mantención anual recomendada.

MANTENIMIENTO

IMPORTANTE

Este artefacto posee un dispositivo de seguridad de evacuación de los gases producto de la combustión, el cual verifica la correcta evacuación de los gases. Si se produce obstrucción del conducto de evacuación o chimenea, este dispositivo detecta el retorno de los gases cortando el paso de gas al quemador principal y apagando el calefón. Si el artefacto esta instalado sin ducto de evacuación, no funcionará, por que actúa el sensor de seguridad de retorno de humos o gases. Este dispositivo jamás deberá anularse y solo podrá ser intervenido por personal autorizado por el SEC, a riesgo de vida de las personas. Si se produce corte del gas por la acción de este dispositivo, deberá revisarse el sistema de la ventilación del local y los ductos de la chimenea, si se determina que el sensor está defectuoso deberá reemplazarse por otro idéntico del mismo origen. Para poner, nuevamente el calefón en funcionamiento deberá ventilarse el local durante 10 minutos como mínimo, antes de volver a encender el calefón.

Si el calefón queda en forma reiterada fuera de servicio, llamar a un instalador autorizado por el SEC.

ESPECIFICACIONES TÉCNICAS

			MODELO			
Descripción		Unid.	BEYOND 8 2EV	BEYOND 10 2EV	BEYOND 11 2EV	BEYOND 13 2EV
Capacidad			8 Litros	10 Litros	11 Litros	13 Litros
Categoría / Tipo			II 2H3 B/P / B11BS	II 2H3 B/P / B11BS	II 2H3 B/P / B11BS	II 2H3 B/P / B11BS
Potencia útil nominal	P=	kW	14,3	18	19,3	22,9
Consumo calorífico nominal	Q=	kW	16,2	20,6	22,1	26,8
Consumo calorífico mínimo GLP/GN (*)	Q=	kW	11,4	13,8 /12,4	14	14,5
Presión alimentación de gas GLP/GN (*)		mbar	28/18	28/18	28/18	28/18
Rosca conexión del gas y agua		ISO 228	G 1/2”	G 1/2”	G 1/2”	G 1/2”
Presión mínima de agua (encendido)	pw=	bar	0,10	0,10	0,10	0,10
Caudal mínimo de agua (encendido)		l/min	2,2	2,2	2,2	3,8
Presión máxima de agua (**)	pw=	bar	10	10	10	10
Distancia entre conexiones de agua		mm	250	250	250	284
Dimensiones del artefacto: Frente / Fondo / Alto		mm	325 / 194 / 520	325 / 194 / 572	325 / 194 / 572	361 / 218 / 647
Tubo de evacuación de gases		mm	101	115	115	126
Peso del artefacto: neto / bruto		kg	6 / 6,5	8,5 / 9	8,5 / 9	10,5 / 11
Incremento de temperatura del agua		ºC	25	25	25	25
Pilas alcalinas tipo D (Cantidad 2)		VDC	2 x 1,5	2 x 1,5	2 x 1,5	2 x 1,5
Uso con cilindro (GLP)		kg	15	15	45	45
Caudal másico de los productos de la combustión		g/s	8	15	16	17
Temperatura media de los productos de la combustión		ºC	200	150	160	180

(*) GLP: gas licuado Petróleo GN: Gas Natural
(**) La presión de agua en el artefacto no debe sobre pasar este valor, incluso por el efecto de la dilatación de agua por temperatura.

PARA SU SEGURIDAD

Si percibe olor a gas:
1. Cierre la llave del gas. /2. Abra las ventanas. /3. No pulse ningún interruptor
4. apague las posibles llamas.
Llame inmediatamente al servicio de emergencia de la compañía que distribuye el gas.

No almacene ni utilice materiales o líquidos inflamables en las proximidades del aparato especialmente en la zona inferior de éste.

La mantención del artefacto, el ajuste o la transformación para ser usado con otro tipo gas, debe ser efectuado por el servicio técnico autorizado Splendid o por un instalador autorizado por la Superintendencia de Electricidad y combustible (SEC).

CONVERSIÓN DEL GAS
Cuando se requiera convertir el calefón a otra familia, grupo o sub grupo de gas y/o otra presión de alimentación, distinto el indicado en la placa de características técnicas, ésta debe ser realiza por el Servicio Técnico Splendid o por un instalador autorizado por el SEC. Las instrucciones y operaciones necesarias para realizar dicha transformación se adjuntan en la página 14 y 15 de este Manual.

Para un confiable y seguro funcionamiento del calefón, se necesita un mantenimiento de al menos una vez al año, efectuado por el servicio técnico autorizado por Splendid.

Si la pared donde se va a montar el calefactor es de material no resistente al fuego (madera, etc.) deberá interponerse una plancha de material incombustible (no quebradizo) y su tamaño debe exceder, al menos en 100 mm el contornó del artefacto.

En caso de que el calefón por alguna razón quedara fuera de servicio permanente, deberá llamar al Servicio Técnico Autorizado.

ADVERTENCIA
Tomar las precauciones necesarias sobre el riesgo de quemaduras al contacto directo con los mandos de accionamiento, manto o ductos.

INSTRUCCIONES PARA LA CONVERSIÓN DEL GAS

CALEFONES TIRO NATURAL 8 - 10 - 11 - 13 LTS 2EV

• Para desmontar el frente:
- Desmontar la perilla de regulación, tirándola hacia afuera.
- Desmontar el tornillo oculto por la perilla recién desmontada.
- Desconectar conectores de cables del interruptor y del display.
- Desmontar los tornillos en la parte inferior del frente.
- Desmontar el frente tirando hacia afuera la parte inferior y luego desplácelo hacia arriba.

• Desmontar dos tornillos (1), retirar soporte (2) y placa (3) del conector (4).
• Cambiar vástago regulador (5) para el nuevo gas y volver a colocar el soporte, placa y tornillos anteriores.
• Retirar cables de bujías (6) y sensor ionización (7), desmontar el conjunto bujías (8).
• Limpie la superficie de la válvula de gas con aire o con pincel seco y del tubo distribución (11).
• Retirar los dos tornillos (9) y desacoplar el conector (4) del tubo distribución (11), desmontar horquillas (12).
• Cambiar el tubo distribución (11) con inyectores para el nuevo gas.
• Cambiar el diafragma (13) para el nuevo gas si corresponde.
• Acoplar el nuevo tubo distribución (11) al conector (4) con los tornillos (9).
• Volver a montar horquillas (12), conjunto bujías (8) cables de bujías (6) y sensor (7).
• Montar frente siguiendo la secuencia en forma inversa a su desmontaje.
• Reemplace al etiqueta del tipo de gas por la etiqueta que indica que el calefón ha sido transformado para el nuevo gas.

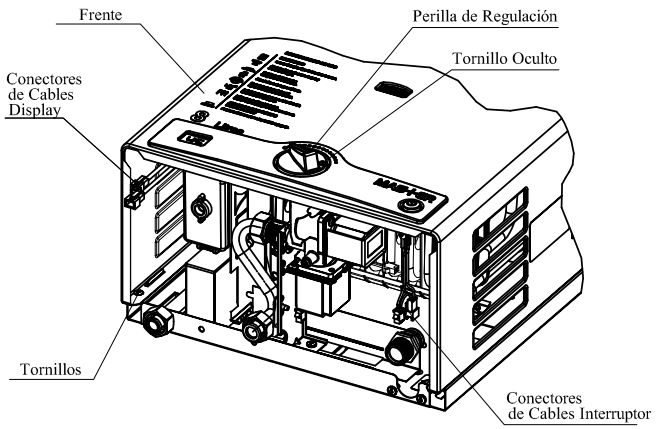

DIAGRAMA DE CONVERSIÓN DEL GAS

CALEFONES TIRO NATURAL 8 - 10 - 11 - 13 LTS 2EV

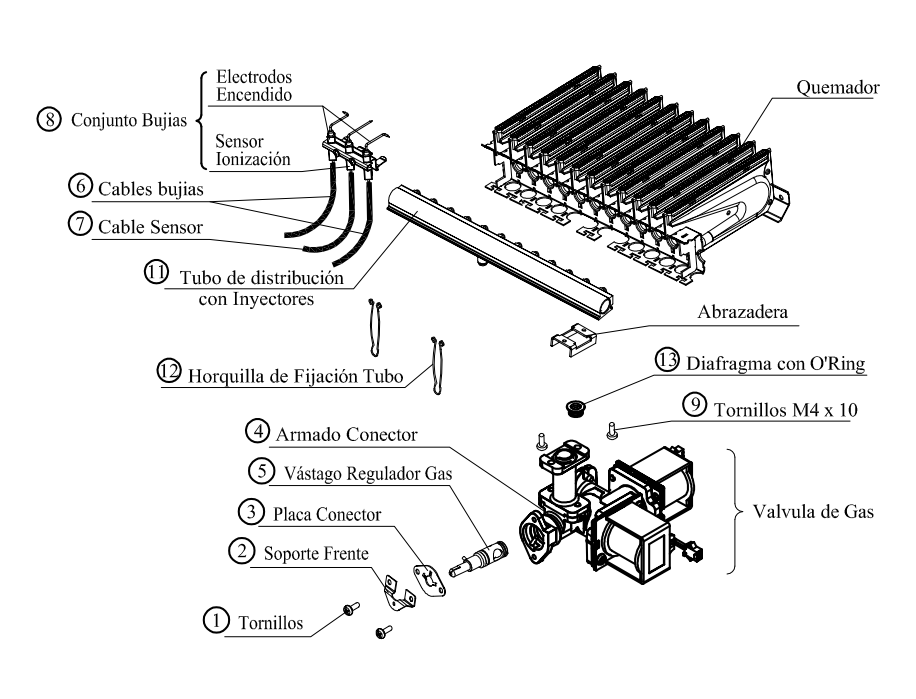

DIAGRAMA INTERNO DEL CALEFÓN

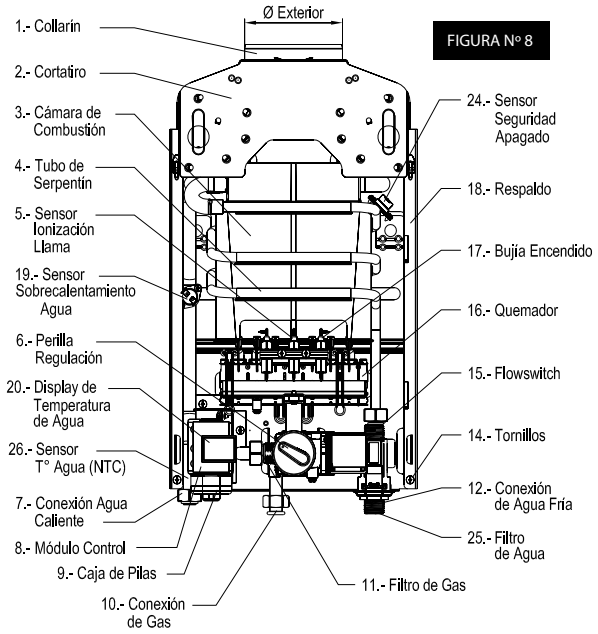

FIGURA Nº 8

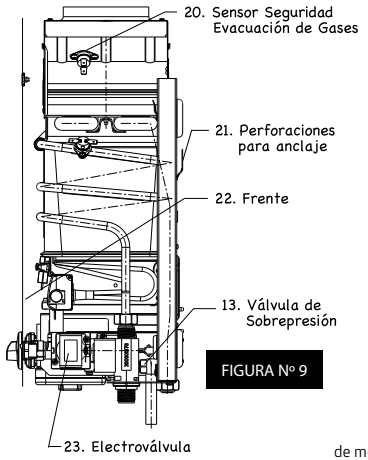

FIGURA Nº 9

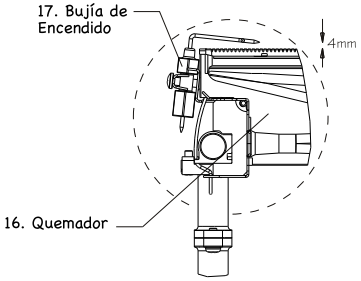

FIGURA Nº 11

El fabricante se reserva el derecho a efectuar modificaciones sin previo aviso, con el ánimo de mejorar las características y calidad de sus productos

INSTALACIÓN EN GABINETE PARA EMPLAZAMIENTOS PARCIALMENTE PROTEGIDOS

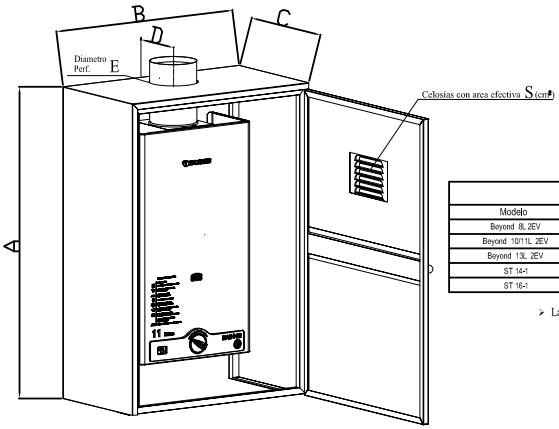

Dimensiones Gabinete						
Modelo	A [cm]	B [cm]	C [cm]	D [cm]	E [cm]	S [cm²]
Beyond 8L 2EV	72	53	29	9.5	10.6	80
Beyond 10/11L 2EV	77	53	29	9.5	12	100
Beyond 13L 2EV	85	56	32	10.5	13.1	130
ST 14-1	89	56	32	10.5	13.1	120
ST 16-1	92	63	32	10	13.1	140

- Las dimensiones A, B, C, S son las minimas para cada modelo.

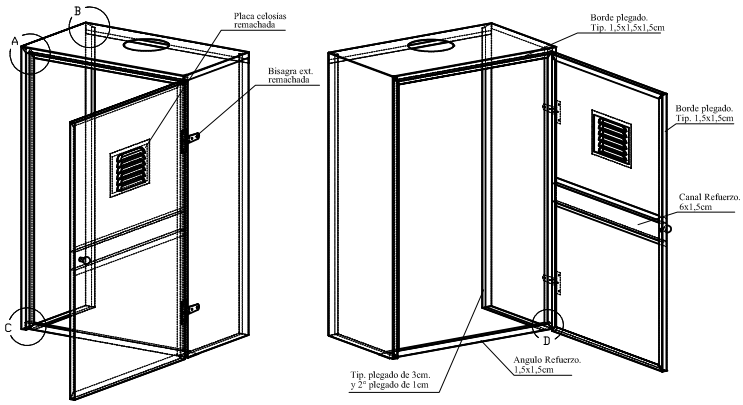

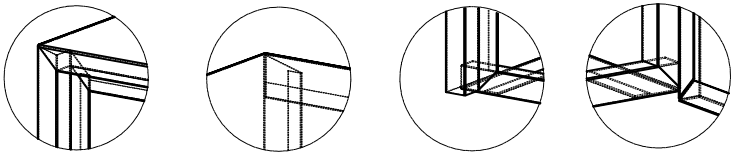

- Esquinas plegadas / selladas según detalles A, B, C, D.
- Uniones con remache pop.
- Ducto de evacuacion de gases sellado con silicona alta T°.
- Separacion minima del calefon al gabinete, de 100mm.
- Material: Pl. acero zincado/galvanizada, e = 0.7 ó 0.8mm

PÓLIZA DE GARANTÍA

N° de serie: .....

CONDICIONES DE VALIDEZ DE LA GARANTIA

¡Felicitaciones!
Usted ha adquirido un producto de la marca Splendid por lo cual le garantizamos su adecuado desempeño bajo condiciones normales y de acuerdo a las estipulaciones indicadas. Esta Póliza de Garantía tiene validez únicamente si viene acompañada de su documento de compra extendido por nuestro distribuidor comercial. Si usted requiere una asistencia técnica o consulta, por favor comunicarse con nuestro teléfono 600 822 0080 o comunicarse a nuestro email: serviciotecnico@cemsa.cl y, cuando corresponda, presente este Póliza de Garantía junto con el documento de compra respectivo.

IMPORTANTE
El periodo de validez de esta garantía es de 2 años, a partir de su compra (no instalación o de uso). En caso de Constructoras o Inmobiliarias, la garantía tendrá efecto a partir de la fecha del acta de entrega de la propiedad.

La presente Póliza de Garantía cubre defectos de fabricación y fallas atribuibles al producto, por tanto, los arreglos asociados a éstas son libres de costo para el cliente, siempre que el artefacto esté instalado por instalador autorizado por la Superintendencia de Electricidad y Combustibles (SEC) o por un servicio autorizado por la marca Splendid, en conformidad con el Reglamento de instalaciones del Decreto Supremo N° 66 y las instrucciones del fabricante.

¿Cuáles son las responsabilidades del usuario?

Leer y seguir las instrucciones del manual de uso del artefacto y efectuar su mantenimiento. Conservar la factura o boleta de compra y acta de entrega si corresponde, ya que esta misma es necesaria para demostrar la vigencia de la garantía.
Presentar los datos personales y registro del instalador que instaló la unidad.

PROCEDIMIENTOS Y CASOS NO CUBIERTOS POR ESTA GARANTÍA

A continuación se presentan casos que no corresponden a defectos de fabricación, ni fallas atribuibles al artefacto y que son ajenos al mismo, y que por consiguiente, no serán cubiertos por la presente Póliza de Garantía (implican costos para el cliente):

PÓLIZA DE GARANTÍA

a) La realización de la mantención anual especificada en el manual de uso o instrucciones, como también fallas ocasionadas por falta de mantenimiento del producto.
b) Servicio a domicilio para enseñar el correcto funcionamiento del producto y revisiones del mismo.
c) Inconvenientes causados por fallas de suministro, conexión de piezas o componentes y ,en general, todas aquellas causales atribuibles a una instalación deficiente del artefacto por personal no autorizado por la Superintendencia de Electricidad y Combustibles (SEC) y/o por la marca Splendid.
d) Calefón instalado no cumpliendo el Decreto Supremo N° 66, por ejemplo:

i. Instalación del artefacto sin ducto de evacuación de gases o con ducto corrugado.
ii. Calefón instalado al interior de un baño (se excluye calefones tiro forzado cámara estanca).
iii. Calefón instalado en pared no resistente al fuego.
iv. Uso de cilindro de gas licuado que no corresponde al tamaño o capacidad del calefón.
v. Instalación del producto sin llave de paso de agua y/o gas.
vi. Conexión del producto a fuente de gas con manguera plástica u otro componente no apto para su uso.
vii. Uso o instalación de cilindro de gas bajo el calefón.
viii. Calefón instalado en recinto sin ventilación (celosías inferior y superior).
ix. Calefón instalado sobre artefactos o cualquier elemento combustible.
x. Llave de agua utilizada en red de gas.

e) Uso del producto con instalación eléctrica inadecuada, deficiente o con un voltaje distinto al indicado en el manual o instrucción de uso del producto.
f) Regulación del caudal de agua para uso del producto.
g) Deficiencias en la presión de red gas y/o agua no atribuibles al producto.
h) Uso de reguladores de cilindro de gas licuado defectuosos.
i) Transformaciones de tipo de gas.
j) Obstrucciones en llaves de agua, ducha y/o filtros tapados.
k) Daños en el producto ocasionados a causa de congelamiento de aguas.
l) Daños ocasionados al producto por uso de aguas de elevada dureza o acidez (Específicamente aguas de pozo).
m) Funcionamiento deficiente del producto a causa de la formación de residuos calcáreos (sarro) dentro del equipo.
n) Capacidad insuficiente del calefón para la demanda del cliente.
o) Cambios de pila o bateria.
p) Uso pilas o baterías no alcalinas, recargables u otro medio de alimentación eléctrica no recomendado por la marca Splendid.
q) Defectos reclamados que han sido originados por el uso indebido del artefacto, intervención y/o reparación por parte de personal NO autorizado por la marca Splendid.

PÓLIZA DE GARANTÍA

r) Daños, mal funcionamiento o fallas resultantes por operar con componentes modificados, alterados o no aprobados por la marca Splendid.
s) Instalación del producto a la intemperie, sin una caseta metálica y/o lugares corrosivos que hayan deteriorado los componentes y que por lo tanto ocasionen fallas en el funcionamiento del producto.
t) Utilización de un tipo de gas diferente del indicado en la placa característica del producto.
u) Daños, mal funcionamiento, fallas resultantes por abuso, accidentes, incendio, inundación, congelamiento, relámpago, fuerza mayor y cualquier otro daño no imputable al artefacto.
v) Inconvenientes generados cuando el productos es destinado a uso industrial para el cual no ha sido diseñado.

Toda visita que corresponda a alguna de las situaciones mencionadas en las letras precedentes, será cobrada al cliente.

Es importante recordar que el no pago de la tarifa por "asistencia técnica" o cualquier atención en la cual no corresponda a una falla de producto puede invalidar la presente póliza de garantía.

Para mayor información respecto de costos de cargo del cliente y detalles relativos a estos casos, u otros no incluidos en este listado, contacte a nuestros Servicios Técnicos Autorizados SPLENDID, ya sea para la mantención del artefacto o la reparación del mismo. Nuestros Servicios Técnicos están a su disposición a lo largo de todo el país.

Por lo anteriormente señalado es importante, antes de contactar al servicio técnico, considerar las siguientes causas recurrentes:

- Verifique el estado de sus pilas o baterías:
- Utilice solo pilas o baterías alcalinas
- Verifique si las pilas están agotadas.
  Se recomienda cambiarlas cada seis meses

Compruebe el suministro de gas, la capacidad de su cilindro según el modelo de calefón, el estado de las llaves de paso y NO utilizar flexibles plásticos o metálicos.

Nuestros productos deben ser instalados con los ductos de evacuación de gases, la ausencia de este componente activa un mecanismo de seguridad apagando el equipo, lo que no corresponde a una falla del producto.

La instalación irregular y/o empleo defectuoso de este producto, o la falta de mantención del mismo, pueden resultar potencialmente peligrosos para la salud o integridad física de los consumidores o para la seguridad de sus bienes.

600 822 0080

CEM S.A
Logroño 3871 Estación Central Santiago

www.splendid.cl

Servicio Técnico
600 822 00 80