Serie 2, Campana decorativa de pared, 60 cm, Acero inoxidable DWB66BC50

B

DZZ1XX1B6 Filtro alta efic.Antipolen(repuesto), HEZG9AS00S Adaptador, DHZ1225 Canal de ventilación, DHZ1235 Tubo telescópico pared 1,5 m, DHZ6550 Accesorio, DHZ6551 Accesorio, DWZ0DX0A0 Filtro recirc. tradicional (repuesto), DWZ0DX0U0 Kit recirc. tradicional, DWZ0XX0J0 Kit recirc. regenerativo, DWZ1DX1B4 Filtro recirc.Alta eficiencia(repuesto), DWZ1DX1I4 Set de recirculacion alta eficiciencia, DWZ1DX1I6 Set recirc.Alta eficiencia Antipolen, DWZ1FX5C6 Kit recirc. alta eficiencia antipolen, DWZ1FX5D1 Set recirc. Regenerativo(exterior), DZZ0XX0P0 Filtro recirc. Regenerativo (repuesto)

Campana decorativa de pared: diseño propio y diferencial para tu cocina.

- **Los filtros antigrasa se encargan de retener la mayor cantidad de grasa y particulas que hay en el aire, garantizando de esta manera el mejor rendimiento de la campana. Aptos para lavar en el lavavajillas.**
- **La campana viene prearada para conexión con salida al exterior. Tiene también la opción de instalarla en recirculación adquiriendo su accesorio correspondiente. Un mismo producto y dos soluciones posibles.**

Tipología:	Wall-mounted
Longitud del cable de alimentación eléctrica:	130.0 cm
Altura del conducto decorativo:	583-912/583-1022 mm
Altura del producto:	53 mm
Distancia mínima con una placa:	550 mm
Distancia mínima con una placa de gas:	650 mm
Peso neto:	11.5 kg
Tipo de control:	Mecánico
Nº niveles extracción:	3
Potencia máxima de extracción de aire:	621 m^3/h
Nivel máximo de recirculación:	422 m^3/h
Caudal máximo de aire:	621 m^3/h
Nº lámparas iluminación:	2
Nivel de ruido:	69 dB(A) re 1pW
Diámetro de la salida de aire:	120 / 150 mm
Material del filtro antigrasa:	Aluminio lavable lavavajillas
Código EAN:	4242005039586
Potencia:	220 W
Intensidad corriente eléctrica:	10 A
Tensión:	220-240 V
Frecuencia:	50; 60 Hz
Tipo de enchufe:	Schuko a tierra
Tipo de instalación:	Montaje en pared

4 242005 039586

Serie 2, Campana decorativa de pared, 60 cm, Acero inoxidable DWB66BC50

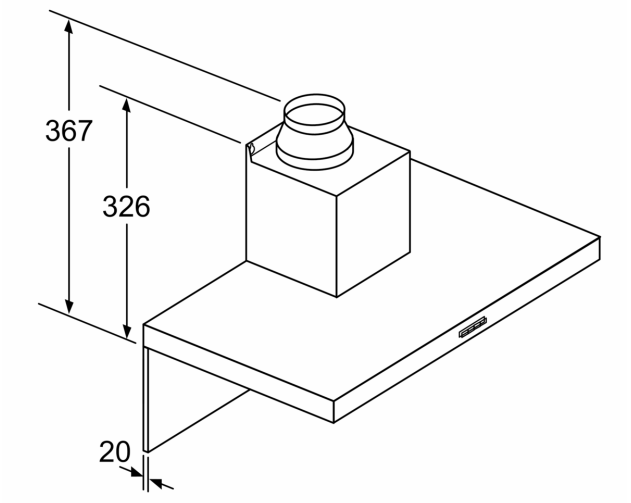

Si se usa una pared trasera, se debe tener en cuenta el diseño del aparato.

Dimensiones en mm

Dimensiones en mm

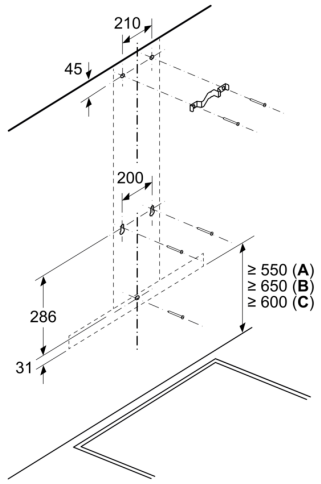

A: Eléctrico

B: Gas: desde el borde superior del soporte para ollas
C: Eléctrico: para Australia y Nueva Zelanda

Dimensiones en mm

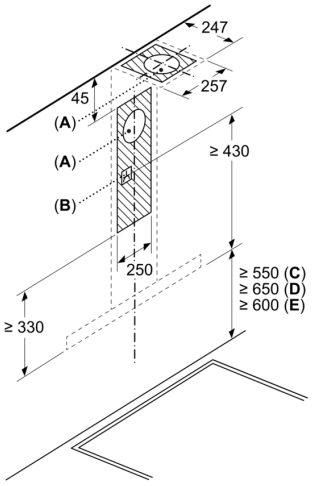

A: Rejilla de salida de aire al exterior
B: Enchufe
C: Eléctrico
D: Gas: desde el borde superior del soporte para ollas
E: Eléctrico: para Australia y Nueva Zelanda

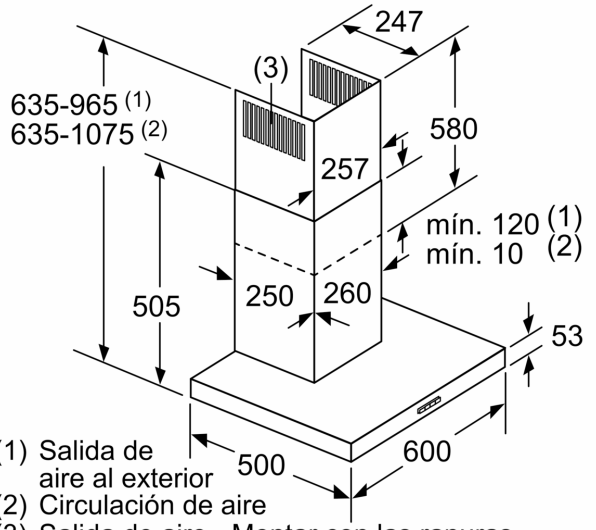

(1) Salida de aire al exterior
(2) Circulación de aire
(3) Salida de aire - Montar con las ranuras de la salida de aire al exterior hacia abajo

Dimensiones en mm