Serie 4, Módulo de integración, 53 cm, Plateado
DHL555BL

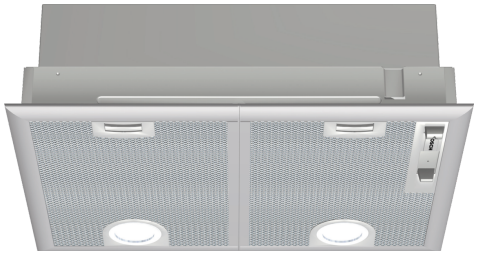

C

DHZ7305	Filtro recirculación tradicional
DHZ7402	Accesorios campanas

Grupo filtrante: oculta la aspiración bajo el mueble de isla o pared.

- **Campana ultrasilenciosa**: máximo rendimiento, con mínimo ruido.
- **Potencia intensiva**: elimina de manera rápida y efectiva los olores de la cocina.
- **Los filtros antigrasa se encargan de retener la mayor cantidad de grasa y particulas que hay en el aire, garantizando de esta manera el mejor rendimiento de la campana. Aptos para lavar en el lavavajillas.**

Tipología: ..... Built-in/Built-under
Longitud del cable de alimentación eléctrica: ..... 130.0 cm
Dimensiones de instalación necesarias (H x W x D): ..... 255mm x 500.0mm x 350mm mm
Distancia mínima con una placa: ..... 650 mm
Distancia mínima con una placa de gas: ..... 650 mm
Peso neto: ..... 7.5 kg
Tipo de control: ..... Mecánico
Nº niveles extracción: ..... 3 niveles + intensivo
Potencia máxima de extracción de aire: ..... 363 m^3/h
Máxima extracción de aire en recirculación en nivel intensivo: . 395.0 m^3/h
Nivel máximo de recirculación: ..... 268 m^3/h
Máxima extracción de aire en nivel intensivo: ..... 618 m^3/h
Caudal máximo de aire: ..... 363 m^3/h
Nº lámparas iluminación: 2
Nivel de ruido: ..... 56 dB(A) re 1pW
Diámetro de la salida de aire: ..... 120 / 150 mm
Material del filtro antigrasa: ..... Aluminio lavable lavavajillas
Código EAN: 4242005122455
Potencia: ..... 206 W
Intensidad corriente eléctrica: ..... 10 A
Tensión: ..... 220-240 V
Frecuencia: ..... 50 Hz
Tipo de enchufe: ..... Schuko a tierra
Tipo de instalación: ..... Integrable

4 242005 122455

Serie 4, Módulo de integración, 53 cm, Plateado
DHL555BL

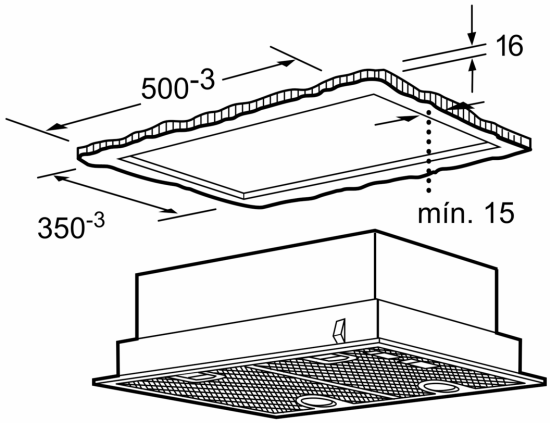

Dimensiones en mm

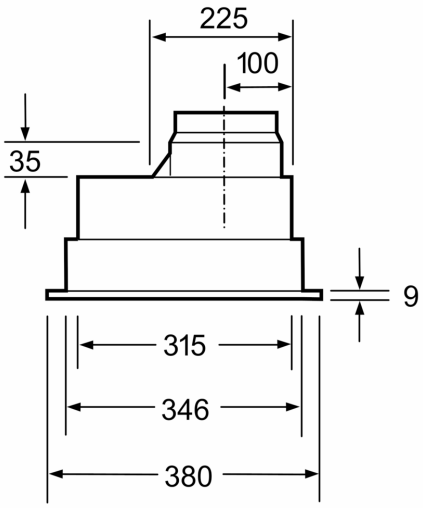

Dimensiones en mm

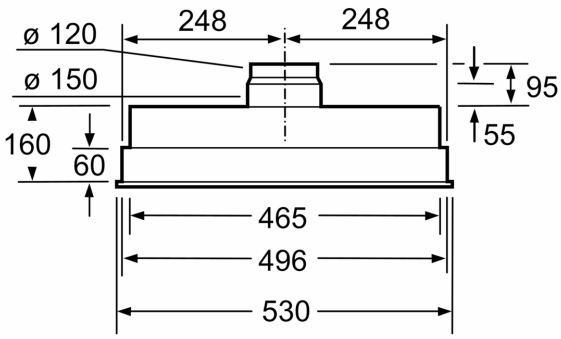
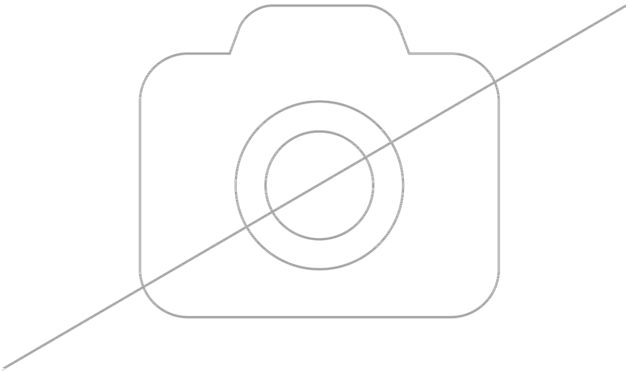
Dimensiones en mm