

Acessório de montagem à superfície

RC159Z SMB W30L120

Accessory, Branco

Os suportes para montagem à superfície oferecem uma solução robusta e eficiente para instalar luminárias encastradas diretamente em tetos sólidos, onde não existem sistemas de tetos suspensos ou modulares. Concebidos para suportar uma vasta gama de luminárias encastradas, os suportes permitem instalações de superfície limpas e profissionais, sem comprometer a qualidade do sistema ou a integração visual. A sua interface mecânica precisa garante uma fixação segura e espaço interno suficiente para a cablagem, permitindo aos instaladores obter um resultado limpo e sem falhas. Compatíveis com múltiplas famílias de luminárias—including SlimBlend, CoreLine Panel Gen6, CoreLine Recessed e Ledinaire Panel Gen5—os suportes oferecem uma abordagem flexível ao design do projeto, viabilizando a utilização de luminárias encastradas em ambientes onde a integração no teto não é possível. Isto reduz a necessidade de variantes adicionais de luminárias e contribui para minimizar a complexidade do inventário. Concebidos para a conveniência do instalador, os suportes dispõem de um processo de montagem direto que permite uma instalação rápida, assegurando simultaneamente um desempenho fiável a longo prazo. Ao permitir a conversão simples de luminárias de aplicação encastrada para montagem à superfície, Surface Mounted Brackets ampliam a flexibilidade do design tanto para especificadores como para instaladores. Consulte sempre as instruções de instalação da família relevante de luminárias para confirmar a compatibilidade antes da instalação.

Acessório de montagem à superfície

Avisos e Segurança

- Consulte sempre as instruções de instalação do acessório e da luminária selecionada antes da instalação.
- Certifique-se de que a superfície do teto é capaz de suportar o peso e os requisitos de fixação da luminária montada.
- A instalação deve ser efectuada por pessoal qualificado, de acordo com os regulamentos de segurança locais e as normas de construção.

Dados do produto

Características mecânicas e compartimento	
Comprimento global	1.215,5 mm
Largura total	315,5 mm
Altura total	78,5 mm
Dimensões (Altura x largura x profundidade)	79 x 316 x 1216 mm
Material	Alumínio
Código de proteção de entrada	-
Código de proteção mecânica contra impactos	-
Cor do acessório	Branco
Peso líquido (Peça)	1,260 kg

Aprovação e aplicação	
Marca CE	Sim
Em conformidade com RoHS da UE	Sim

Dados do produto	
Nome de produto da encomenda	RC159Z SMB W30L120
Nome do produto completo	RC159Z SMB W30L120
Código do produto completo	872016975216099
Código de encomenda	75216099
N.º material (12NC)	911401807987
Numerador – Quantidade por embalagem	1
EAN/UPC - Produto/caixa	8720169752160
Numerador – Embalagens por caixa exterior	10
EAN/UPC - Caso	8720169752238

Desenho dimensional

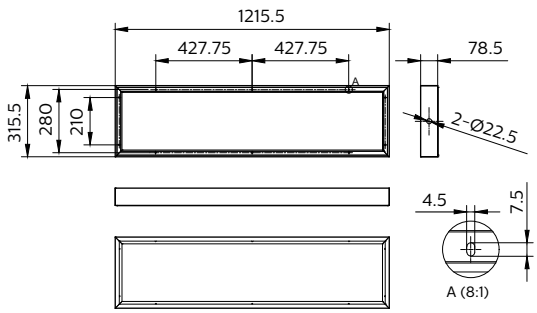

© 2026 Signify Holding Todos os direitos reservados. A Signify não fornece quaisquer representações ou garantia relativamente à exatidão ou integridade das informações aqui incluídas e não será responsável por qualquer ação com base nas mesmas. As informações apresentadas neste documento não se destinam a qualquer oferta comercial e não constituem parte de qualquer proposta ou contrato, salvo acordo em contrário com a Signify. Philips e o Emblema do Escudo da Philips são marcas comerciais registadas da Koninklijke Philips N.V.